• John Deere • John Deere • John Deere • John Deere

CAT/26/2.0-AN

bepco

TRACPIECES

REPLACEMENT PARTS SUITABLE FOR :

John Deere

• John Deere • John Deere • John Deere • John Deere

INDEX

ACHSSCHENKEL ... 73
ANLASSER ... 97
ANTRIEB ... 56-57
ANTRIEBSWELLEN FÜR HYDRAULIKPUMPE ... 85

BORDINSTRUMENTE ... 42
BREMSSCHEIBEN ... 64-65
BUCHSEN (FERTIG) ... 15

DICHTSÄTZE FÜR MOTOR (EUROPA) ... 18
DICHTSÄTZE FÜR MOTOR (USA) ... 19
DICHTUNG FÜR KABINENSCHEIBEN ... 102
DIFFERENTIAL ... 60
DREHSTOMLICHTMASCHINEN ... 96
DRUCKPLATTEN UND KUPPLUNGSSCHEIBEN ... 45-52

EINSPRITZDÜSEN UND EINZELTEILE ... 23
EINZELTEILE FÜR DREHSTOMLICHTMASCHINEN «BOSCH» ... 96
EINZELTEILE FÜR GLEICHSTROMLICHTMASCHINE «BOSCH» ... 96
EINZELTEILE FÜR ZYLINDERKOPF ... 17
EINZELTEILE ZUM KUPPLUNGSPEDAL ... 54
ENDANTRIEB & HINTERACHSE ... 61
ERSATZTEILE FÜR BOSCH-ANLASSER ... 97

FARBE ... 99
FELGEN UND RADBOLZEN ... 67
FILTER ... 30-34

GASFEDERN ... 102
GLÜHSTART ... 22

HAUPTBREMSZYLINDER ... 66
HI-LO KUPPLUNG - GETRIEBEÖLPUMPE ... 56
HUBANLAGE ... 58-59
HUBKRAFTVERSTÄRKER ... 93
HUBSTANGEN ... 90-91
HYDRAULIK-VERTEILER «TILL» ... 92
HYDRAULIKLEITUNG ... 87
HYDRAULIKPUMPE ... 86-87
HYDROSTATISCHE LENKUNG ... 82, 84

KABINENSCHEIBEN ... 103-108
KAROSSERIETEILE ... 98
KEILRIEMEN FÜR LÜFTER ... 25
KOLBEN ... 15
KOLBEN, BUCHSEN & RINGE (EUROPA) ... 10-13
KOLBEN, BUCHSEN & RINGE (USA) ... 14
KOMPLETTER MOTORREPARATURSATZ ... 16
KRAFTSTOFFÖRDERPUMPEN ... 22
KRAFTSTOFFTANK & ENZELTEILE ... 38
KREUZSTÜCKE FÜR VORDERACHSE ... 67
KUGELKÖPFE & SPURSTANGEN ... 77-82
KÜHLER ... 28
KÜHLERSCHLÄUCHE ... 27
KUPPLUNG (EINZELTEILE) ... 53
KUPPLUNGSWELLEN ... 55
KURBELWELLE & EINZELTEILE (EUROPA) ... 4-6

LENKHILFESÄTZE ... 73
LEUCHTEN ... 39-41
LUFTVORFILTER ... 35

AANDRIJVING V/D HYDRAULISCHE POMP ... 85
AFGEWERKTE CILINDERBUSSEN ... 15
AFTAKAS-STOMPEN EN KOPPELING ... 63

BALANSAS ... 20
BINNENBEKLEDINGSSET VOOR DE CABINE ... 101
BRANDSTOFTANKS & TOEBEHOREN ... 38

CILINDERKOPONDERDELEN ... 17
COMFORTABELE ZITTING ... 101
CYCLOON-VOORFILTER ... 35

DASH-BOARDINSTRUMENTEN ... 42
DIFFERENTIEEL ... 60
DISTRIBUTIETANDWIELEN ... 20
DIVERSE ONDERDELEN ... 44
DIVERSE ONDERDELEN GELIJKSTROOMALT. «BOSCH» ... 96
DIVERSE ONDERDELEN WISSELSTROOMALT. « BOSCH» ... 96
DIVERSE SCHAKELAARS & ZENDERS ... 29,43
DRIJFSTANGLAGERSETS (EUROPA) ... 8
DRIJFSTANGLAGERSETS (USA) ... 9
DRUKGROEPEN (REPARATIEONDERDELEN) ... 53
DRUKGROEPEN EN KOPPELINGSPLATEN ... 45-52

EMBLEEM & STICKERSETS ... 99

FILTERS ... 30-34

GASCILINDERS ... 102

HEF-EN TREKDELEN ... 95
TREKLATBLOKKEN ... 93
HEFSTANGEN ... 90-91
HI-LO KOPPELING - TRANSMISSIEOLIEPOMP ... 56
HOOFDREMCILINDER ... 66
HYDRAULIEKLEIDINGEN ... 87
HYDRAULIEKPOMPEN ... 86-87
HYDRAULISCHE BESTURING ... 84
HYDRAULISCHE HULPHEFCILINDERSET ... 58-59,93
HYDRAULISCHE KOPPELINGEN ... 85
HYDRAULISCHE VERDEELBLOKKEN «TILL» ... 92
HYDROSTATISCHE BESTURING ... 84

KABINERUITEN ... 103-108
KOETSWERKONDERDELEN ... 98
KOMPLETE MOTORREVISIESETS ... 16
KOPPELINGSASSEN ... 55
KOPPELINGSPEDAAL (ONDERDELEN) ... 54
KRUISSTUKKEN VOOR DE VOORAS ... 67
KRUKAS & BIJBEHORENDE DELEN (EUROPA) ... 5
KRUKAS & BIJBEHORENDE DELEN (USA) ... 6

MAAIDORSERS ... 110-114
MECHANISCHE & HYDRAULISCHE BESTURING ... 83
MOTOROLIEKOELER ... 21

OLIESMEERPOMP ... 21
ONDERDELEN VOOR STARTMOTOREN «BOSCH» ... 97
OPVOERPOMPEN ... 22

PAKKINGEN VOOR MOTOR (EUROPA) ... 18
PAKKINGEN VOOR MOTOR (USA) ... 19

Wir vertreiben keine Originalteile. Die Nummern dienen lediglich als Beschreibung.

De onderdeelnummers zijn ter indicatie. Het betreft niet originele onderdelen.

INDEX

MÄHDRESCHER 110-114
MECHANISCHE UND HYDRAULISCHE LENKUNG 83-84
MOTORÖLKÜHLER 21

NEBENANTRIEB 20

OBERLENKER 88-89
ÖLPUMPE 21

PLEUELLAGER (EUROPA) 7-8
PLEUELLAGER (USA) 9

SATZ INNENVERKLEIDUNG FÜR KABINE 101
SATZ KOLBENRINGE 14
SCHALLDÄMPFER 36-37
SCHALTHEBEL 55
SCHEIBENWISCHERZUBEHÖR & SPIEGEL 100
SCHILDER UND AUFKLEBER 99
SITZ 101
STABILISATOR 94
STABILISIERUNGSANSCHLAG 93

THERMOSTATE & EINZELTEILE 26

UNTERLENKERWELLE 62

VERSCHIEDENE DECKEL 28
VERSCHIEDENE SCHALTER 29, 43
VERSCHIEDENES 44
VORDERACHSE ANTRIEBSWELLE 70-72
VORDERACHSTEILE 68-69, 72, 74-76

WASSERPUMPEN & REPARATURSÄTZE 24
WASSERPUMPENREPARATURSÄTZE (USA) 24
WELLE 20

ZAPFWELLENKUPPLUNG & WELLEN 63
ZUGPENDEL 95

RADIATOR 28
RADIATORSLANGEN 27
REMSCHIJVEN 64-65
REVISIESETS VOOR WATERPOMPEN (USA) 24
RUITDICHTINGEN 102
RUITENWISSERBLADEN 100

SET VAN VERSTERKTE FUSEES & VOORWIELNAVEN 73
SET ZUIGERVEREN 14
SPOOR- EN STUURSTANGDELEN 77-82
STABILISATOR 94
STARTERKRANS 19
STARTMOTOREN 97
STUURBEKRACHTIGINGSSETS 73

THERMOSTATEN & BIJBEHORENDE DELEN 26
TOPSTANGEN 88-89
TORSIEAS 62
TRANSMISSIE 56-57
TROMPETHUIS & ACHTERAS 61

UITLAATDEMPERS 36-37

V-SNAREN VOOR VENTILATOREN 25
VELGEN EN VELGBOUTEN 67
VERF 99
VERGELIJKINGSLIJST MAAIDORSERS-MOTORTYPEN 3
VERLICHTINGEN 39-41
VERSCHILLENDE DOPPEN 28
VERSNELLINGSPOOK 55
VERSTUIVERS EN BIJBEHORENDE DELEN 23
VOORAS 68-69,72,74-76
VOORWIELAANDRIJVING 70-72

WATERPOMPEN & REP. SETS 24
WISSELSTROOMDYNAMO'S 96

ZUIGERS 15
ZUIGERS, ZUIGERVEREN EN CILINDERBUSSEN (EUROPA) 13
ZUIGERS, ZUIGERVEREN EN CILINDERBUSSEN (USA) 14

Wir vertreiben keine Originalteile. Die Nummern dienen lediglich als Beschreibung.

De onderdeelnummers zijn ter indicatie. Het betreft niet originele onderdelen.

TRAKTOREN UND MOTOREN VERGLEICHSLISTE
VERGELIJKINGSLIJST TRAKTOREN-MOTORTYPEN

Schleppertyp *Trekkertype*	Motor *Motor*	Zylinder *Cilinders*	Schleppertyp *Trekkertype*	Motor *Motor*	Zylinder *Cilinders*
EUROPA / *EUROPEES*			**USA / *U.S.A***		
310, 510, 820, 920, 1020 (➪ 085099)	3-152D	3	3010, 3020	4-270D	4
830, 930, 1020 (085100 ➪), 1030, 1120, 1130	3-164D	3	4000, 4010, 4020, 4040, 4230	6-404D	6
840, 940, 1040, 1140, 1350, 1550, 1630, 1750, 1850, 1850N, 2150	3-179D	3	4240	6-466D	6
1950, 1950N	3-179T	3	4055, 4255, 4455, 4555, 4560, 4755, 4760, 4955, 4960, 8560	6-076	6
710	4-152D	4	4050 (➪ 6592), 4250, 4350, 4440, 4450	6-466T	6
1640, 1840, 2040, 2040S, 2130, 2250, 2350, 2450, 2550, 3020	4-239D	4	4320, 4430, 4520	6-404T	6
1830, 2030, 2120	4-219D	4	4620, 4630, 7020 (335845 ➪)	6-404A	6
2020	4-202D	4	4640, 4650, 4840, 4850, 8430, 8440, 8450	6-466A	6
2140, 2650, 2750, 2850	4-239T	4	7700, 7800	6-076T	6
3030, 3130, 4030	6-329D	6	8100, 8200, 8300	6-076A	6
3040, 3050, 3140, 3350, 3640	6-359D	6	8400	6-081A	6
3120	6-303D	6	8570	6-076H	6
3650, 4040, 4040S, 4050 (6593 ➪)	6-359T	6			
6100	4-045D	4			
6200, 6300	4-039T	4			
6400	4-045T	4			
6600	6-059T	6			
6800, 6900, 7400, 7600, 7610	6-068T	6			

JOHN DEERE TRAKTOREN MIT ZETOR-MOTOREN
JOHN-DEERE TRACTOREN MET ZETOR MOTOREN

John Deere	Motor/*Motor*	John Deere	Motor/*Motor*	John Deere	Motor/*Motor*
Serie/*Serie* 2000	5201	Serie/*Serie* 2300	7701	Serie/*Serie* 2800	1001 Turbo
Serie/*Serie* 2100	6201	Serie/*Serie* 2400	7301	Serie/*Serie* 2900	1301 Turbo
Serie/*Serie* 2200	7201	Serie/*Serie* 2700	1201 Turbo		

Ersatzteile für Zetor-Motoren finden Sie in unserem Katalog "Teil Zetor".
De onderdelen voor de "ZETOR" motoren vindt u terug in het "ZETOR"gedeelte van onze catalogus.

Wir vertreiben keine Originalteile. Die Nummern dienen lediglich als Beschreibung.

De onderdeelnummers zijn ter indicatie. Het betreft niet originele onderdelen.

KURBELWELLE & EINZELTEILE (EUROPA)
KRUKAS & BIJBEHORENDE DELEN (EUROPA)

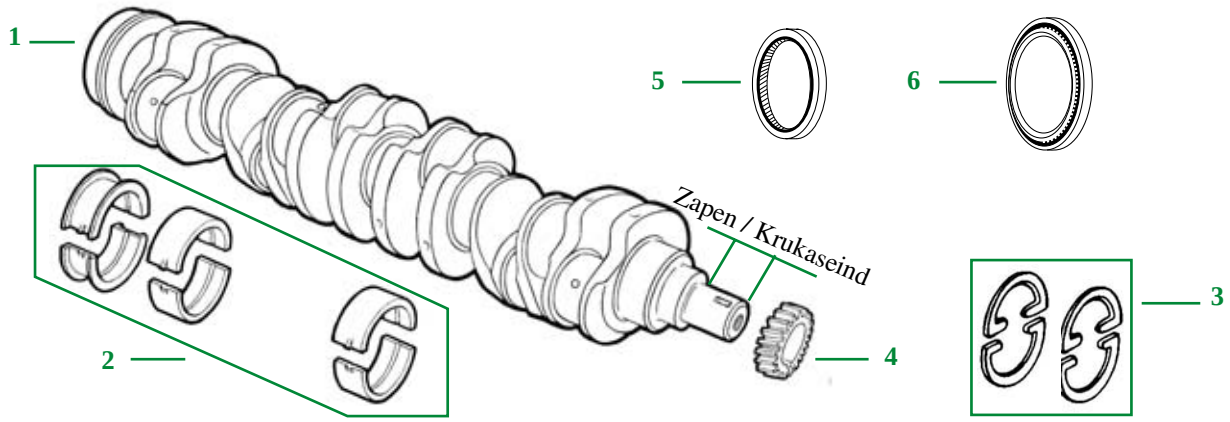

Abbildung / *Afbeelding*		1	2	3	4	5	6
Schleppertyp *Trekkertype*	**Motor** *Motor*	**Kurbelwelle** *Krukas*	**Hauptlager** *Hoofdlagerset*	**Satz Anlaufscheiben** *Axiaallagerset*	**Zahnrad** *Krukastandwiel*	**Wellendichtring (Vorn)** *Krukaskeerring voor*	**Wellendichtring (Hinten)** *Krukaskeerring achter*
310, 510	3-152D	**26/1-23** (AT.18031, RE.47637, RE.46896)	**26/2-12** (3 x AT.21140) + (1 x AT.21139 mit Anlaufscheiben *met kraag*) B.920		**26/12-9** (T.20094)		
830, 930, 1030, 1130	3-164D					**26/11-14** (AR.67942)	**26/13-11** (RE.11036, AR.92893) **26/13-11S** (RE.24959, RE.44574) 2 Lippen *Dubbele lip*
840, 940, 1040, 1140, 1350, 1550, 1630, 1750, 1850	3-179D						
1020,1120	3-164D						
710	(4 cyl.)	**26/1-24** (AT.18030, RE.33197, RE.57664)	**26/ 2-14** (4 x AT.21140) + (1 x AT.21139 mit Anlaufscheiben *met kraag*) B.922				
1640, 1840, 2040, 2040S, 2130	4-239D					**26/11-14** (AR.67942)	**26/13-11** (RE.11036, AR.92893) **26/13-11S** (RE.24959, RE.44574) 2 Lippen *Dubbele lip*
1830, 2030, 2120	4-219D						
2020	4-202D						
2140, 2650, 2850	4-239T		**26/2-15** (4 x AT.21140) + (1 x AR.81786 Ohne Anlaufscheiben *Zonder kraag*) B.923	**26/6-11** (RE.13571) STD **26/6-12** (AR.95932) + 0,007"			
2250, 2450	4-239D						
6200, 6300	4-039T						

Alle Haupt.- und Pleuellager sind auch in den Übermassen 0,010" - 0,020" - 0,030" lieferbar. Bitte ergänzen Sie die Bestell-Nr. mit A, B oder C. Kurbelwellen werden mit Zahnrad geliefert. Ergänzen Sie der Bestell-Nr. mit A um eine Kurbelwelle **ohne** Zahnrad zu bestellen. (Bsp. : **1-23A**).

*De hoofdlagers zijn beschikbaar in overmaat 0,010"-0,020"-0,030". Voeg dan bij aan het bestelnr.: «A», «B», «C». De krukassen worden geleverd met tandwiel. Wil men de krukas **zonder** tandwiel, voeg dan na het bestelnr een «A» bij (bv.: **1-23A**).*

KURBELWELLE & EINZELTEILE (EUROPA)
KRUKAS & BIJBEHORENDE DELEN (EUROPA)

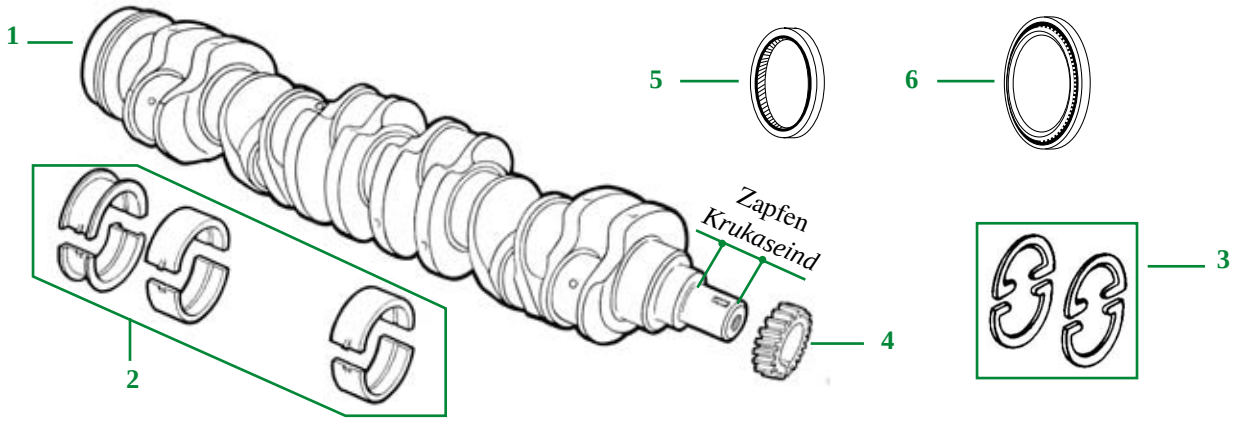

Abbildung / *Afbeelding*		1	2	3	4	5	6
Schleppertyp *Trekkertype*	**Motor** *Motor*	**Kurbelwelle** *Krukas*	**Hauptlager** *Hoofdlagerset*	**Satz Anlaufscheiben** *Axiaallagerset*	**Zahnrad** *Krukastandwiel*	**Wellendichtring (Vorn)** *Krukaskeerring voor*	**Wellendichtring (Hinten)** *Krukaskeerring achter*
6100	4-045D	**26/1-53** (RE.54883) Zapfen *Krukaseind* 79mm	**26/2-15** (4 x AT.21140) + (1 x AR.81786 Ohne Anlaufscheiben *Zonder kraag*) B.923	**26/6-11** (RE.13571) STD **26/6-12** (AR.95932) + 0,007"	**26/12-9** (T.20094)	**26/11-14** (AR.67942)	**26/13-11** (RE.11036, AR.92893) **26/13-11S** (RE.24959) 2 Lippen *Dubbele lip*
6400	4-045T						
3030, 3130, 4030	6-329D	**26/1-25** (AT.22562)	**26/2-16** (6 x AT.21140) + (1 x AT.21139 mit Anlaufscheiben *met kraag*) B.924				
3040, 3050, 3140, 3350, 3640	6-359D		**26/2-17** (6 x AT.21140) + (1 x AR.81786 Ohne Anlaufscheiben *Zonder kraag*) B.925	**26/6-11** (RE.13571) STD **26/6-12** (AR.95932) + 0,007"			
3120	6-303D		**26/2-16** (6 x AT.21140) + (1 x AT.21139 mit Anlaufscheiben *met kraag*) B.924				
3650, 4040S 4050 (6593 ➪)	6-359T		**26/2-17** (6 x AT.21140) + (1 x AR.81786 Ohne Anlaufscheiben *Zonder kraag*) B.925	**26/6-11** (RE.13571) STD **26/6-12** (AR.95932) + 0,007"			
6600	6-059T		**26/2-17** (6 x RE.27352) + (1 x RE.27350 Ohne Anlaufscheiben *Zonder kraag*)				
7400, 7600	6-068T	**26/1-50** (RE.33687, RE.45517)					

Alle Haupt.- und Pleuellager sind auch in den Übermassen 0,010" - 0,020" - 0,030" lieferbar. Bitte ergänzen Sie die Bestell-Nr. mit A, B oder C. Kurbelwellen werden mit Zahnrad geliefert. Ergänzen Sie der Bestell-Nr. mit A um eine Kurbelwelle **ohne** Zahnrad zu bestellen. (Bsp. : **1-23A**).

*De hoofdlagers zijn beschikbaar in overmaat 0,010"-0,020"-0,030". Voeg dan bij aan het bestelnr.: «A», «B», «C». De krukassen worden geleverd met tandwiel. Wil men de krukas **zonder** tandwiel, voeg dan na het bestelnr een «A» bij (bv.: **1-23A**).*

Wir vertreiben keine Originalteile. Die Nummern dienen lediglich als Beschreibung.

De onderdeelnummers zijn ter indicatie. Het betreft niet originele onderdelen.

KURBELWELLE & EINZELTEILE (USA)
KRUKAS & BIJBEHORENDE DELEN (USA)

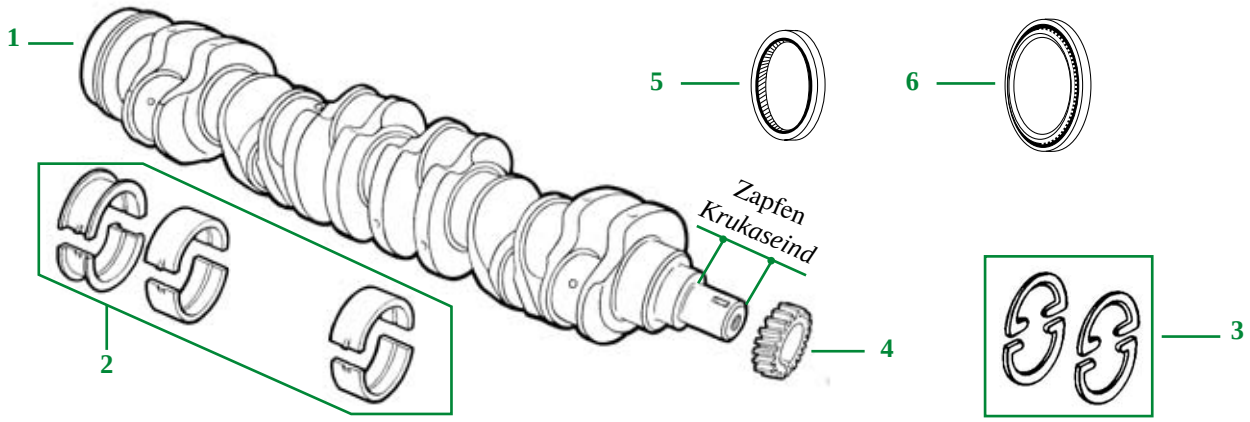

Abbildung / *Afbeelding*		1	2	3	4	5	6
Schleppertyp *Trekkertype*	**Motor** *Motor*	**Kurbelwelle** *Krukas*	**Hauptlager** *Hoofdlagerset*	**Satz Anlaufscheiben** *Axiaallagerset*	**Zahnrad** *Krukastandwiel*	**Wellendichtring (Vorn)** *Krukaskeerring voor*	**Wellendichtring (Hinten)** *Krukaskeerring achter*
4055, 4255, 4455, 4555, 4560, 4755, 4760	6-076	**26/1-51** (RE.53422) Zapfen (kurz) *kort krukaseind* 3"	**26/2-51** (6 x AR.74814) + (1 x AR.77748 Ohne Anlaufscheiben *Zonder kraag*)	**26/6-51** (AR.77747)	**26/12-51** (R.26049)	**26/11-51** (AR.49025)	**26/13-51** (RE.22764, RE.17352, AR.63095, RE.14953)
8100, 8200, 8300	6-076A	**26/1-52** (RE.53201) Zapfen (lang) *lang krukaseind 3 1/2"*					
4040, 4230	6-404D	**26/1-51** (RE.53422) Zapfen (kurz) *kort krukaseind* 3"					
4240	6-466D						
4050 (➪ 6592) 4250, 4350, 4440, 4450	6-466T						
4430	6-404T						
4630, 7020 (335845 ➪)	6-404A						
4640, 4650, 4840, 4850, 8430, 8440, 8450	6-466A						

Alle Haupt.- und Pleuellager sind auch in den Übermassen 0,010" - 0,020" - 0,030" lieferbar. Bitte ergänzen Sie die Bestell-Nr. mit A, B oder C. Kurbelwellen werden mit Zahnrad geliefert. Ergänzen Sie der Bestell-Nr. mit A um eine Kurbelwelle **ohne** Zahnrad zu bestellen. (Bsp. : **1-23A**).

*De hoofdlagers zijn beschikbaar in overmaat 0,010"-0,020"-0,030". Voeg dan bij aan het bestelnr.: «A», «B», «C». De krukassen worden geleverd met tandwiel. Wil men de krukas **zonder** tandwiel, voeg dan na het bestelnr een «A» bij (bv.: **1-23A**).*

Wir vertreiben keine Originalteile. Die Nummern dienen lediglich als Beschreibung.

De onderdeelnummers zijn ter indicatie. Het betreft niet originele onderdelen.

PLEUELLAGER (EUROPA)
DRIJFSTANGLAGERSETS (EUROPA)

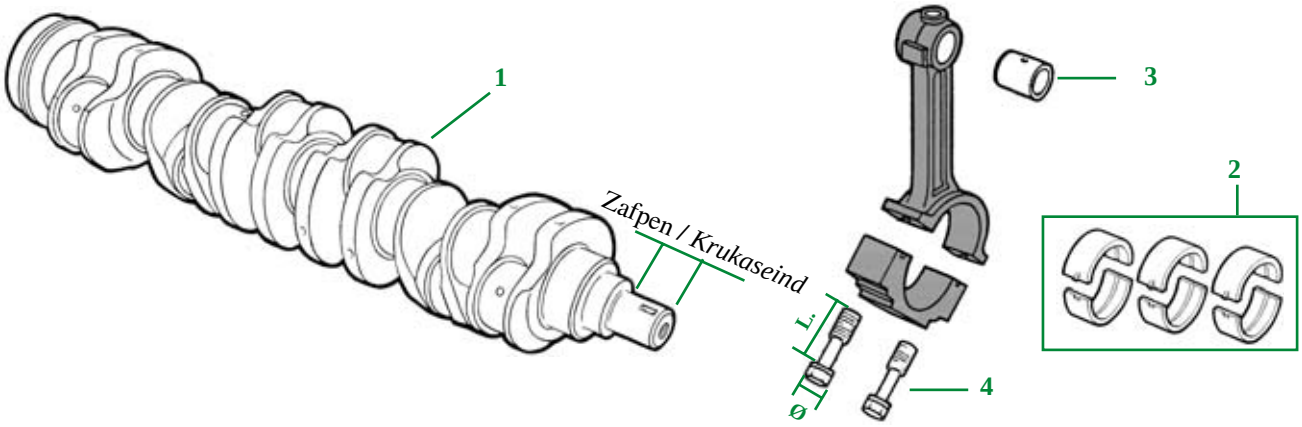

Abbildung / *Afbeelding*		1	2	3		4
Schleppertyp *Trekkertype*	**Motor** *Motor*	**Kurbelwelle** *Krukas*	**Pleuellager** *Drijfstanglagerset*	**Pleuelbuchsen** *Pistonpenbus*		**Pleuelschrauben** *Drijfstangbout*
310, 510	3-152D	**26/1-23** (AT.18031, RE.47637, RE.46896)	**26/3-12** (3 x AT.21138) (B.930)	**26/28-9** (T.23471)	Ø 30mm	**26/26-7** (R.74194, T.20009) L. = 54mm Ø 7/16" oder / *of* **26/26-8** (R.80033) L. = 59mm Ø 7/16"
830, 930, 1030, 1130	3-164D			**26/28-10** (R.55647)	Ø 35mm	
840, 940, 1040, 1140, 1350, 1550, 1630, 1750, 1850	3-179D					
1020,1120	3-164D			**26/28-9** (T.23471) (➪ 199742) **26/28-10** (R.55647) (199743 ➪)	Ø 30mm Ø 35mm	
710	(4 Zyl./*Cil.*)	**26/1-24** (AT.18030, RE.33197, RE.57664) Zafpen *Krukaseind :* 53,6mm oder / *of* **26/1-64** (RE.20585) Zafpen *Krukaseind :* 79mm	**26/3-14** (4 x AT.21138, 4 x AR.71080, 4 x RE.27348) (B.932)	**26/28-9** (T.23471)	Ø 30mm	
1640, 1840, 2040, 2040S, 2130	4-239D			**26/28-10** (R.55647)	Ø 35mm	
1830, 2030, 2120	4-219D			**26/28-10** (A) (R.55647)	Ø 35mm	
2020	4-202D			**26/28-9** (T.23471)	Ø 30mm	
2140, 2650, 2850	4-239T			**26/28-11** (R.57451)	Ø 41mm	
2250, 2450	4-239D			**26/28-10** (R.55647)	Ø 35mm	

(A) Ausser / *Uitgezonderd* 2120 (➪ 199742) : 26/28-9 (T.23471) Ø 30mm.
Alle Pleuellager sind auch in den Übermassen 0,010" - 0,020" - 0,030" lieferbar. Ergänzen Sie die Bestell-Nr. mit A, B oder C.
De drijfstanglagers zijn leverbaar in overmaat 0,010"-0,020"-0,030". Voeg dan bij aan het bestelnr.: "A", "B", "C"

Wir vertreiben keine Originalteile. Die Nummern dienen lediglich als Beschreibung.

De onderdeelnummers zijn ter indicatie. Het betreft niet originele onderdelen.

PLEUELLAGER (EUROPA)
DRIJFSTANGLAGERSETS (EUROPA)

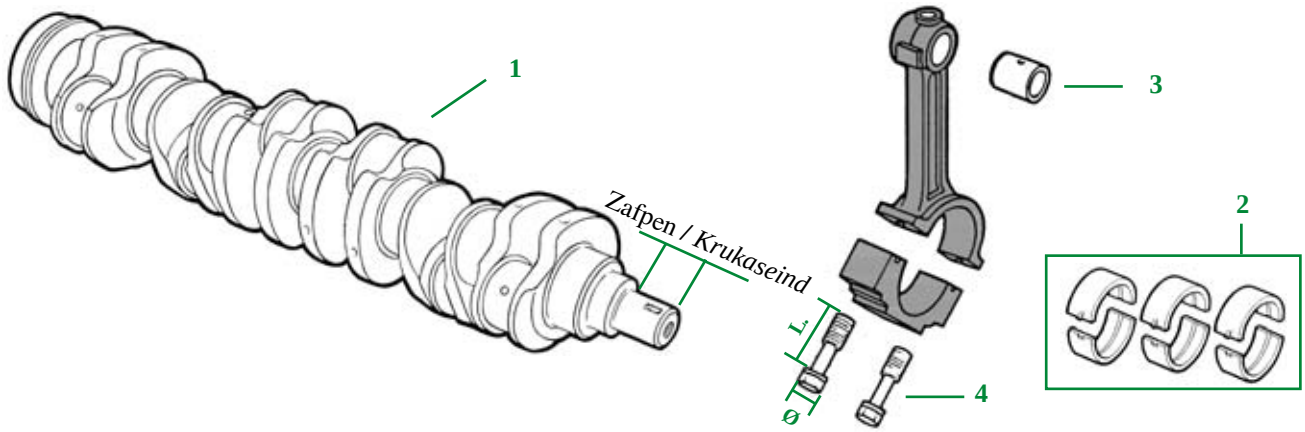

Abbildung / *Afbeelding*		1	2	3	4
Schleppertyp *Trekkertype*	**Motor** *Motor*	**Kurbelwelle** *Krukas*	**Pleuellager** *Drijfstanglagerset*	**Pleuelbuchsen** *Pistonpenbus*	**Pleuelschrauben** *Drijfstangbout*
6200, 6300	4-039T	**26/1-24** (AT.18030, RE.33197, RE.57664) Zafpen *Krukaseind :* 53,6mm oder / *of* **26/1-64** (RE.20585) Zafpen *Krukaseind :* 79mm	**26/3-14** (4 x AR.71080, 4 x RE.27348, 4 x AT.21138) (B.932)	**26/28-11** (R.57451) Ø 41mm	**26/26-8** (R.80033) L. = 59mm Ø 7/16"
6100	4-045D	**26/1-53** (RE.54883) Zafpen *Krukaseind :* 79mm			**26/26-9** (R.74195) L. = 64mm Ø 1/2"
6400	4-045T				
3030, 3130, 4030	6-329D	**26/1-25** (AT.22562)	**26/3-16** (6 x AT.21138, 6 x RE.27348) (B.934)	**26/28-10** (R.55647) Ø 35mm	**26/26-7** (R.74194, T.20009) L. = 54mm Ø 7/16" oder / *of* **26/26-8** (R.80033) L. = 59mm Ø 7/16"
3040, 3050, 3140, 3350, 3640	6-359D				
3120	6-303D			**26/28-9** (T.23471) Ø 30mm	
3650, 4040S 4050 (6593 ➪)	6-359T			**26/28-11** (R.57451) Ø 41mm	
6600	6-059T				**26/26-8** (R.80033) L. = 59mm Ø 7/16"
7400, 7600	6-068T	**26/1-50** (RE.33687, RE.45517)			**26/26-9** R.74195 L. = 64mm Ø 1/2"

Alle Pleuellager sind auch in den Übermassen 0,010" - 0,020" - 0,030" lieferbar. Ergänzen Sie die Bestell-Nr. mit A, B oder C.
De drijfstanglagers zijn leverbaar in overmaat 0,010"-0,020"-0,030". Voeg dan bij aan het bestelnr.: "A", "B", "C"

Wir vertreiben keine Originalteile. Die Nummern dienen lediglich als Beschreibung.

De onderdeelnummers zijn ter indicatie. Het betreft niet originele onderdelen.

PLEUELLAGER (USA)
DRIJFSTANGLAGERSETS (USA)

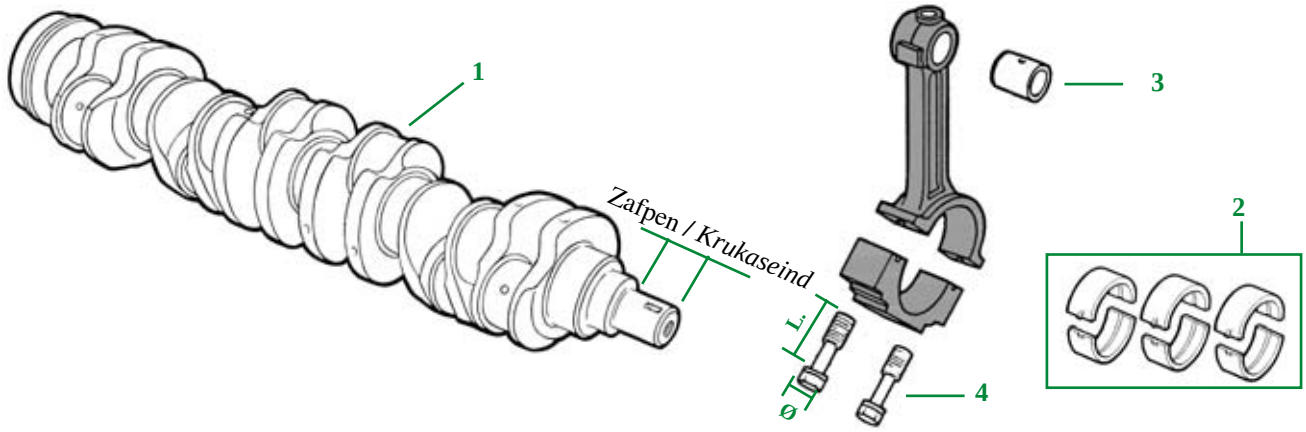

Abbildung / *Afbeelding*		1	2	3	4
Schleppertyp *Trekkertype*	**Motor** *Motor*	**Kurbelwelle** *Krukas*	**Pleuellager** *Drijfstanglagerset*	**Pleuelbuchsen** *Pistonpenbus*	**Pleuelschrauben** *Drijfstangbout*
4055, 4255, 4455, 4555, 4560, 4755, 4760	6-076	**26/1-51** (RE.53422) Zapfen (kurz) *Kort krukaseind*	**26/3-52** (6 x AR.73277)	**26/28-22** (R.74008)	**26/26-10** (R.66452) L. = 63mm Ø 9/16"
8100, 8200, 8300	6-076A	**26/1-52** (RE.53201) Zapfen (lang) *Lang krukaseind*			
4040, 4230	6-404D	**26/1-51** (RE.53422)	**26/3-51** (6 x AR.45723)	**26/28-20** (R.30939)	
4240	6-466D			**26/28-21** (R.42173)	
4050 (➪ 6592) 4250, 4350, 4440, 4450	6-466T		**26/3-52** (6 x AR.73277)	**26/28-22** (R.74008)	
4430	6-404T		**26/3-51** (6 x AR.45723)	**26/28-21** (R.42173)	
4630, 7020 (335845 ➪)	6-404A				
4640, 4650, 4840, 4850, 8430, 8440, 8450	6-466A		**26/3-52** (6 x AR.73277)	**26/28-22** (R.74008)	

Alle Pleuellager sind auch in den Übermassen 0,010" - 0,020" - 0,030" lieferbar. Ergänzen Sie die Bestell-Nr. mit A, B oder C.
De drijfstanglagers zijn leverbaar in overmaat 0,010"-0,020"-0,030". Voeg dan bij aan het bestelnr.: "A", "B", "C"

Wir vertreiben keine Originalteile. Die Nummern dienen lediglich als Beschreibung.

De onderdeelnummers zijn ter indicatie. Het betreft niet originele onderdelen.

KOLBEN, BUCHSEN UND RINGE (EUROPA)
ZUIGERS, ZUIGERVEREN EN CILINDERBUSSEN (EUROPA)

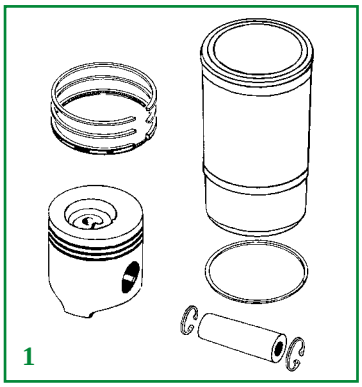

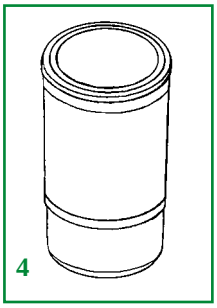

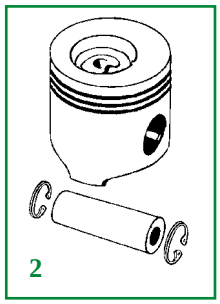

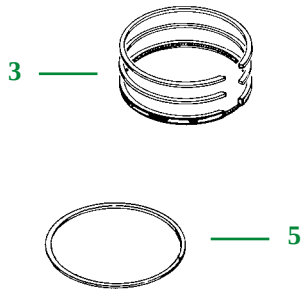

Jeder Satz wird mit den Buchsendichtringen geliefert.
Iedere kitset wordt met passende busdichtingen geleverd.

Abbildung / *Afbeelding*				1	2	3	4	5
Schleppertyp *Trekkertype*	**Motor** *Motor*	**Bohrung** *Boring*	**Ø Bolzen** *Ø As*	**Satz** *Kitset*	**Kolben ohne Ringe** *Zuiger zonder veren*	**Satz Kolbenringe** *Set zuigerveren*	**Buchse** *Cilinderbus*	**Satz Dichtungen (3 Stck.)** *Set 3 busdichtingen*
310, 510	3-152D	98mm	Ø 30mm	**26/31-45** (B.1130) mit Dichtungsnuten *Gegroefde onderkant*	**26/33-46** (T.23481)	**26/34-46** (AR.70633)	**26/35-45** (A) (AR.51902) mit Dichtungsnuten *Gegroefde onderkant*	**26/37-1** (B.1230)
1020 (➪ 074999)								
1020 (075000 ➪ 085099)				**26/31-46** (B.1131, AR.71591)			**26/35-46** (T.32340)	**26/37-2** (AR.71617)
1020 (085100 ➪ 199742), 1120 (➪ 074999)	3-164D	102mm		**26/31-47** (B.1132) mit Dichtungsnuten *Gegroefde onderkant*	**26/33-48** (T.30355, T.30015)	**26/34-48** (AR.55759)	**26/35-47** (B) (AR.51903) mit Dichtungsnuten *Gegroefde onderkant*	**26/37-3** (B.1231)
1120 (075000 ➪ 199742)				**26/31-48** (B.1133, AR.71593)			**26/35-48** (T.32343)	**26/37-4** (AR.71618)
830, 930, 1030, 1130, 1020 (199743 ➪), 1120 (199743 ➪)			Ø 35mm	**26/31-49** (B.1134, AR.78041) Version/*merk* "B" **26/31-50** (B.1135, AR.90550) Version/*merk* "H"	**26/33-49** (AR.77762) Version/*merk* "B" **26/33-50** (AR.87736) Version/*merk* "H"			
840, 940, 1040, 1140, 1350, 1550, 1750, 1850, 1850N, 1630	3-179D	106,5mm	Ø 35mm	**26/31-51** (RE.24458, RE.30250) Version/*merk* "B" **26/31-52** (RE.24539) Version/*merk* "H"	**26/33-51** (RE.11515, AR.79868) Version/*merk* "B" **26/33-52** (RE.19283, AR.87738) Version/*merk* "H"	**26/34-51** (RE.15674)	**26/35-51** (R.51726, R.80724)	**26/37-5** (AR.65507)
1950, 1950N	3-179T		Ø 41mm	**26/31-53** (DD.14529, RE.22678, RE.33115) Version/*merk* "B" **26/31-54** (RE.22681) Version/*merk* "H"	**26/33-53** (RE.15595, RE.19278) Version/*merk* "B" **26/33-54** (RE.15596) Version/*merk* "H"			

(A) 26/35-45 (AR.51902) beinhaltet / *wordt kompleet geleverd met* 26/37-1 (=2x R.48637 & 1x R.48638)
(B) 26/35-47 (AR.51903) beinhaltet / *wordt kompleet geleverd met* 26/37-3 (=2x R.48637 & 1x T.32241)

Wir vertreiben keine Originalteile. Die Nummern dienen lediglich als Beschreibung.

De onderdeelnummers zijn ter indicatie. Het betreft niet originele onderdelen.

KOLBEN, BUCHSEN UND RINGE (EUROPA)
ZUIGERS, ZUIGERVEREN EN CILINDERBUSSEN (EUROPA)

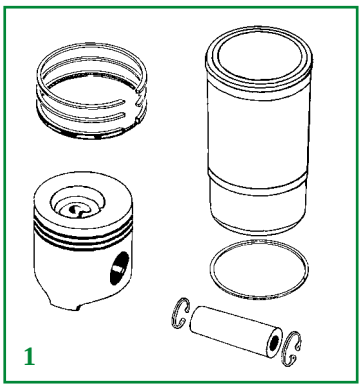

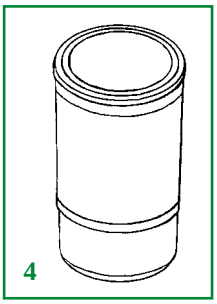

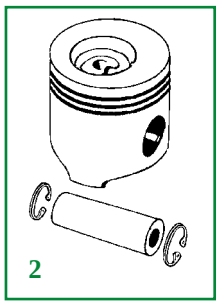

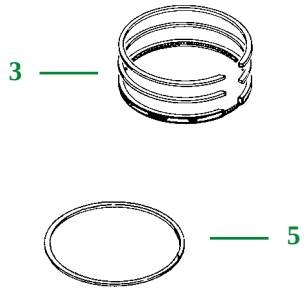

Jeder Satz wird mit den Buchsendichtringen geliefert.
Iedere kitset wordt met passende busdichtingen geleverd.

Abbildung / *Afbeelding*				1	2	3	4	5
Schleppertyp ***Trekkertype***	**Motor** ***Motor***	**Bohrung** ***Boring***	**Ø Bolzen** ***ØAs***	**Satz** ***Kitset***	**Kolben ohne Ringe** ***Zuiger zonder veren***	**Satz Kolbenringe** ***Set zuigerveren***	**Buchse** ***Cilinderbus***	**Satz Dichtungen (3 Stck.)** ***Set 3 busdichtingen***
710	4-202D	98mm	Ø 30mm	**26/31-45** (B.1130) mit Dichtungsnuten *Gegroefde onderkant*	**26/33-46** (T.23481)	**26/34-46** (AR.70633)	**26/35-45** (A)(AR.51902) mit Dichtungsnuten *Gegroefde onderkant*	**26/37-1** (B.1230)
2020 (➪ 074999)								
2020 (075000 ➪)				**26/31-46** (B.1131, AR.71591)			**26/35-46** (T.32340)	**26/37-2** (AR.71617)
2120 (➪ 074999)	4-219D	102mm		**26/31-47** (B.1132) mit Dichtungsnuten *Gegroefde onderkant*	**26/33-48** (T.30355, T.30015)	**26/34-48** (AR.55759)	**26/35-47** (B)(AR.51903) mit Dichtungsnuten *Gegroefde onderkant*	**26/37-3** (B.1231)
2120 (075000 ➪ 199742)				**26/31-48** (B.1133, AR.71593)			**26/35-48** (T.32343)	**26/37-4** (AR.71618)
1830, 2030 2120 (199743 ➪)			Ø 35mm	**26/31-49** (B.1134, AR.78041) Version/*merk* "B" **26/31-50** (B.1135, AR.90550) Version/*merk* "H"	**26/33-49** (AR.77762) Version/*merk* "B" **26/33-50** (AR.87736) Version/*merk* "H"			
1640, 1840, 2040, 2040S, 2130, 2250, 2450	4-239D	106,5mm	Ø 35mm	**26/31-51** (RE.24458, RE.30250) Version/*merk* "B" **26/31-52** (RE.24539) Version/*merk* "H"	**26/33-51** (RE.11515, AR.79868) Version/*merk* "B" **26/33-52** (RE.19283, AR.87738) Version/*merk* "H"	**26/34-51** (RE.15674)	**26/35-51** (R.51726, R.80724)	**26/37-5** (AR.65507)

(A) 26/35-45 (AR.51902) beinhaltet / *wordt kompleet geleverd met* 26/37-1 (=2x R.48637 & 1x R.48638)
(B) 26/35-47 (AR.51903) beinhaltet / *wordt kompleet geleverd met* 26/37-3 (=2x R.48637 & 1x T.32241)

Wir vertreiben keine Originalteile. Die Nummern dienen lediglich als Beschreibung.

De onderdeelnummers zijn ter indicatie. Het betreft niet originele onderdelen.

KOLBEN, BUCHSEN UND RINGE (EUROPA)
ZUIGERS, ZUIGERVEREN EN CILINDERBUSSEN (EUROPA)

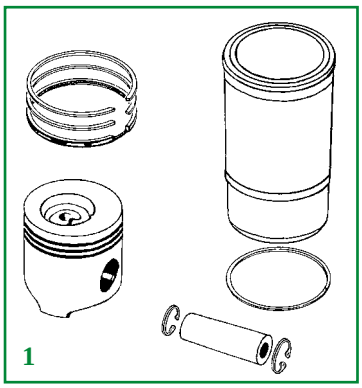

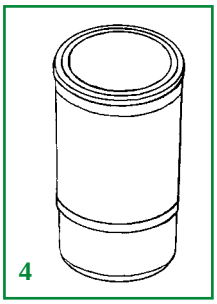

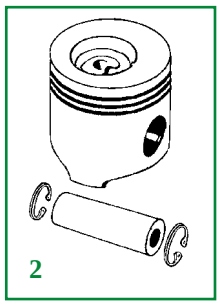

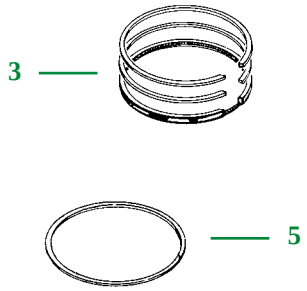

Jeder Satz wird mit den Buchsendichtringen geliefert.
Iedere kitset wordt met passende busdichtingen geleverd.

Abbildung / *Afbeelding*				1	2	3	4	5
Schleppertyp *Trekkertype*	**Motor** *Motor*	**Bohrung** *Boring*	**Ø Bolzen** *Ø As*	**Satz** *Kitset*	**Kolben ohne Ringe** *Zuiger zonder veren*	**Satz Kolbenringe** *Set zuigerveren*	**Buchse** *Cilinderbus*	**Satz Dichtungen (3 Stck.)** *Set 3 busdichtingen*
2140, 2650, 2850	4-239T	106,5mm	Ø 41mm	**26/31-53** (DD.14529, RE.22678, RE.33115) Version/*merk* "B" **26/31-54** (RE.22681) Version/*merk* "H"	**26/33-53** (RE.15595, RE.19278) Version/*merk* "B" **26/33-54** (RE.15596) Version/*merk* "H"	**26/34-51** (RE.15674)	**26/35-51** (R.51726, R.80724)	**26/37-5** (AR.65507)
6100	4-045D			**26/31-150** (RE.19833)	**26/33-150** (AR.68188, RE.28919)	**26/34-150** (RE.48818)	**26/35-150** (R.80500)	
6200, 6300	4-039T			**26/31-53** (DD.14529, RE.22678, RE.33115) Version/*merk* "B" **26/31-54** (RE.22681) Version/*merk* "H"	**26/33-53** (RE.15595, RE.19278) Version/*merk* "B" **26/33-54** (RE.15596) Version/*merk* "H"	**26/34-51** (RE.15674)	**26/35-51** (R.51726, R.80724)	
6400	4-045T			**26/31-151** (RE.19832, RE.53073)	**26/33-151** (AR.96389, RE.48469)	**26/34-150** (RE.48818)	**26/35-150** (R.80500)	

Wir vertreiben keine Originalteile. Die Nummern dienen lediglich als Beschreibung.

De onderdeelnummers zijn ter indicatie. Het betreft niet originele onderdelen.

KOLBEN, BUCHSEN UND RINGE (EUROPA)
ZUIGERS, ZUIGERVEREN EN CILINDERBUSSEN (EUROPA)

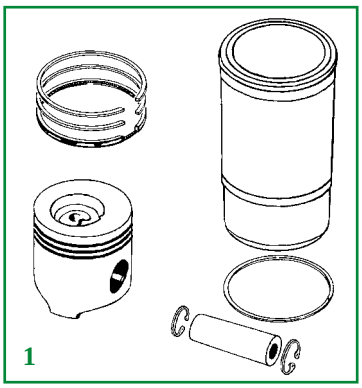

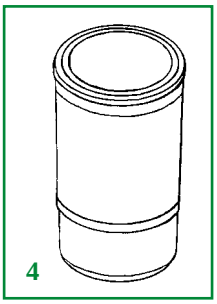

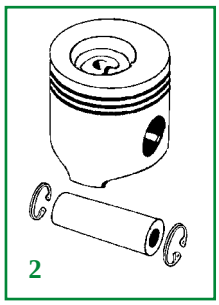

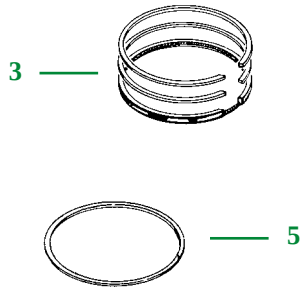

Jeder Satz wird mit den Buchsendichtringen geliefert.
Iedere kitset wordt met passende busdichtingen geleverd.

Abbildung / *Afbeelding*				1	2	3	4	5
Schleppertyp ***Trekkertype***	**Motor** ***Motor***	**Bohrung** ***Boring***	**Ø Bolzen** ***ØAs***	**Satz** ***Kitset***	**Kolben ohne Ringe** ***Zuiger zonder veren***	**Satz Kolbenringe** ***Set zuigerveren***	**Buchse** ***Cilinderbus***	**Satz Dichtungen (3 Stck.)** ***Set 3 busdichtingen***
3120 (➪ 074999)	6-239D	98mm	Ø 30mm	**26/31-45** (B.1130) mit Dichtungsnute *Gegroefde onderkant*	**26/33-46** (T.23481)	**26/34-46** (AR.70633)	**26/35-45** (A)(AR.51902) mit Dichtungsnute *Gegroefde onderkant*	**26/37-1** (B.1230)
3120 (075000 ➪)				**26/31-46** (B.1131, AR.71591)			**26/35-46** (T.32340)	**26/37-2** (AR.71617)
3030, 3130	6-329D	102mm	Ø 35mm	**26/31-49** (B.1134, AR.78041) Version/*merk* "B" **26/31-50** (B.1135, AR.90550) Version/*merk* "H"	**26/33-49** (AR.77762) Version/*merk* "B" **26/33-50** (AR.87736) Version/*merk* "H"	**26/34-48** (AR.55759)	**26/35-48** (T.32343)	**26/37-4** (AR.71618)
3040, 3050, 3140, 3350, 3640	6-359D	106,5mm		**26/31-51** (RE.24458, RE.30250) Version/*merk* "B" **26/31-52** (RE.24539) Version/*merk* "H"	**26/33-51** (RE.11515, AR.79868) Version/*merk* "B" **26/33-52** (RE.19283, AR.87738) Version/*merk* "H"	**26/34-51** (RE.15674)	**26/35-51** (R.51726, R.80724)	**26/37-5** (AR.65507)
3650	6-359T		Ø 41mm	**26/31-53** (DD.14529, RE.22678, RE.33115) Version/*merk* "B" **26/31-54** (RE.22681) Version/*merk* "H"	**26/33-53** (RE.15595, RE.19278) Version/*merk* "B" **26/33-54** (RE.15596) Version/*merk* "H"			
4040, 4040S, 4050 (6593 ➪)								
6600	6-059T							
6800, 6900, 7400, 7600	6-068T			**26/31-151** (RE.19832, RE.53073)	**26/33-151** (AR.96389, RE.48469)	**26/34-150** (RE.48818)	**26/35-150** (R.80500)	

(A) 26/35-45 (AR.51902) beinhaltet / *wordt kompleet geleverd met* 26/37-1 (=2x R.48637 & 1x R.48638)

Wir vertreiben keine Originalteile. Die Nummern dienen lediglich als Beschreibung.

De onderdeelnummers zijn ter indicatie. Het betreft niet originele onderdelen.

KOLBEN, BUCHSEN UND RINGE (USA)
ZUIGERS, ZUIGERVEREN EN CILINDERBUSSEN (USA)

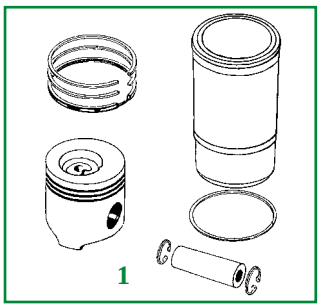

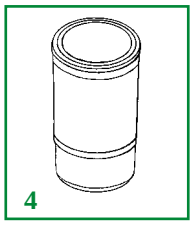

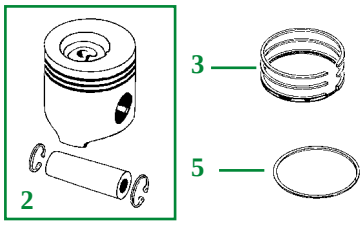

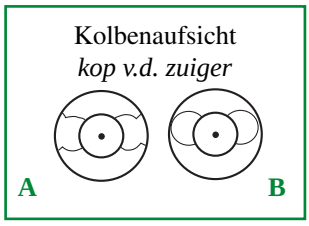

Jeder Satz wird mit den Buchsendichtringen geliefert.
Iedere kitset wordt met passende busdichtingen geleverd.

Abbildung / *Afbeelding*				1	2	3	4	5
Schleppertyp *Trekkertype*	**Motor** *Motor*	**Bohrung** *Boring*	**Ø Bolzen** *Ø As*	**Satz** *Kitset*	**Kolben ohne Ringe** *Zuiger zonder veren*	**Satz Kolbenringe** *Set zuigerveren*	**Buchse** *Cilinderbus*	**Satz Dichtungen (3 Stck.)** *Set 3 busdichtingen*
4040, 4230	6-404D	108mm	Ø 38mm	**26/31-152** (AR.65602, RE.23160)	**26/33-152** (RE.23163)	**26/34-152** (AR.65502)	**26/35-152** (R.40615)	**26/37-5** (AR.65507)
4240	6-466D	116mm	Ø 41mm	**26/31-153** (AR.83610)	**26/33-153** (AR.100442)	**26/34-153** (AR.87753)	**26/35-155** (AR.63060)	**26/37-153** (AR.73628, AR.98850)
4430	6-404T	108mm	Ø 41mm	**26/31-154** (AR.63272)	**26/33-154** (AR.54552)	**26/34-154** (AR.51741)	**26/35-152** (R.40615)	**26/37-5** (AR.65507)
4630, 7020 (335845 ➪)	6-404A							
4640, 4840, 8430 (➪ 572026), 8440, 8450	6-466A	116mm	Ø 47mm	**26/31-155** (AR.72079) (A)	**26/33-155** (AR.93629) (A)	**26/34-155** (RE.48380)	**26/35-155** (AR.63060)	**26/37-153** (AR.73628, AR.98850)
4050 (➪ 6592), 4250, 4350, 4440, 4450	6-466T			**26/31-156** (AR.100646, AR.100960) (B)	**26/33-156** (AR.100616, AR.100673) (B)			
4650, 4850	6-466A							
4055, 4255, 4455, 4555, 4560, 4755, 4760	6-076			**26/31-157** (RE.60294)	**26/33-157** (RE.57512)	**26/34-157** (RE.57517)		
8100, 8200, 8300	6-076A							

SATZ KOLBENRINGE
SET ZUIGERVEREN

Bestell-Nr. *Bestelnummers*	**Motor** *Motortype*	**Bohrung** *Boring*			
26/34-46	3152D, 4202D, 6303D	98.00mm	CP3 2.38	T1 2.38	CBEH 5.00
26/34-48	3164D, 4219D, 6329D	102.00mm	MK3 3.00	T1 2.38	CBEH 5.00
26/34-51	3179D, 4239D, 6359D, 3179T, 4239T, 6359T	106.50mm	MK1 3.00	CT5 2.38	CBEH 3.50

CP3 : Kolbenring, verchromt, mit abgesetzter TOP - Kante / *rechte verchroomde veer met aangeschuinde bovenzijde*
T1 : Kompressionsring (einfach) / *conisch dragend*
CBEH : Ölabstreifring, verchromt, mit Spannfeder / *Met schuine gechromeerde kant en met spiraalvormige veer*
MK3 : Kolbenring, trapezförmig, molybdenbeschichtet, mit TOP - Bezeichnung
Trapezium veer met aangeschuinde bovenzijde
MK1 : Kolbenring, trapezförmig, molybdenbeschichtet / *trapezium veer*
CT5 : Kolbenring, verchromt, mit abgesetzter Unterkante / *conische veer met verchroomde aangeschuinde onderzijde*

Wir vertreiben keine Originalteile. Die Nummern dienen lediglich als Beschreibung.

De onderdeelnummers zijn ter indicatie. Het betreft niet originele onderdelen.

KOLBEN
ZUIGERS

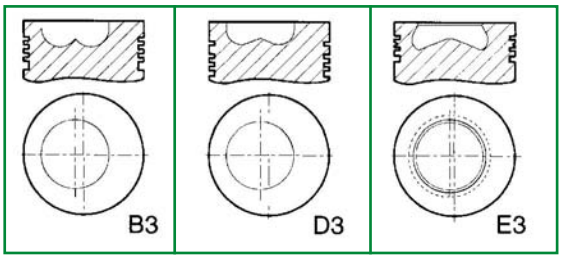

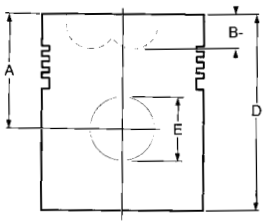

A : Kompressionshöhe (mm)
Compressiehoogte (mm)
B : Brennkammertiefe (mm)
Diepte verbrandingskamer (mm)
D : Gesamthöhe (mm)
Totale hoogte (mm)
E : Kolbenbolzendurchmesser (mm)
Diameter v/d pistonpen (mm)

Bestell-Nr. *Bestelnummers*	Bohrung *Boring*	Typ *Type*	Anzahl der Kolbenringe *Aantal zuigerveren*	Al-fin *Al-fin*	A	B	D	E
26/33-46	98.00mm	B3	3		57.35	16.50	99.35	30.17
26/33-48	102.00mm	E3			57.30		103.10	
26/33-49		D3		Ja *Ja*	66.30	21.50	112.00	34.92
26/33-50					66.42			
26/33-51	106.50mm				66.30	18.75		
26/33-52					66.42			
26/33-53					66.30	19.65		41.27
26/33-54					66.42			

BUCHSEN (FERTIG)
AFGEWERKTE CILINDERBUSSEN

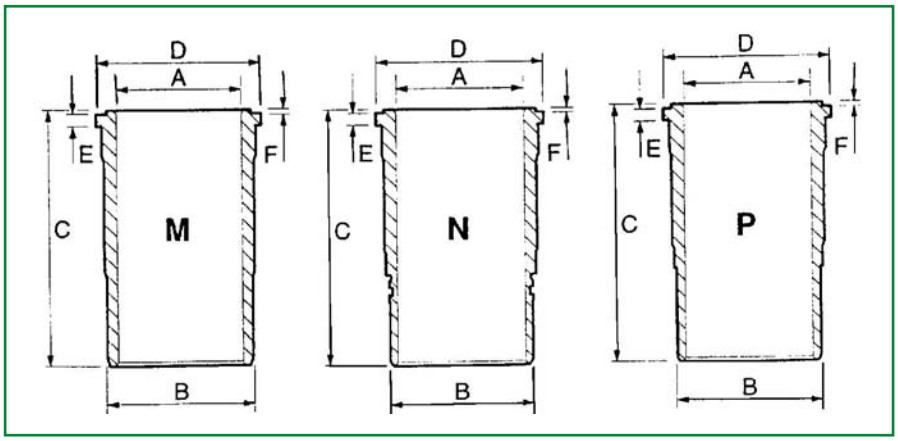

A : Bohrung (mm)
Boring (mm)
B : Aussendurchmesser (mm)
Buitendiameter (mm)
C : Gesamthöhe (mm)
Totale hoogte (mm)
D : Durchmesser Kragen (mm)
Diameter v/d kraag (mm)
E : Kragenhöhe (mm)
Kraaghoogte (mm)
F : Feuersteghöhe (mm)
Hoogte vuurkraag cil.bus (mm)

Bestell-Nr. *Bestelnummers*	Typ *Type*	A	B	C	D	E	F
26/35-45	N	98.00	107.60	197.00	123.00	6.00	0.75
26/35-46	P						
26/35-47	N	102.00	111.00		125.00		
26/35-48	P						
26/35-51	M	106.50	115.70	196.50	126.00		

Wir vertreiben keine Originalteile. Die Nummern dienen lediglich als Beschreibung.

De onderdeelnummers zijn ter indicatie. Het betreft niet originele onderdelen.

KOMPLETTER MOTORREPARATURSATZ
KOMPLETE MOTORREVISIESETS

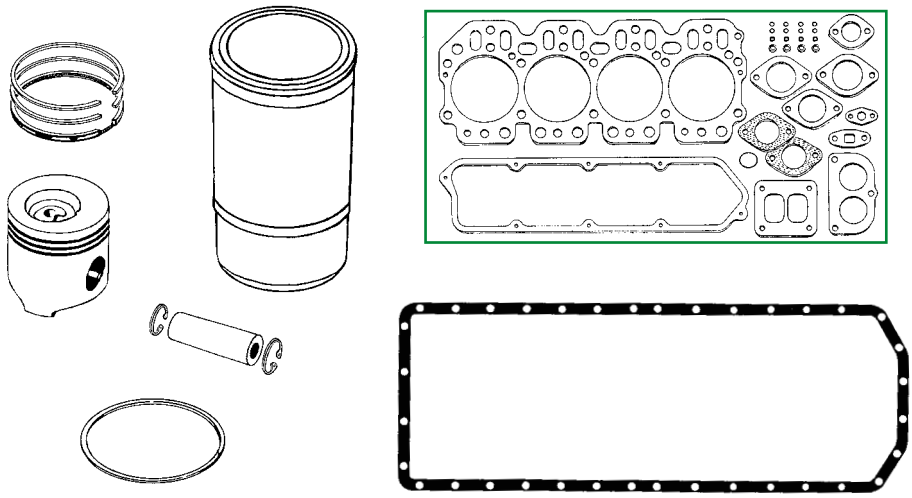

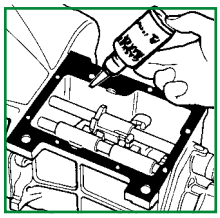

Inhalt : Kolben, Buchsen, Ringe, Buchsendichtungen, Kopfdichtsatz, Ölwannendichtung und Dichtmittel.
Bevat : kit-sets met busdichtingen, kopset, carterpakking en tube "Form-a-gasket".

Schleppertyp *Trekkertype*	Motor *Motor*	Bohrung *Boring*	Ø Bolzen *Ø As*	Bestell-Nr. *Bestel Nr.*
840, 940, 1040, 1140, 1350, 1550, 1630, 1750, 1850	3-179D	106,5 mm	35 mm	**26/30-85** (26/509K3)
1640, 1840, 2040, 2130, 2250, 2350, 2450, 2550, 2650	4-239D			**26/30-86** (26/509K4)
1830, 2030, 2120	4-219D	102 mm		**26/30-87**
2140, 2650, 2750, 2850	4-239T	106,5 mm	41 mm	**26/30-88**
2950, 3040, 3050, 3140, 3150, 3350, 3640	6-359D		35 mm	**26/30-89** (26/509K6)
3030, 3130, 4030	6-329D	102 mm		**26/30-90** (26/343K6)
3650, 4040, 4040S, 4050 (6593 ➪)	6-359T	106,5 mm	41 mm	**26/30-91**

Wir vertreiben keine Originalteile. Die Nummern dienen lediglich als Beschreibung.

De onderdeelnummers zijn ter indicatie. Het betreft niet originele onderdelen.

EINZELTEILE FÜR ZYLINDERKOPF
CILINDERKOP ONDERDELEN

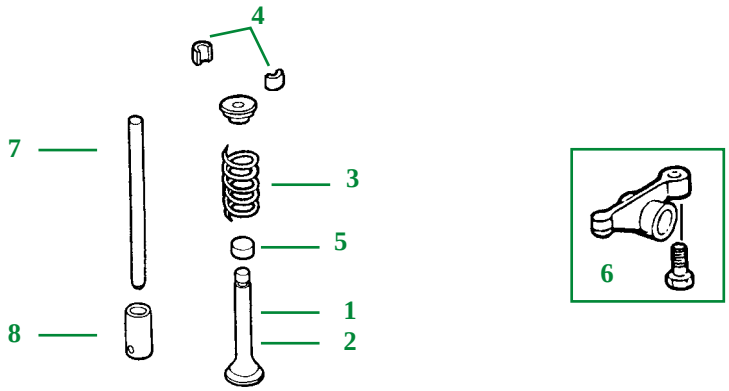

EUROPA / *EUROPA*

Abbildung / *Afbeelding*	1	2	3	4	5	6	7	8
Schleppertyp *Trekkertype*	**Einlassventil** *Inlaatklep*	**Auslassventil** *Uitlaatklep*	**Feder** *Veer*	**Keile** *Spie-set*	**Kappe** *Hoedje*	**Kipphebel** *Tuimelaar*	**Stösselstange** *Stoterstang*	**Führung** *Geleider*
820, 830, 840, 920, 930, 940, 1020, 1030, 1040, 1120, 1130, 1140, 1350, 1550, 1630, 1640, 1750, 1830, 1840, 1850, 2020, 2030, 2040, 2040S, 2120, 2130, 2250, 2450, 3030, 3040, 3050, 3120, 3130, 3140, 3340, 3350, 3640	**26/42-17** (R.52251, R.79623)	**26/43-17** (R.52252, R.79624)	**26/45-10** (R.26125)	**26/46-9** (T.20077)	**26/49-1** (T.20129)	**26/50-3** (AT.31250, RE.19031, RE.31973)	**26/53-3** (T.20310)	**26/54-4** (T.20073)
2140, 2650, 2850, 3650, 4040S, 4040	**26/42-18** (R.51735)							
6100, 6200, 6300, 6400, 6600, 6800, 7600	**26/42-150** (R.98062)	**26/43-150** (R.90692)		**26/46-10** (R.91889)				

USA / *USA*

Abbildung / *Afbeelding*	1	2	3	4	5
Schleppertyp *Trekkertype*	**Einlassventil** *Inlaatklep*	**Auslassventil** *Uitlaatklep*	**Feder** *Veer*	**Keile** *Spie-set*	**Kappe** *Hoedje*
4040, 4230, 4240	**26/42-151** (R.43883)	**26/43-151** (R.43679)	**26/45-10** (R.26125)	**26/46-9** (T.20077)	**26/49-1** (T.20129)
4050 (➪ 6592), 4250, 4430, 4440, 4450, 4630, 4640, 4650, 4840, 4850, 7020 (335845 ➪), 8430 (➪ 572026), 8440, 8450	**26/42-152** (R.50358)	**26/43-152** (R.50357)			
4055, 4255, 4455, 4555, 4560, 4755, 4760, 4955, 8100, 8200, 8300	**26/42-153** (R.84618)	**26/43-153** (R.84619)	**26/45-23** (R.91822)		

Die Ventile sind auch in den Übermassen 0,003 und 0,015 lieferbar. Bitte ergänzen Sie die Bestellnummer mit A oder B. Beachten Sie die Nummern in Klammern, als Vergleich mit Original JD-Ersatzteilnummern.
De kleppen zijn ook (met levertijd) leverbaar in overmaat 0,003" en 0,015". Bij bestelling dit vermelden door achter ons bestelnummer "A" of "B" te plaatsen. Zie cross-referentie lijst voor vergelijkbaar J.D.-onderdeelnummer.

Wir vertreiben keine Originalteile. Die Nummern dienen lediglich als Beschreibung.

De onderdeelnummers zijn ter indicatie. Het betreft niet originele onderdelen.

DICHTSÄTZE FÜR MOTOR (EUROPA)
PAKKINGEN VOOR MOTOR (EUROPA)

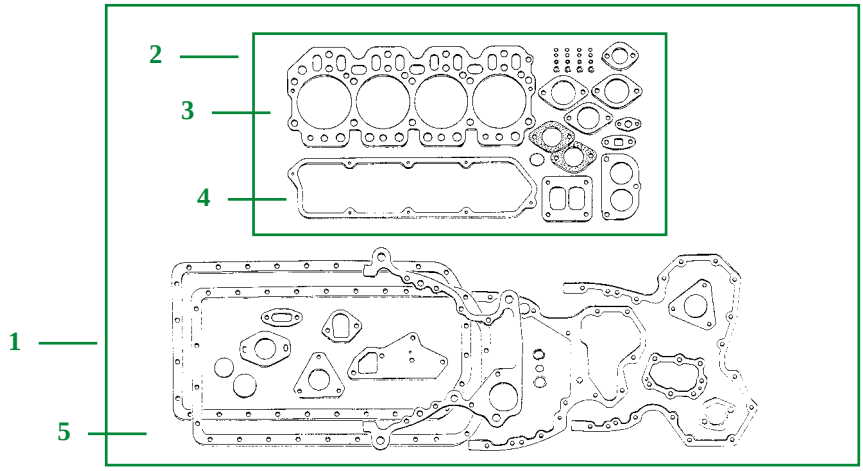

Abbildung / *Afbeelding*		1	2	3	4	5
Schleppertyp *Trekkertype*	**Zyl.** *Cil.*	**Dichtsatz komplett** *Motorpakkingsset* **(A)**	**Kopfdichtsatz** *Kopset*	**Kopfdichtung** *Koppakking*	**Ventildeckeldichtung** *Klepdekselpakking*	**Ölwannendichtung** *Carterpakking*
310, 510, 1020 (➪ 085099)	3	**26/70-40** (AT.23201, RE.13255, RE.37487, RE.38855)	**26/71-40** (AT.21626, AR.102295, RE.38848)	**26/73-40** (R.52789, R.98460) Ø 115mm	**26/74-40** (R.75729)	**26/75-40** (R.97341)
830, 840, 930, 940 1020 (085100 ➪), 1030, 1040, 1120, 1130, 1140, 1350, 1550, 1630, 1750, 1850, 1950, 2150		**26/70-41** (RE.16912, RE.50978, AR.102298, RE.38853)	**26/71-41** (AR.102297, , RE.38850, RE.37489)	**26/73-41** (R.80241, R.59447, R.97356) Ø 119mm		
710, 2020, 2120	4	**26/70-42** (DD.13273, RE.10535, RE.37486, RE.38854)	**26/71-42** (AT.21627, AR.100417, RE.38847)	**26/73-43** (R.59448, R.80242, R.92425)	**26/74-43** (R.73521)	**26/75-43** (R.97342, R.49515)
1640, 1830, 1840, 2030, 2040, 2040S, 2130, 2140, 2250, 2450, 2650, 2850, 6200, 6300		**26/70-43** (AR.97178, AR.100424, RE.12459, RE.38857, RE.16922)	**26/71-43** (AR.71992, RE.38851, RE.16920)			
6100		**26/70-150** (RE.16934, RE.38599)				
6400, 6500		**26/70-151** (RE.37715)				
3030, 3130, 3040, 3140, 4040, 4040S, 4050 (6593 ➪)	6	**26/70-45** (AR.97786, RE.38858, AR.102268, RE.16925)	**26/71-45** (AR.71994, AR.102267, RE.16924, RE.38852)	**26/73-45** (R.72791, R.59449, R.80243, R.92426)	**26/74-45** (R.75728)	**26/75-45** (R.97344)
3040, 3140 Mit erhöhter Hubkraft *Met grotere hefcapaciteit* 3050, 3350, 3640, 3650		**26/70-46** (RE.18684, RE.19789, RE.37496, RE.44575, RE.38860)				
3120		**26/70-44** (DD.13271, RE.13256, RE.37497, RE.38856)	**26/71-44** (AR.61287, RE.13268)			
6600, 6800		**26/70-45** (RE.38858)	**26/71-45** (AR.71994, AR.102267, RE.16924, RE.38852)			
7400, 7600		**26/70-153** (RE.38555, RE.38556)				

(A) : Wellendichtring (vorn & hinten) nicht beiliegend : Siehe Seite 4 & 5
Krukaskeerring voor & achter niet inbegrepen : zie pagina 4 & 5

Wir vertreiben keine Originalteile. Die Nummern dienen lediglich als Beschreibung.

De onderdeelnummers zijn ter indicatie. Het betreft niet originele onderdelen.

DICHTSÄTZE FÜR MOTOR (USA)
PAKKINGEN VOOR MOTOR (USA)

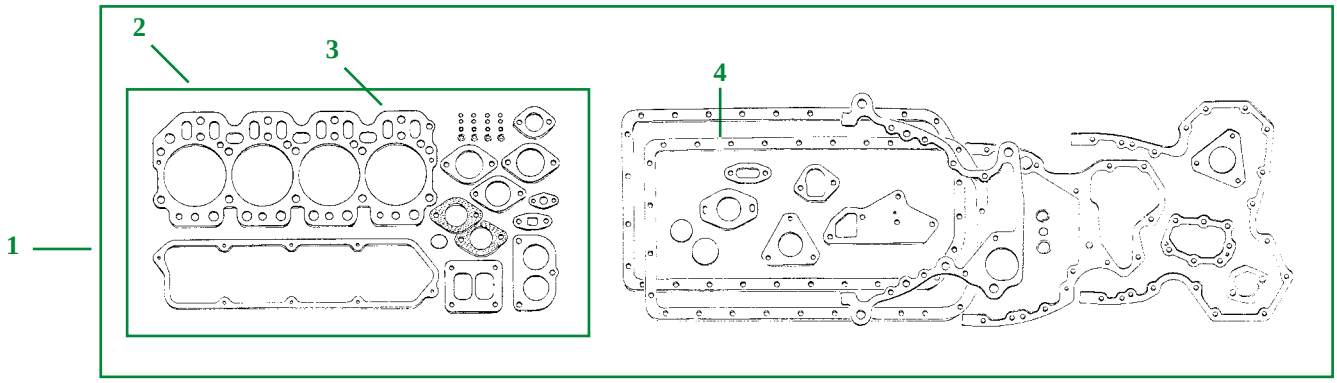

Abbildung / *Afbeelding*		1	2	3	4
Schleppertyp *Trekkertype*	**Zyl.** *Cil.*	**Dichtsatz komplett** *Motorpakkingsset* **(A)**	**Kopfdichtsatz** *Kopset*	**Kopfdichtung** *Koppakking*	**Ölwannendichtung** *Carterpakking*
4040, 4230	6	**26/70-154** (AR.63938)	**26/71-154** (AR.53630)	**26/73-154** (R.48291)	**26/75-46** (R.71918)
4050 (➪ 6592), 4250, 4350, 4440, 4450, 4640, 4650, 4840, 4850, 8430, 8440, 8450		**26/70-155** (AR.98845)	**26/71-155** (AR.98851)	**26/73-155** (R.55182, RE.34010)	
4055, 4255, 4455, 4555, 4560, 4755, 4760, 4855, 4955, 8100, 8200, 8300		**26/70-156** (RE.35647)	**26/71-156** (RE.29859)	**26/73-156** (RE.47336)	**26/75-45** (R.97344)
4240		**26/70-157** (AR.100638)	**26/71-157** (AR.100632)	**26/73-157** (R.66065)	
4430, 4630 7020 (33845 ➪)		**26/70-158** (AR.63269)	**26/71-158** (AR.63270)	**26/73-154** (R.48291)	

(A) : Wellendichtring (vorn & hinten) nicht beiliegend : Siehe Seite 6
Krukaskeerring voor & achter niet inbegrepen : zie pagina 6

STIRNDECKELDICHTUNG
KRUKASLAGERPAKKING

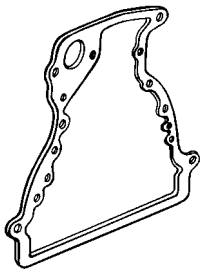

26/17-10
(R.49516, R.70483, R.97351)

310, 510, 710, 820, 830, 840, 930, 940, 1020, 1030, 1040, 1120, 1130, 1140, 1630, 1640, 1830, 1840, 2020, 2030, 2040, 2040S, 2120, 2130, 2140, 3030, 3040, 4040

STARTERKRANZ
STARTERKRANS

26/15-6
(T.20088)

(142 Zähne / *tanden*)

820, 830, 840, 920, 930, 940, 1020, 1030, 1040, 1120, 1130, 1140, 1350, 1630, 1640, 1750, 1830, 1840, 1850, 1950, 2020, 2030, 2040, 2040S, 2120, 2130, 2140, 2250, 2450, 2650, 2850, 3030, 3040, 3050, 3120, 3130, 3140, 3350, 3640, 3650, 6100, 6200, 6300

Wir vertreiben keine Originalteile. Die Nummern dienen lediglich als Beschreibung.

De onderdeelnummers zijn ter indicatie. Het betreft niet originele onderdelen.

NEBENANTRIEB
DISTRIBUTIETANDWIELEN

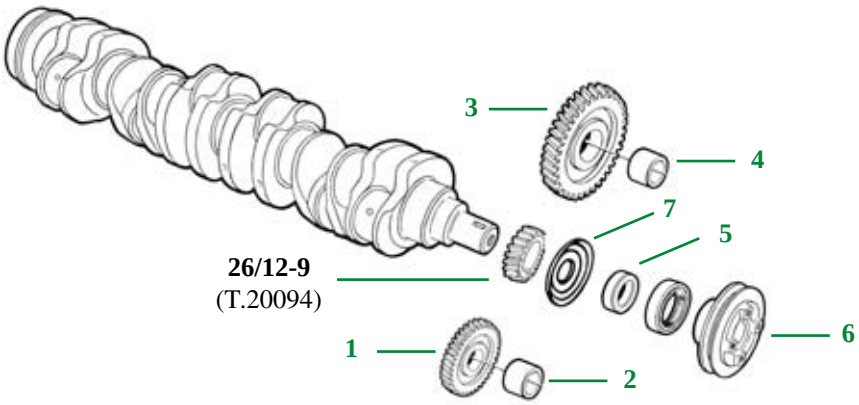

(45Z = 45 Zähne / *tanden)*

Abbildung / *Afbeelding*	1	2	3	4	5	6	7
Schleppertyp *Trekkertype*	**Zahnrad** *Tandwiel*	**Buchse** *Busje*	**Zahnrad** *Tandwiel*	**Buchse** *Busje*		**Riemenscheibe** *Krukaspoelie*	**Unterlegscheibe** *Afdekschijf*
310, 510, 710, 820, 830, 840, 920, 930, 940, 1020, 1030, 1040, 1120, 1130, 1140, 1350, 1550, 1630, 1640, 1750, 1830, 1840, 1850, 1950, 1950N, 2020, 2030, 2040, 2040S, 2120, 2130, 2140, 2250, 2450, 2650, 2850, 3030, 3040, 3050, 3120, 3130, 3140, 3350, 3640, 3650, 4040, 4040S	**26/82-6** (AT.24252) 45Z	**26/84-2** (T.26321)	**26/82-5** (AT.18009, AR.91660) 55Z	**26/84-1** (T.20034)			**26/11-14B** (T.20046)
820, 830, 920, 930, 1020, 1030, 1120, 1130, 1630						**26/59-4** (T.25366)	
1830, 2020, 2030, 2120, 2130						**26/59-5** (R.59312, R.72111)	
3030, 3040, 3120, 3130, 3140, 3640, 4040, 4040S					**26/11-14A** (T.30413) (6 Zyl./*cil.*)		

WELLE
BALANSAS

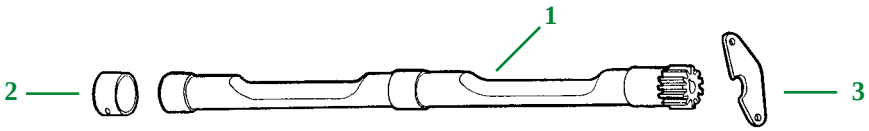

Abbildung / *Afbeelding*	1		2	3
Schleppertyp *Trekkertype*	**Welle, rechts** *Balansas rechts*	**Welle, links** *Balansas links*	**Buchse** *Busje*	**Befestigung** *Houder*
710, 1640, 1830, 2020, 2030, 2040, 2040S, 2120, 2130, 2250, 2450, 2650	**26/93-3** (AR.61351, RE.26282, RE.56349, AT.18155)	**26/93-4** (AR.61352, RE.26283, RE.56350, AT.18156)	**26/6094-1** (R.57160)	**26/6095-1** (R.88112, T.20193)
1840, 2140, 2850				

Wir vertreiben keine Originalteile. Die Nummern dienen lediglich als Beschreibung.

De onderdeelnummers zijn ter indicatie. Het betreft niet originele onderdelen.

ÖLPUMPE
OLIESMEERPOMP

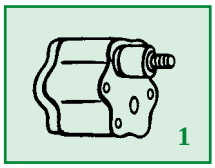

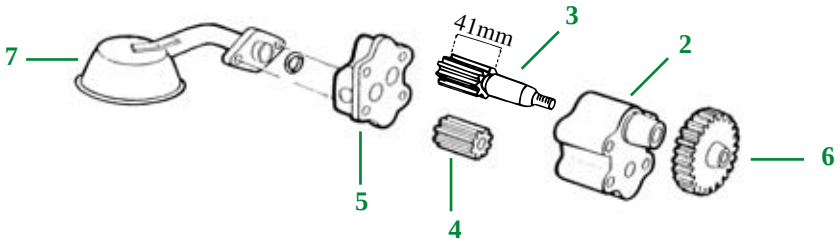

Abbildung / *Afbeelding*	1	2	3	4	5	6	7
Schleppertyp *Trekkertype*	**Ölpumpe** *oliesmeerpomp*	**Gehäuse** *Pomplichaam*	**Zahnrad** *Tandwielasje*		**Flansch** *Deksel*	**Antriebsrad** *Tandwiel*	**Stutzen** *Zuigkorf*
310, 510, 710, 820, 920							
830, 840, 930, 940, 1040, 1020, 1030, 1120, 1130, 1140, 1550, 1630, 1640, 1750, 1830, 1840, 1850, 1950, 2020, 2030, 2040, 2040S, 2120, 2130, 2140, 2250, 2450, 2650, 2850	**26/90-29** (RE.35685) (A)	**26/90-29A** (AR.62979)	**26/90-29B** (AR.62978)	**26/90-29C** (R.54614)	**26/90-29D** (R.53382)	**26/91-10** (T.20298)	**26/87-6** (AR.60701, RE.36425)
3030, 3040, 3050, 3120, 3130, 3140, 3350, 3640, 3640S, 3650							**26/87-7** (AR.59621)
4040, 4040S							

(A) 26/90-29 wird ohne Deckel (5), ohne Antriebsrad (6) und ohne Stutzen (7) geliefert.
(A) 26/90-29 wordt geleverd zonder deksel (5), zonder tandwiel (6) en zonder zuigkorffilter (7).

MOTORÖLKÜHLER
MOTOROLIEKOELER

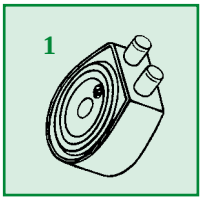

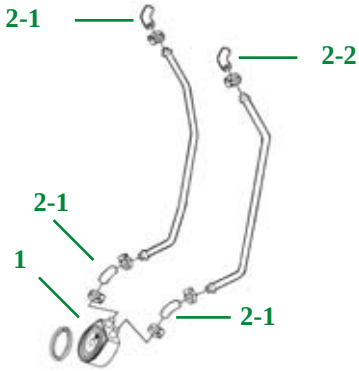

Abbildung / *Afbeelding*	1	2
Schleppertyp *Trekkertype*	**Ölkühler** *Oliekoeler*	**Schlauch** *Slang*
820, 1020, 1030, 1040, 1140, 1640, 1840, 2030, 2040, 2040S, 2130, 2140, 2250, 2450, 2650, 2850, 3040, 3050, 3140, 3150, 3350, 3650, 4040, 4040S, 6200, 6300, 6400, 6500, 7400, 7600	**26/6097-1** (AR.98852, RE.31929, RE.14448, RE.61767, RE.12261)	
1040, 1140, 1140V, 1630, 1640, 1840, 2030, 2040, 2040S, 2130, 2140, 2250, 2450, 2650, 3040, 3140, 3350, 4040, 4040S		**26/6098-1** (T.22942, R.55127) **(2-1)**
1630, 2030, 2130		**26/6098-2** (R.48989) **(2-2)**

Wir vertreiben keine Originalteile. Die Nummern dienen lediglich als Beschreibung.

De onderdeelnummers zijn ter indicatie. Het betreft niet originele onderdelen.

KRAFTSTOFFÖRDERPUMPEN
OPVOERPOMPEN

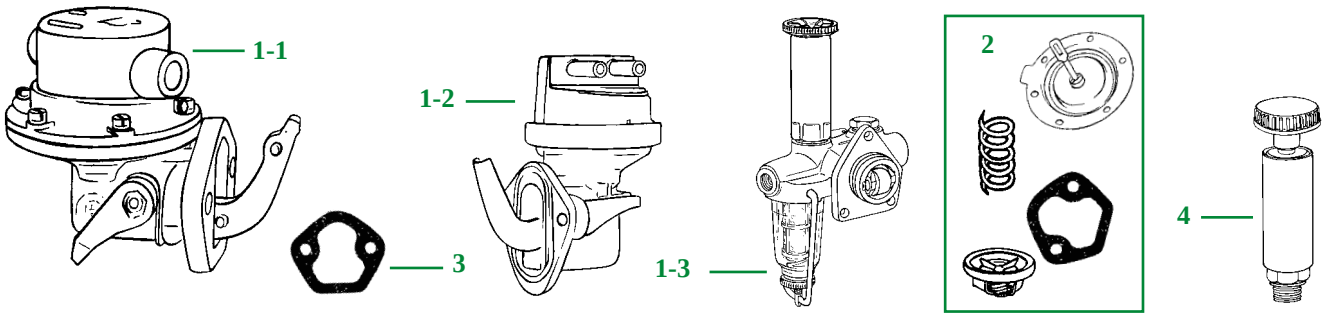

Abbildung / *Afbeelding*	1	2	3	4
Schleppertyp *Trekkertype*	**Pumpe komplett** *Komplete Opvoerpomp*	**Reparatursatz** *Revisieset*	**Dichtung** *Pakking*	**Handförderpumpe** *Handopvoerpomp*
820, 830, 840, 920, 930, 940, 1020, 1030, 1040, 1120, 1130, 1140, 1630, 1640, 1830, 2020, 2030, 2040, 2040S, 2120, 2130, 2140, 3030, 3040, 3120, 3130, 3140, 3640, 4040, 4040S	**26/100-21** Typ Corona *Type* (AR.52729, AR.77914, AR.92777, DD.13483, DD.14195, DD.14292) **1-1**	**26/101-21** (DD.14194) (BCD-CORONA)	**26/100-21G** (R.27285)	
1350, 1550, 1750, 1850, 1850N, 1950, 1950N, 2250, 2450, 2650, 2650N, 2850, 3050, 3350, 3650	**26/100-26** (RE.38009) **1-2**			
4350, 4430, 4440	**26/100-150** (AR.63831) Typ Bosch *Type* **1-3**			**26/100-150P** (R.70135) Typ Bosch *Type*

GLÜHSTART
GLOEIBOUGIES

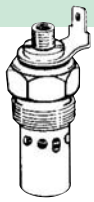

26/60-6
(AR.63103, DDX.4375, AR.63105)

26/60-5
(AT.26190)

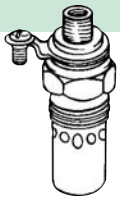

310, 510, 710, 820, 830, 840, 920, 930, 940, 1020, 1030, 1040, 1120, 1130, 1140, 1630, 1640, 1830, 1840, 2020, 2030, 2040, 2040S, 2120, 2130, 2140, 3030, 3040, 3120, 3130, 3140, 3640, 4040S

KRAFTSTOFFLEITUNG FÜR GLÜHSTART
BRANDSTOFLEIDING VOOR GLOEIBOUGIES

Mit Kunststofftank / *Met kunststoffen brandstoftank*

26/61-1
(AR.94126)

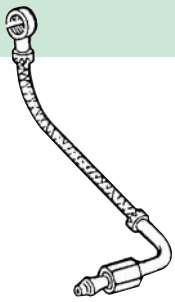

820, 830, 840, 920, 940, 1020, 1030, 1040, 1120, 1130, 1140, 1630, 1830, 1840, 2020, 2030, 2040, 2040S, 2120, 2130, 2140, 3030, 3040, 3130, 3140, 3340, 3640

Wir vertreiben keine Originalteile. Die Nummern dienen lediglich als Beschreibung.

De onderdeelnummers zijn ter indicatie. Het betreft niet originele onderdelen.

EINSPRITZDÜSEN UND EINZELTEILE
VERSTUIVERS EN BIJBEHORENDE DELEN

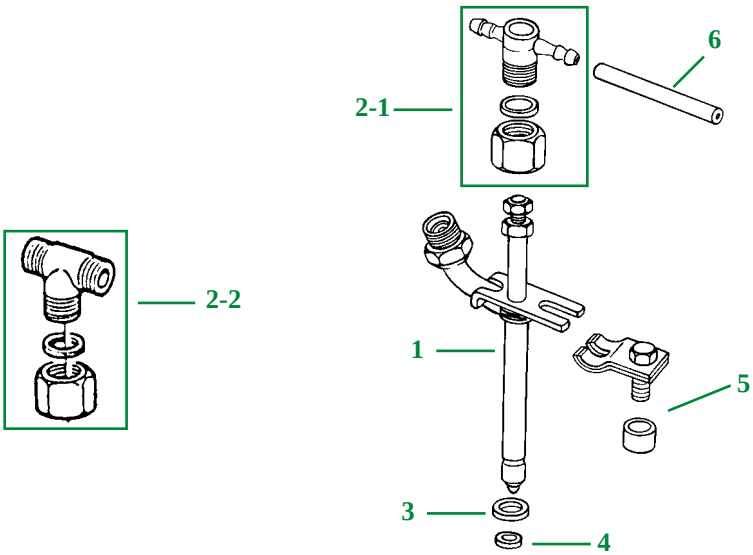

Abbildung / *Afbeelding*	1			2	3	4	5	6
Schleppertyp *Trekkertype*	**Düsen** *Verstuiver*	**Druck** *Druk*	**Einspritzdüsen-Nr.** *Verstuiver Nr.*	**Verbindungsstück** *Koppeling*	**Dichtung** *Dichting*		**Spannring** *Injecteurklem*	**Schlauch** **Slang**
310, 510, 710, 4040, 4040S, 4230				**26/113-2** (AT.29539 + AT.27622) **2-1** oder / *of* **26/113-3** (AT.29539 + AR.85618) **2-2**			**26/116-1** (R.34760)	**26/115-1** (T.27465, R.68283) oder / *of* **26/115-2** (R.66090)
Series 20, 30, 40 & 50 Ohne Turbo / *zonder Turbo*	**26/117-44** (AR.89564, AR.89563)	210 Bar *210 bars*	27333		**26/119-2** (R.34764, R.60746) Satz 12 *Set 12*	**26/119-3** (R.34767, R.48000) Satz 12 *Set 12*		
Series 40 & 50 (➪ 753261) Mit Turbo / *met Turbo*	**26/117-45** (AR.90024, AR.90023)		27336					
Serie 50 (753262 ➪) Mit Turbo / *met Turbo*	**26/117-46** (RE.31757, RE.37503)		26993					
3300, 3300X, 3400, 3400X, 6100, 6200, 6300, 6400, 6600, 6800, 6900	**26/117-47** (RE.36939, RE.38087)		28485 28484					
7600, 7700, 7800	**26/117-48** (RE.48786, RE.44508)		29279					

Wir sorgen dafür, dass er läuft.
Wij doen onze bijdrage tot doeltreffendheid.

Wir vertreiben keine Originalteile. Die Nummern dienen lediglich als Beschreibung.

De onderdeelnummers zijn ter indicatie. Het betreft niet originele onderdelen.

WASSERPUMPEN & REPARATURSÄTZE
WATERPOMPEN & REP.SETS

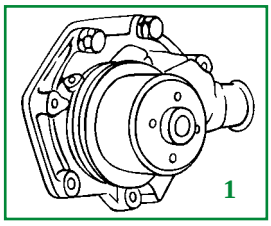

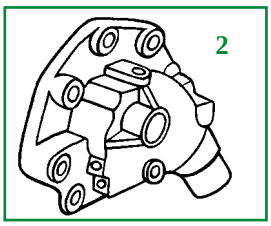

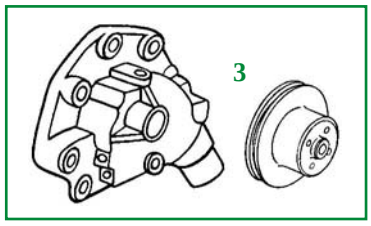

Schleppertyp *Trekkertype*	Abb. *Afb.*	Org.-Ref. *OEM nummer*	Pumpe *Waterpomp*	Reparatursatz *Revisieset*
820, 830, 920, 930, 1020, 1030, 1120, 1130, 1630, 1830, 2020, 2030, 2120, 2130	1	AT.27018, AT.29619 AR.65260, AR.85250	**26/130-41** (B-C)	**26/131-21** (RE.11345)
510, 710, 1750, 1850, 1950				
840, 940, 1040, 1140	2	AR.92416, RE.46257	**26/130-50** (B)	**26/131-23** (RE.11347)
1640, 1840, 2040, 2040S, 2140		AR.92417, AR.92903, RE.12836, RE.12835, AR.92418, RE.46238	**26/130-51** (B)	
2250, 2450, 2650, 2650N, 2850				
3030, 3120, 3130				**26/131-22** (RE.11346)
3040, 3140, 3640, 4040, 4040S, 3050, 3350, 3650				**26/131-24** (RE.11348)

(A) Mit Riemenscheibe / *Met poelie* (B) Ohne Riemenscheibe / *zonder poelie*

(C) Die Pumpen werden mit Montagesatz für Traktoren mit oder ohne Klimaanlage geliefert.
Waterpompen geleverd met montage-delen voor tractoren met of zonder Airco

WASSERPUMPENREPARATURSÄTZE - USA
REVISIESETS VOOR WATERPOMPEN - USA

Gehäusenummer (der Wasserpumpe) *Nr. op pomplichaam*	Motor *Motor*	Bestell-Nr. *Bestelnr.*	Wellendurchmesser *Asmaat*		
			Gesamtlänge *Totale lengte*	Ø Lager *Ø Rollager*	Ø Bolzen *Ø Pen*
R.41316	4-270D 6-404D	**26/131-50** (AR.9834) (A)	146mm (JD.9257)	38,1mm	18,95x15,90mm
R.26337, R.27547, R.34982, R.34977		**26/131-51** (AR.55617) (A)	119,6mm (JD.9212)	30mm	18,97x15,97mm
R.41315, R.41318, R.44122		**26/131-52** (AR.55619) (A)	118,95mm (JD.9355)	30mm	15,97x15,97mm
R.46561, R.50408, R.58713	6-404T 6-466D-T 6-466A	**26/131-53** (B)	146mm (JD.9257)	38,1mm	18,93x15,90mm
R.54955	6-404T 6-466T	**26/131-54** (B)	118,95mm (JD.9355)	30mm	15,97x15,97mm
R.50409, R.51683	6-404D	**26/131-55** (A)		30mm	

(A) Mit Schaufelrad / *Schoepenwiel meegeleverd* (B) Ohne Schaufelrad / *Schoepenwiel niet meegeleverd*

Wir vertreiben keine Originalteile. Die Nummern dienen lediglich als Beschreibung.

De onderdeelnummers zijn ter indicatie. Het betreft niet originele onderdelen.

KEILRIEMEN FÜR LÜFTER
V-SNAREN VOOR VENTILATOREN

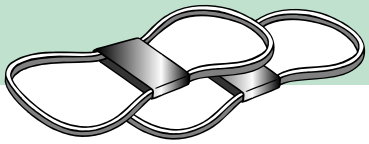

EUROPA / *EUROPA*

Schleppertyp *Trekkertype*	Drehstromlichtmaschine *Wisselstroomdynamo*	Wasserpumpe *Waterpomp*	Gleichstromlichtmaschine *Gelijkstroomdynamo*
510, 710, 1020, 1120 (➪ 075344), 2020, 2120 (➪ 075344)		**26/144-14** (T.23505)	
510, 820, 830, 920, 930, 1020, 1030, 1120 (075345 ➪), 1130, 1630, 1830, 2020, 2030, 2120 (075345 ➪), 2130	**26/144-15** (T.20334)		
840, 940, 1040, 1140, 1350, 1550, 1640, 1750, 1840, 1850, 1950 (➪ 788872), 2040, 2040S, 2140, 3120, 3030 (➪ 318122), 3130 (➪ 235169)	**26/144-16** (R.73784, R.97940)		
1950 (788873 ➪ *785962)* Ohne Visco-Lüfter / *Zonder visco-static ventilator*			
1950 (785963 ➪) Mit Visco-Lüfter / *Met visco-static ventilator*	**26/144-50** (R.97939)		
2250, 2450, 2650, 2850 Mit Visco-Lüfter / *Met visco-static ventilator*	**26/144-51** (R.87153)		
2250, 2450, 2650, 2850 Ohne Visco-Lüfter / *zonder visco-static ventilator*	**26/144-52** (R.87154)		
3030 (318123 ➪), 3130 (235170 ➪)	**26/144-17** (N.150864)		
3040, 3140	**26/144-18** (R.73785)		
3050, 3350 Mit Visco-Lüfter / *Met visco-static ventilator*	**26/144-53** (R.87152)		
3050, 3350, 3650 Ohne Visco-Lüfter / *zonder visco-static ventilator*	**26/144-54** (R.87151)		
3640	**26/144-19** (R.82174)		
3650 Mit Visco-Lüfter / *Met visco-static ventilator*	**26/144-55** (R.91407)		
4040, 4040S	**26/144-20** (R.46113, R.79024)		

USA / *USA*

Schleppertyp *Trekkertype*	Drehstromlichtmaschine *Wisselstroomdynamo*	Wasserpumpe *Waterpomp*
4040, 4050, 4240, 4250, 4350, 4440, 4450, 4650, 4850	**26/144-150** (AR.74662) Satz 2 - *Set 2*	

LÜFTERFLÜGEL
VENTILATORBLADEN

1040, 1140, 1750, 1830, 1850, 2030

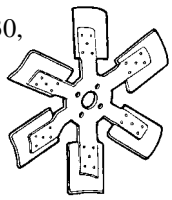

26/145-19
(AT.26373)

1640, 1840, 2040, 2040S, 2140, 3030, 3120, 3130

26/145-20
(AR.26382, RE.41269)

Wir vertreiben keine Originalteile. Die Nummern dienen lediglich als Beschreibung.

De onderdeelnummers zijn ter indicatie. Het betreft niet originele onderdelen.

THERMOSTATE & EINZELTEILE
THERMOSTATEN & BIJBEHORENDE DELEN

1

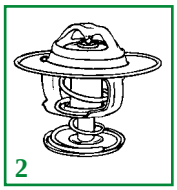
2

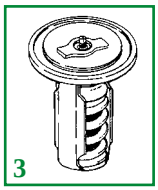
3

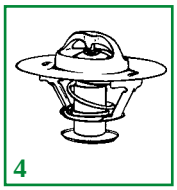
4

Schleppertyp *Trekkertype*	Abb. *Afb.*	Thermostat *Thermostaat*	
820, 830, 920, 930, 1950	1	**26/143-10** (AT.22961)	82°
1020, 1030, 1120, 1130, 1630, 1830, 2030, 2035, 2020, 2120	1	**26/143-10** (AT.22961) **26/143-11** (AT.22963)	82° 88°
940, 1040, 1140, 1640, 1840, 2040, 2040S, 2130, 2140, 2250, 2450, 2650, 2850	2	**26/143-12** (AR.61538)	82°
1550 (➪ 751243), 1750 (➪ 751243), 1850 (➪ 743472)	2		
1550 (751244 ➪), 1750 (751244 ➪), 1850 (743473 ➪)	1	**26/143-10** (AT.22961)	
3120, 3130 (➪ 235169)	3	**26/143-13** (AR.77411)	
3030, 3040, 3050, 3130 (235170 ➪), 3140, 3350, 3640, 3650, 4040S, 4050, 4055, 4250, 4255, 4350, 4450, 4455, 4555, 4650, 4755, 4850, 4955, 6100, 6200, 6300, 6400, 6506, 6600, 6800, 6900, 7600, 7700, 7800, 8100, 8200, 8300, 8400	4	**26/143-14** (AR.48675)	

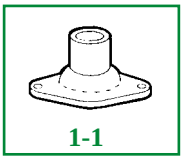
1-1

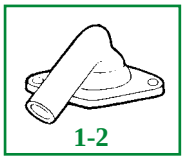
1-2

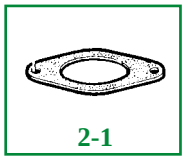
2-1

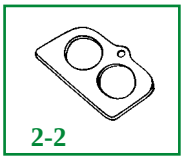
2-2

Abbildung / *Afbeelding*	1	2
Schleppertyp ***Trekkertype***	**Flansch** ***Flens***	**Dichtung** ***Pakking***
310, 510, 710, 1830, 2030, 2130	**26/149-1** (T.20317) **1-1**	**26/147-3** (T.20215) **2-1**
820, 830, 920, 930, 1020, 1030, 1120, 1130, 1350, 1550, 1630, 1750, 1850, 1950, 2020, 2030, 2120, 2130	**26/149-2** (T.23620) **1-2**	
840, 940, 1040, 1140, 1350, 1550, 1640, 1840, 2040, 2040S, 2140, 2250, 2450, 2650, 2850		
3030, 3040, 3050, 3130, 3140, 3350, 3640, 3650, 4040, 4040S, 6100, 6200, 6300, 6400, 6506, 6600, 6800, 6900, 7600, 7700		**26/147-4** (R.54638) **2-2**

Wir vertreiben keine Originalteile. Die Nummern dienen lediglich als Beschreibung.

De onderdeelnummers zijn ter indicatie. Het betreft niet originele onderdelen.

KÜHLERSCHLÄUCHE
RADIATORSLANGEN

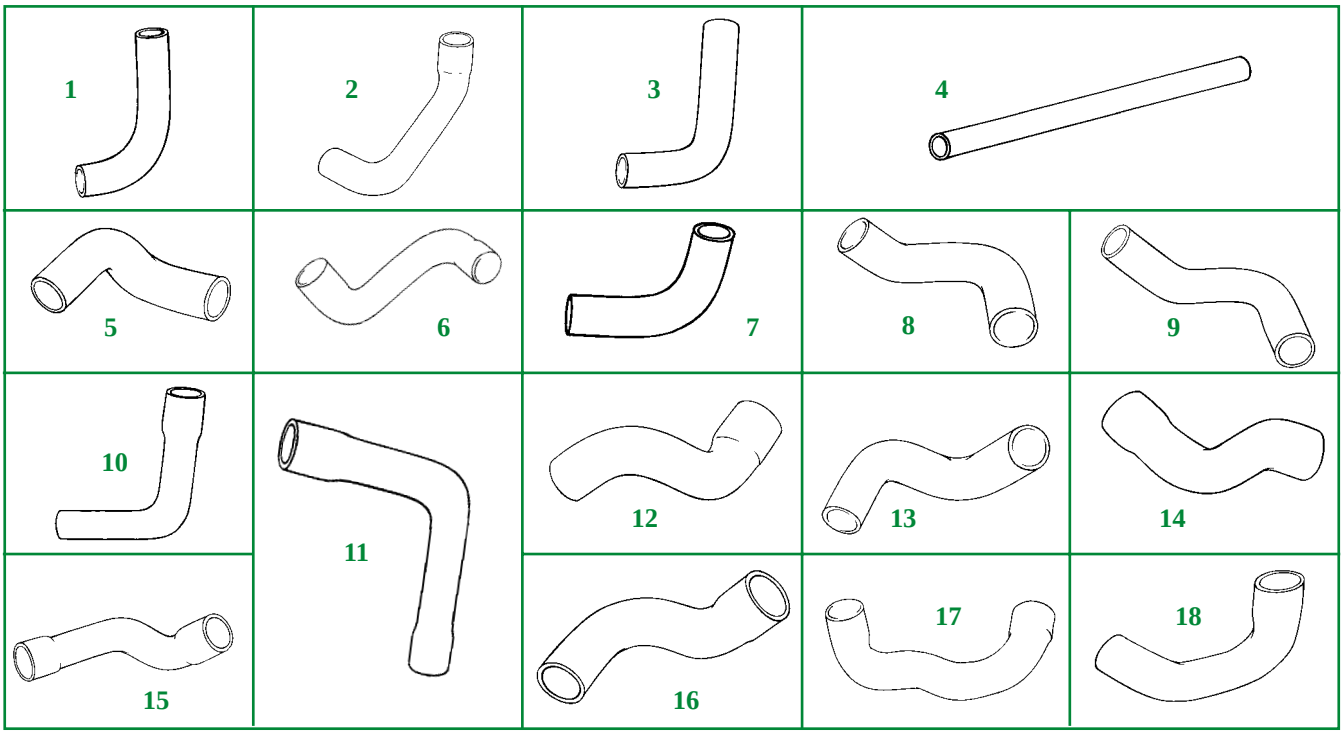

Schleppertyp *Trekkertype*	Abb. *Afb*	By-pass *By-pass*	Abb. *Afb*	Oben *Slang boven*	Abb. *Afb*	Unten *Slang onder*
820, 830, 920, 930, 1020, 1030, 1130, 1630,	1	**26/141-5** (T.20277)	5	**26/153-16** (T.23534)	13	**26/154-16** (T.22500)
840, 940, 1040, 1140	2	**26/141-8** (R.70737)	6	**26/153-20** (L.34920)		
1350, 1550, 1750, 1850 (➪ 751243)						
1350, 1550, 1750, 1850 (751244 ➪)	1	**26/141-5** (T.20277)				
1830, 2020, 2030, 2120			7	**26/153-17** (L.29263, T.23533)		
2130	3	**26/141-6** (L.35843, R.60765, R.42281)				
1640, 1840, 2040, 2040S, 2140	2	**26/141-8** (R.70737)	8	**26/153-21** (L.34898)	14	**26/154-21** (L.34921)
2250, 2450, 2650, 2650N			9	**26/153-70** (L.56296)	15	**26/154-70** (L.56295)
3120	4	**26/141-7** (T.25471)	10	**26/153-18** (T.28425)	16	**26/154-18** (T.28426)
3030, 3130 (➪ 189677)						
3030, 3130 (189678➪)			11	**26/153-19** (L.31795)		
3040, 3140, 3640			12	**26/153-22** (L.32456)	17	**26/154-22** (L.34922)
4040, 4040S					18	**26/154-23** (L.32468)

Wir vertreiben keine Originalteile. Die Nummern dienen lediglich als Beschreibung.

De onderdeelnummers zijn ter indicatie. Het betreft niet originele onderdelen.

KÜHLER
RADIATOR

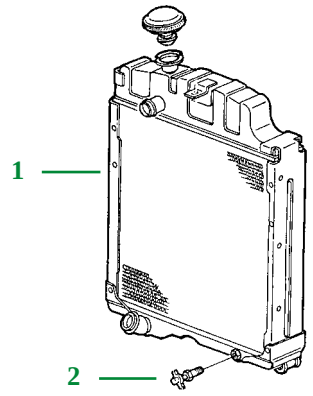

(A) Auch für Motorblock
Ook passend op de motorblok

Abbildung / *Afbeelding*	1	2
Schleppertyp ***Trekkertype***	**Kühler** **Radiateur**	**Blockhahn (A)** ***Aftapkraan***
310, 510, 710, 820, 830, 840, 920, 930, 940, 1020, 1030, 1040, 1120, 1130, 1140, 1350, 1630, 1640, 1750, 1830, 1850, 1950, 2020, 2030, 2130, 2140, 2250, 2450, 2650, 2850, 3030, 3040, 3050, 3120, 3130, 3140, 3150, 3350, 3640, 3650, 4040, 4040S, 4020, 4050, 4055, 4230, 4240, 4250, 4255, 4350, 4430, 4440, 4450, 4455, 4555, 4755, 4955		**26/152-2** (AT.13740) 1/4"
1640, 1840, 2040, 2040S, 2140	**26/150-36** (AL.37568, AL.31237)	

VERSCHIEDENE DECKEL
VERSCHILLENDE DOPPEN

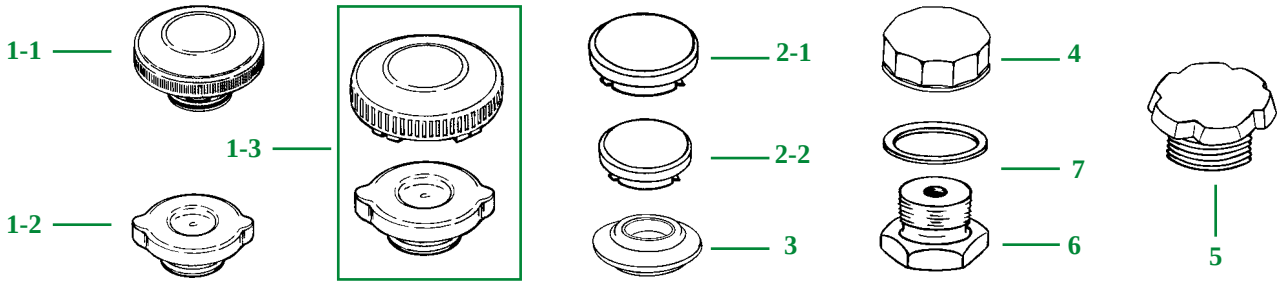

(A) Für Vorderachse / *voor kunststoffen tank*

(B) Für Metalltank / *voor metalen tank*

Abbildung / *Afbeelding*	1	2	3	4	5	6	7
Schleppertyp ***Trekkertype***	**Kühlerdeckel** ***Radiatordop***	**Tankdeckel** **Brandstoftankdop**	**Ring** ***Afdichtring***	**Öleinfülldeckel** ***Olievuldop***	**Deckel f. Hubeinrichtung** ***Olievuldop v/d hefinrichting***	**Ölablassschraube** ***Carterplug***	**Dichtung** ***Afdichtring***
820, 830, 840, 920, 930, 940, 1020, 1030, 1040, 1120, 1130, 1140, 1630, 1640, 1830, 1840, 2020, 2030, 2040, 2120, 2130, 2140, 3030, 3040, 3120, 3130, 3140	**26/151-9** (AT.29054) **1-1**	**26/105-5** (AT.20911) Ø 73mm (B) **2-2**	**26/6105-1** (R.39613)	**26/85-7** (T.20294)	**26/85-8** (L.29872, T.21563, AL.38083, AL.32620)	**26/88-7** (T.20098) Für Ölwanne aus Stahl *voor stalen carterdeksel* oder / *of* **26/88-8** (M.1746T) Für Ölwanne aus Guss *voor gietijzeren carterdeksel*	**26/6088-7** (T.13213)
840, 940, 1040, 1140, 1350, 1550, 1640, 1750, 1840, 1850, 2040, 2040S, 2140, 3040, 3140, 3640	**26/151-10** (AL.38374) **1-3**	**26/105-9** (AL.34678) Ø 98mm Rot / *Rood* (A) **2-1**					
2250, 2450, 2650, 2850, 3050, 3350, 3650	**26/151-20** (AL.56759) **1-2**						
4020, 4040, 4040S, 4050, 4055, 4230, 4240, 4250, 4255, 4350, 4430, 4440, 4450, 4455, 4555, 4755, 4955		**26/105-5** (AT.20911) Ø 73mm (B) **2-2**	**26/6105-1** (R.39613)	**26/85-7** (T.20294)			

Wir vertreiben keine Originalteile. Die Nummern dienen lediglich als Beschreibung.

De onderdeelnummers zijn ter indicatie. Het betreft niet originele onderdelen.

VERSCHIEDENE SCHALTER
DIVERSE SCHAKELAARS & ZENDERS

26/180-5 (DE.12465, AL.24527, AZ.15473, RE.51774)	Temperatursender 1/2 " BSP Gew. *Temperatuurzender 1/2" BSP draad*	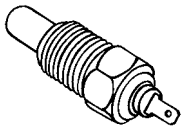	820, 830, 840, 920, 930, 940, 1020, 1030, 1040, 1120, 1130, 1140, 1350, 1550, 1630, 1640, 1750, 1830, 1840, 1850, 1950, 2020, 2030, 2040, 2040S, 2120, 2130, 2140, 2250, 2450, 2650, 2850, 3030, 3040, 3050, 3120, 3130, 3140, 3350, 3640, 3650
26/180-6 (DX.10361, DE.11572)	Temperatursender 5/8" UNF Gew. *Temperatuurzender 5/8" UNF draad*	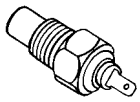	
26/187-7 (R.36265, AT.31756, AR.89691, AR.85323, AT.85153, AL.58356)	Startsicherheitsschalter *Nulpunt-schakelaar*	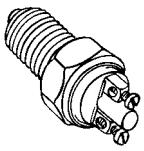	820, 830, 840, 920, 930, 940, 1020, 1030, 1040, 1130, 1140, 1630, 1640, 1830, 1840, 2020, 2030, 2040, 2040S, 2120, 2130, 3030, 3040, 3120, 3130, 3140, 3340, 3640, 3640S, 4040, 4040S, 4230, 4240, 4240S, 4350, 4430, 4440
26/187-3 (AL.27809, AL.67715)	Stopplichtschalter *Remlichtschakelaar*	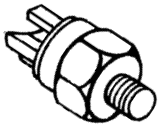	820, 830, 840, 920, 930, 940, 1020, 1030, 1040, 1120, 1130, 1140, 1350, 1550, 1630, 1640, 1750, 1850, 1950, 2020, 2030, 2040, 2040S, 2120, 2130, 2140, 2250, 2450, 2650, 2850, 3030, 3040, 3050, 3130, 3140, 3350, 3640, 3650, 4040, 4040S, 4230, 4240, 4350, 4430, 4440
26/186-4 (AR.27977, AT.85174)	Öldruckschalter *Oliedrukzender*	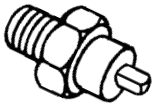	310, 510, 710, 820, 830, 840, 920, 930, 940, 1020, 1030, 1040, 1120, 1130, 1140, 1350, 1550, 1630, 1640, 1750, 1830, 1840, 1850, 1950, 2020, 2030, 2040, 2040S, 2120, 2130, 2140, 2250, 2450, 2650, 2850, 3030, 3040, 3050, 3100, 3120, 3130, 3140, 3200, 3200X, 3300, 3300X, 3350, 3400, 3400X, 3640, 3650

ÖLMESSSTAB
OLIEPEILSTOK

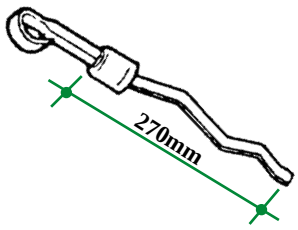

26/86-11
(AT.21534, AR.78192, RE.47261, RE.49440)

310, 510, 710, 820, 830, 840, 920, 930, 940, 1020, 1030, 1040, 1120, 1130, 1140, 1630, 1830, 2020, 2030, 2120, 2130, 2250, 2450, 2650, 2650N, 2850, 3030, 3040, 3050, 3130, 3140, 3350, 3640, 3640S, 3650, 4040, 4040S

Wir vertreiben keine Originalteile. Die Nummern dienen lediglich als Beschreibung.

De onderdeelnummers zijn ter indicatie. Het betreft niet originele onderdelen.

FILTER
FILTERS

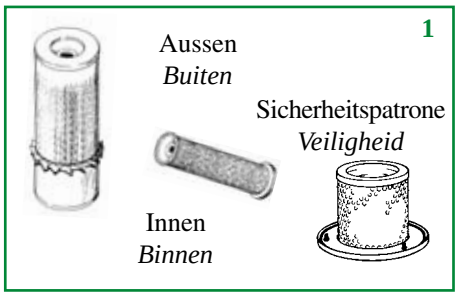

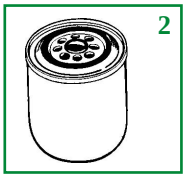

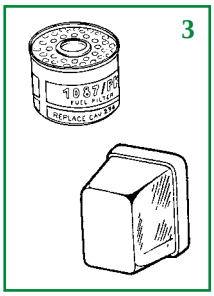

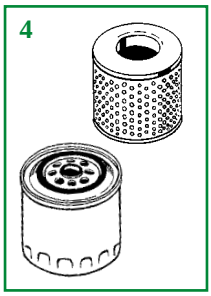

Schleppertyp *Trekkertype*	1 Luftfilter / *Luchtfilter* Aussen / *Buiten*	1 Luftfilter / *Luchtfilter* Innen / *Binnen*	2 Ölfilter *Olie*	3 Kraftstoff-Filter *Brandstof*	4 Hydraulikfilter *Hydrauliek*
T300, T500, T700				**60/111-28** (L.12824)	
310, 510, 710, 820, 920	**60/161-7** (AT.20728) H.: 285mm			**60/111-3** (AT.17387) (Ersetzt/*vervangt* CAV 296)	**60/240-2** (AR.75603) H.: 140 mm ohne /*zonder* HI-LO Ø Innen / *Binnen* 56/56mm oder / *of* **60/240-1** (AL.25554) mit / *met* HI-LO Ø Innen / *Binnen* 56/12mm
830, 930, 1020, 1030, 1120, 1130, 1630, 1830, 2020, 2030, 2120, 2130, 3020, 3120, 4020	**60/161-7** (AT.20728) (➪ 190319) H.: 285mm **60/161-8** (AR.84228, AL.65501) (190320 ➪) H.: 315mm	**60/162-8** (AL.27159, AE.31724) H.: 281mm		**60/111-3** (AT.17387) (Ersetzt/*vervangt* CAV 296) (➪ 173884) **60/111-12** (AR.50041) (173885 ➪)	
840, 940, 1040, 1140, 1640, 1840, 2040, 2040S	**60/161-8** (AR.84228, AL.65501) H.: 315mm	**60/162-8** (AL.27159, AE.31724) H.: 281mm	**60/97-7** (T.19044)	**60/111-12** (AR.50041)	**60/240-2** (AR.75603) H.: 140mm oder / *of* **60/240-3** (AR.94510, AR.98098) H.: 201mm
1350, 1550, 1750, 1850, 1950, 2150, 2350, 2550					**60/240-2** (AR.75603) H.: 140mm **60/655-14** (AL.56469) (Rücklauffilter *Retour*)
2140, 3040, 3140	**60/161-10** (AL.30394) H.: 374mm	**60/162-10** (AL.30395) H.: 332 mm oder / *of* **60/162-102** (L.34832) H.: 306mm			**60/240-2** (AR.75603) H.: 140mm oder / *of* **60/240-3** (AR.94510, AR.98098) H.: 201mm

Wir vertreiben keine Originalteile. Die Nummern dienen lediglich als Beschreibung.

De onderdeelnummers zijn ter indicatie. Het betreft niet originele onderdelen.

Schleppertyp *Trekkertype*	1 Luftfilter / *Luchtfilter* Aussen / *Buiten*	Innen / *Binnen*	2 Ölfilter *Olie*	3 Kraftstoff-Filter *Brandstof*	4 Hydraulikfilter *Hydrauliek*
2250, 2450, 2650	**60/161-35** (AZ.20623) (➪ 634102) H.: 353mm **60/161-8** (AR.84228, AL.65501) (634103 ➪) H.: 315mm	**60/162-35** (AL.58730, AL.67195) H.: 235mm **60/162-8** (AL.27159, AE.31724) H.: 281mm			**60/240-2** (AR.75603) H.: 140mm **60/655-14** (AL.56469) (Rücklauffilter *Retour*)
2750, 2850, 2950	**60/161-10** (AL.30394) H.: 374mm oder / *of* **60/161-35** (AZ.20623) H.: 353mm	**60/162-10** (AL.30395) H.: 332mm oder / *of* **60/162-35** (AL.58730, AL.67195) H.: 345mm			
3030, 3130	**60/161-9** (AL.27158) H.: 260mm	**60/162-9** (AL.27160) H.: 229mm	**60/97-7** (T.19044)	**60/111-12** (AR.50041)	**60/240-2** (AR.75603) H.: 140mm ohne /*zonder* HI-LO Ø Innen / *Binnen* 56/56mm oder / *of* **60/240-1** (AL.25554) H.: 137mm mit / *met* HI-LO Ø Innen / *Binnen* 56/12mm
3050, 3350	**60/161-35** (AZ.20623) H.: 353mm oder / *of* **60/161-9** (AL.27158) H.: 260mm	**60/162-35** (AL.58730, AL.67195) H.: 235mm oder / *of* **60/162-9** (AL.27160) H.: 229mm			**60/240-2** (AR.75603) H.: 140mm **60/655-14** (AL.56469) (Rücklauffilter *Retour*)
3640	**60/161-10** (AL.30394) H.: 374mm	**60/162-10** (AL.30395) H.: 332mm oder / *of* **60/162-102** (L.34832) H.: 308mm			
3650	**60/161-31** (AZ.30757) H.: 375mm	**60/162-31** (AL.61764) H.: 373mm			
4030	**60/161-11** (AR.79941) H.: 394mm	**60/162-11** (AR.79942) H.: 340mm			**60/240-2** (AR.75603) H.: 140mm

Wir vertreiben keine Originalteile. Die Nummern dienen lediglich als Beschreibung.

De onderdeelnummers zijn ter indicatie. Het betreft niet originele onderdelen.

Schleppertyp *Trekkertype*	1 Luftfilter / *Luchtfilter* Aussen / *Buiten*	1 Luftfilter / *Luchtfilter* Innen / *Binnen*	2 Ölfilter *Olie*	3 Kraftstoff-Filter *Brandstof*	4 Hydraulikfilter *Hydrauliek*
4040, 4040S	**60/161-11** (AR.79941) H.: 394mm	**60/162-11** (AR.79942) H.: 340mm	**60/97-7** (T.19044)	**60/111-12** (AR.50041)	**60/240-3** (AR.94510, AR.98098) H.: 201mm
4040 (US), 4230, 4240			**60/97-20** (AR.43634)	**60/111-12** (AR.50041) + **60/111-29** (AR.86755) (Mit Wasserabscheider *Met waterafscheider*)	**60/240-2** (AR.75603) H.: 140mm oder / *of* **60/240-3** (AR.94510, AR.98098) H.: 201mm
4050, 4250, 4350, 4450			**60/97-17** (AR.101278, RE.46380, RE.57394)	**60/111-27** (AR.86745) + **60/111-29** (AR.86755) (Mit Wasserabscheider *Met waterafscheider*)	**60/240-3** (AR.94510, AR.98098) H.: 201mm
4055, 4255, 4455					
4320	**60/161-37** (AR.79679) H.: 425mm	**60/162-37** (AR.79680) H.: 356mm	**60/97-20** (AR.43634)	**60/111-12** (AR.50041)	**60/240-2** (AR.75603) H.: 140mm
4430				**60/111-12** (AR.50041) + **60/111-29** (AR.86755) (Mit Wasserabscheider *Met waterafscheider*)	**60/240-2** (AR.75603) H.: 140mm (➪ 048974) oder / *of* **60/240-3** (AR.94510, AR.98098) H.: 201mm (048975 ➪)
4440				**60/111-12** (AR.50041)	**60/240-3** (AR.94510, AR.98098) H.: 201mm
4520, 4620					**60/240-2** (AR.75603) H.: 140mm
4555, 4650, 4755, 4850, 4955	**60/161-150** (AR.80652) H.: 492mm	**60/162-150** (AR.80653) H.: 398mm	**60/97-17** (AR.101278, RE.46380, RE.57394)		**60/240-3** (AR.94510, AR.98098) H.: 201mm

Wir vertreiben keine Originalteile. Die Nummern dienen lediglich als Beschreibung.

De onderdeelnummers zijn ter indicatie. Het betreft niet originele onderdelen.

Schleppertyp *Trekkertype*	1 Luftfilter / *Luchtfilter* Aussen / *Buiten*	1 Luftfilter / *Luchtfilter* Innen / *Binnen*	2 Ölfilter *Olie*	3 Kraftstoff-Filter *Brandstof*	4 Hydraulikfilter *Hydrauliek*
4630			**60/97-20** (AR.43634)	**60/111-27** (AR.86745) + **60/111-29** (AR.86755) (Mit Wasserabscheider *Met waterafscheider*)	**60/240-2** (AR.75603) H.: 140mm (➪ 015516) **60/240-3** (AR.94510, AR.98098) H.: 201mm (015517 ➪)
4640, 4840	**60/161-150** (AR.80652) H.: 492mm	**60/162-150** (AR.80653) H.: 398mm		**60/111-12** (AR.50041) + **60/111-29** (AR.86755) (Mit Wasserabscheider *Met waterafscheider*)	**60/240-3** (AR.94510, AR.98098) H.: 201mm
4650, 4850				**60/111-27** (AR.86745) + **60/111-29** (AR.86755) (Mit Wasserabscheider *Met waterafscheider*)	
6100, 6200, 6300, 6400	**60/161-32** (AL.78223) H.: 310mm	**60/162-32** (AL.78224) Ø 128mm (Sicherheitspatrone *Veiligheid)*	**60/97-7** (T.19044)	**60/111-26** (RE.53400)	**60/97-18** (RE.34958) H.: 240mm **60/97-19** (AL.77061) H.: 155mm (Getriebe *Versnellingsbak*)
6600, 6800, 6900	**60/161-34** (AL.78869) H.: 313mm	**60/162-34** (AL.78870) Ø 161mm (Sicherheitspatrone *Veiligheid)*			
7020, 7520			**60/97-20** (AR.43634)	**60/111-12** (AR.50041)	**60/240-2** (AR.75603) H.: 140mm
7600	**60/161-30** (RE.34962) H.: 330mm oder / *of* **60/161-34** (AL.78869) H.: 313mm	**60/162-30** (RE.34963) H.: 300mm oder / *of* **60/162-34** (AL.78870) Ø 161mm (Sicherheitspatrone *Veiligheid)*	**60/97-7** (T.19044)	**60/111-26** (RE.53400)	**60/641-10** (RE.39527) H.: 240mm 2 x

Wir vertreiben keine Originalteile. Die Nummern dienen lediglich als Beschreibung.

De onderdeelnummers zijn ter indicatie. Het betreft niet originele onderdelen.

Schleppertyp *Trekkertype*	1 Luftfilter / *Luchtfilter* Aussen / *Buiten*	1 Luftfilter / *Luchtfilter* Innen / *Binnen*	2 Ölfilter *Olie*	3 Kraftstoff-Filter *Brandstof*	4 Hydraulikfilter *Hydrauliek*
7700	**60/161-36** (RE.34966) H.: 400mm oder / *of* **60/161-34** (AL.78869) H.: 313mm	**60/162-36** (RE.34967) H.: 374mm oder / *of* **60/162-34** (AL.78870) Ø 161mm (Sicherheitspatrone *Veiligheid)*	**60/97-17** (AR.101278, RE.46380, RE.57394)	**60/111-26** (RE.53400)	**60/641-10** (RE.39527) H.: 240mm 2 x
7800				**60/111-27** (AR.86745)	
8100, 8200, 8300	**60/161-151** (RE.51629) H.: 385mm	**60/162-151** (RE.51630) H.: 377mm		**60/111-27** (AR.86745) + **60/111-29** (AR.86755) (Mit Wasserabscheider *Met waterafscheider*)	**60/641-16** (RE.51797) H.: 362mm
8430	**60/161-152** (9677, AR.70106) H.: 518mm	**60/162-152** (9678, AR.70107) H.: 468mm	**60/97-20** (AR.43634)	**60/111-12** (AR.50041) + **60/111-29** (AR.86755) (Mit Wasserabscheider *Met waterafscheider*)	**60/240-2** (AR.75603) H.: 140mm (➪ 005625) **60/240-3** (AR.94510, AR.98098) H.: 201mm (005626 ➪)
8440	**60/161-150** (AR.80652) H.: 492mm	**60/162-150** (AR.80653) H.: 398 mm			**60/240-3** (AR.94510, AR.98098) H.: 201mm
8630, 8640	**60/161-152** (AR.70106) H.: 518mm	**60/162-152** (AR.70107) H.: 468mm	**60/97-17** (AR.101278, RE.46380, RE.57394)	**60/111-27** (AR.86745) + **60/111-29** (AR.86755) (Mit Wasserabscheider *Met waterafscheider*)	**60/240-2** (AR.75603) H.: 142mm (➪ 007636) **60/240-3** (AR.94510, AR.98098) H.: 201mm (007637 ➪)
8450, 8650, 8850				**60/111-27** (AR.86745)	
3100, 3200, 3200X, 3300, 3300X, 3400, 3400X	**60/161-153** (RT.6005011111) H.: 353mm	**60/162-153** (RT.6005011112) H.: 344mm	**60/97-7** (T.19044)	**60/111-26** (RE.53400)	**60/655-6** (RT.6005003244)

SAUGFILTER (HYDR.)
HYDRAULISCHE AANZUIGFILTER

60/641-12
(RT.6005007631)

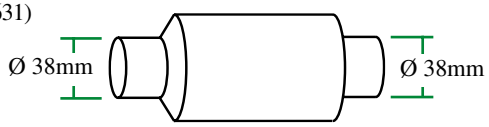

3100, 3200, 3200X, 3300, 3300X, 3400, 3400X

WASSERFILTER
WATERFILTER

60/156-2
(AR.89381)

4040, 4040S, 4440, 4640, 4840, 8430, 8450, 8630, 8640, 8650, 8850

Wir vertreiben keine Originalteile. Die Nummern dienen lediglich als Beschreibung.

De onderdeelnummers zijn ter indicatie. Het betreft niet originele onderdelen.

LUFTVORFILTER
CYCLOON-VOORFILTERS

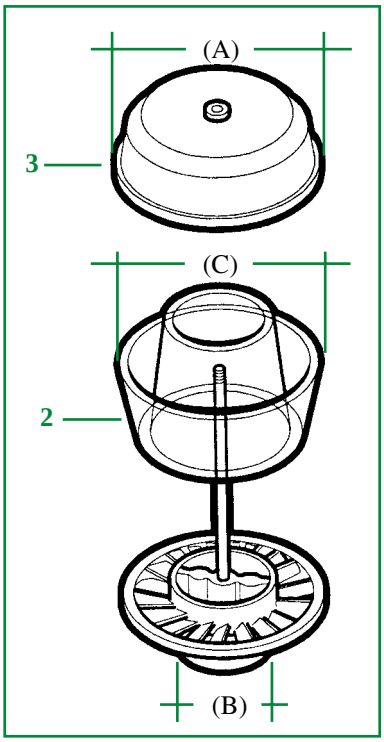

Abbildung / *Afbeelding*	1	2	3
Schleppertyp ***Trekkertype***	**Luftvorfilter** ***Cycloon-voorfilter***	**Plastik-Einsatz** ***Plastiek opvangglas***	**Deckel** ***Deksel***
940, 1020, 1030, 1040, 1120, 1130, 1140, 1630, 1640, 1830, 1840, 2020, 2030, 2040, 2120, 2130, 2250, 2450, 2650, 2850	**26/168-3** (AL.39934, AL.37357) (A) 186mm (B) Ø 80mm	**26/169-3** (R.28794) (C) 182mm	**26/168-3A** (AL.37364, FE.0648) (A) 186mm
2140, 3030, 3040, 3050, 3120, 3130, 3140, 3350, 3640, 3650	**26/168-4** (AZ.24175) (A) 269mm (B) Ø 80mm	**26/169-4** (L.28519) (C) 265mm	**26/168-4A** (AR.1729R, FE.6548) (A) 269mm
2140, 3030, 3040, 3050, 3120, 3130, 3140, 3350, 3640, 3650 Preiswerte Version *Economische versie*	**26/168-16** (AZ.24175)	**26/169-11** (L.28519)	

LUFTFILTERSCHLÄUCHE
LUCHTFILTERSLANGEN

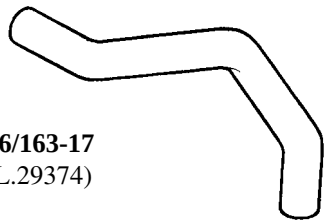

26/163-17
(L.29374)

820, 830, 920, 930, 1020, 1030, 1120, 1130, 1630

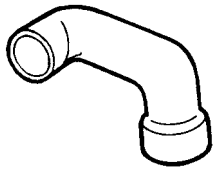

26/163-18
(L.29373)

820, 830, 920, 930, 1020, 1030, 1120, 1130, 1630, 1830, 2030, 2130

STAUBSAMMELGUMMI
STOFUITLAATKAPJE

26/155-1
(T.23262, T.23263)

820, 830, 840, 930, 940, 1020, 1030, 1040, 1120, 1130, 1140, 1350, 1550, 1630, 1640, 1750, 1830, 1840, 1850, 2020, 2030, 2040, 2040S, 2120, 2130, 3040, 3140, 3640

KRAFTSTOFFGLAS
BRANDSTOFGLAS

26/112-2
(R.56434, T.19119)

Typ / *type* : CAV
Mit gewölbtem Boden
Glas met bolle bodem
Höhe / *Hoogte* : 43mm
Bohrung/ Ø *gat* : 17,4mm

310, 510, 710, 820, 830, 920, 930, 1020, 1030, 1120, 1130, 1630, 1830, 2020, 2030, 2120, 2130, 3020, 3120, 4020

Wir vertreiben keine Originalteile. Die Nummern dienen lediglich als Beschreibung.

De onderdeelnummers zijn ter indicatie. Het betreft niet originele onderdelen.

SCHALLDÄMPFER
UITLAATDEMPERS

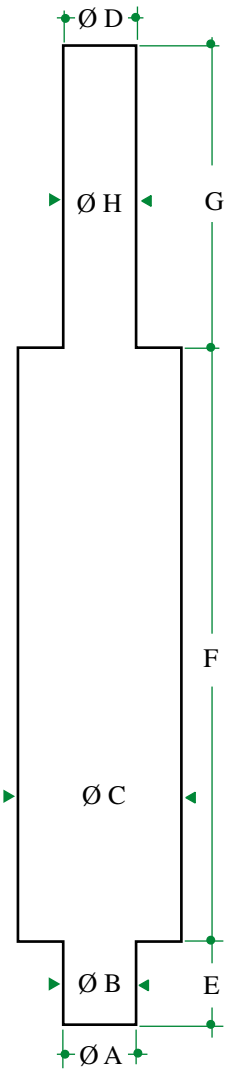

Bestell-Nr. *Bestelnummers*	A	B	C	D	E	F	G	H
26/165-82 (AT.21795)	52	55	120	41	55	79	60	45
26/165-15 (AL.27388)	63	66	138/220	48	90	485	225	51
26/165-16 (AL.27389)	63	66	117/215	48	200	500	160	51
26/165-17 (AL.24553)	74	76	112/230	64	100	620	200	66
26/165-86 (AR.41171, AR.86595)	75	78	110/230	54	88	490	100	57
26/165-83 (AR.86599, RE.20224)	99	104	112/220	88	20	845	90	92
26/165-85 (AR.48773, AR.61073)	101	104	112/210	85	28	840	65	90

Abmessungen in mm */Afmetingen in mm*

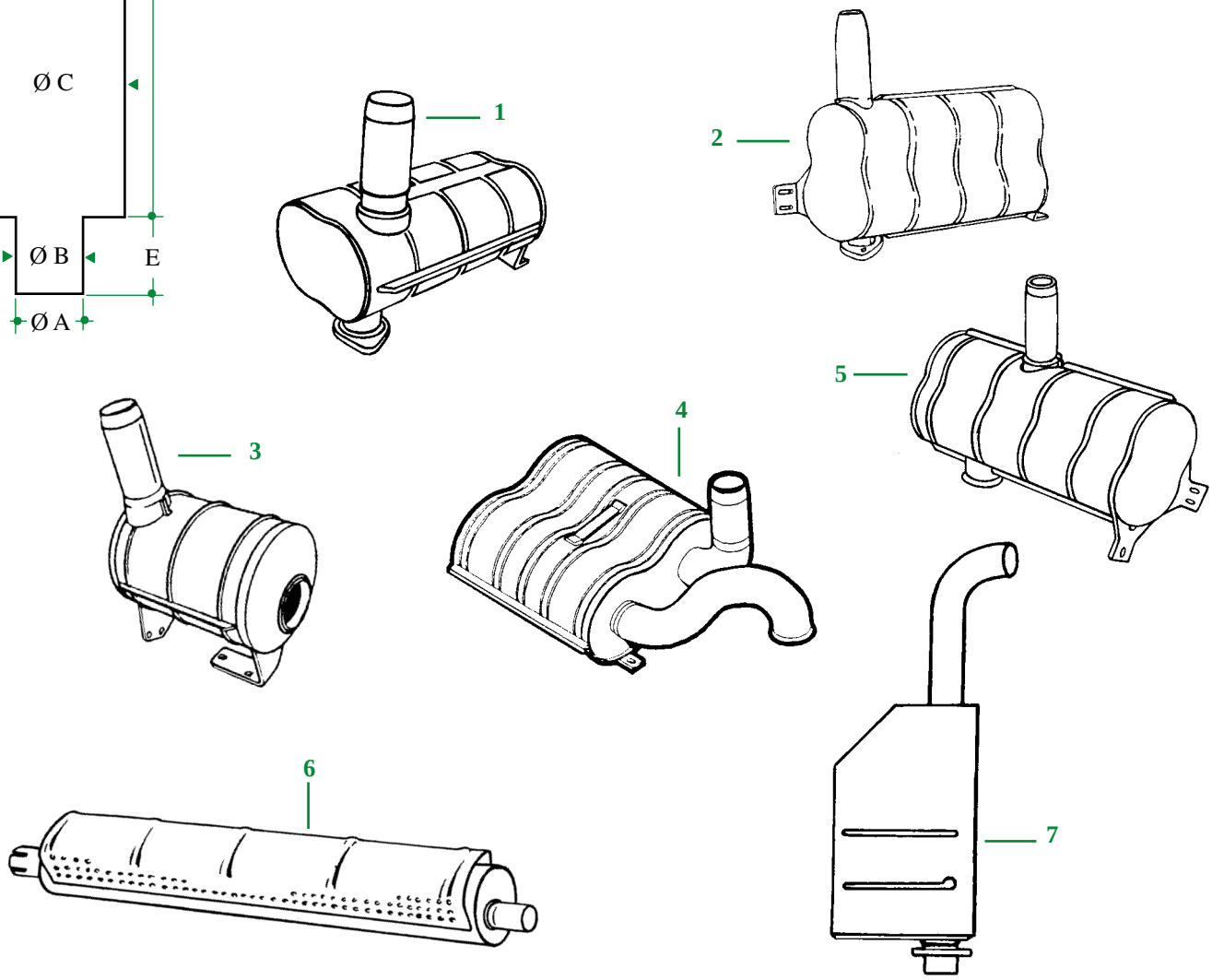

Wir vertreiben keine Originalteile. Die Nummern dienen lediglich als Beschreibung.

De onderdeelnummers zijn ter indicatie. Het betreft niet originele onderdelen.

SCHALLDÄMPFER
UITLAATDEMPERS

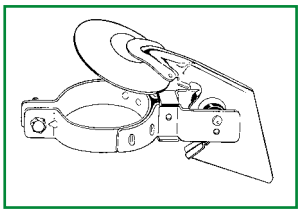

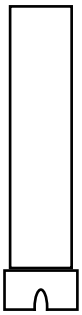

Krümmerdichtung
Dichting van uitlaatspruitstuk

26/66-12 Alle Traktoren
(T.20006) *Alle traktoren*

Schleppertyp *Trekkertype*	Abb. *Afb.*	Schalldämpfer *Uitlaatdempers*	Rohr *Bovenpijp*	Dichtung *Pakking*	Regenkappe *Raincap*
830, 840, 930, 940, 1020, 1030, 1040, 1120, 1130, 1140, 1350, 1550, 1630, 1750, 1850, 1850N	Vertikal *Vertikaal*	**26/165-15** (AL.27388)	**26/166-1** (R.38358)	**26/6167-2** (T.20141)	**70/2930-51** (AT.10611)
840, 940, 1040, 1140,	1	**26/165-18** (AL.31552)	**26/166-5** (AL.34694) 1050mm **26/166-6** (AL.31863) 1200mm	**26/6167-1** (L.34455, L.62441)	**70/2930-76** (AL.28307)
1830, 2020, 2030, 2120, 2130	Vertikal *Vertikaal*	**26/165-16** (AL.27389)	**26/166-1** (R.38358)	**26/6167-2** (T.20141)	**70/2930-51** (AT.10611)
1640, 1840, 2040, 2040S, 2250, 2450	2	**26/165-20** (AL.31492)	**26/166-5** (AL.34694) 1050mm **26/166-6** (AL.31863) 1200mm **26/166-7** (AL.31862) 1330mm	**26/6167-1** (L.34455, L.62441)	**70/2930-76** (AL.28307)
2140, 2650, 2850	3	**26/165-22** (AL.35753)			
3030, 3120, 3130	Vertikal *Vertikaal*	**26/165-17** (AL.24553)	**26/166-2** (T.32537)	**26/6167-3** (R.31142, 51M7057)	**70/2930-70** (AT.32240)
3040, 3140 (➪ 252123)	4	**26/165-24** (AL.30338)	**26/166-5** (AL.34694) 1050mm **26/166-6** (AL.31863) 1200mm **26/166-7** (AL.31862) 1330mm		**70/2930-76** (AL.28307)
3040, 3050, 3140 (252124 ➪), 3150, 3350, 3640	5	**26/165-25** (AL.37167)			
4040, 4040S, 4050, 4250, 4440, 4450	Vertikal *Vertikaal*	**26/165-83** (AR.86599, RE.20224)			**70/2930-95** (AR.86600)
830, 930, 1020, 1030, 1120, 1130, 1630, 1830, 2020, 2030, 2120, 2130	6 Horizontal *Horizontaal*	**26/165-82** (AT.21795)			
1035EV, 1635EV	7	**26/165-84** (DE.12410)			
4320, 4430, 4630	Vertikal *Vertikaal*	**26/165-85** (AR.48773, AR.61073)			**70/2930-95** (AR.86600)
4020, 4230, 4240	Vertikal *Vertikaal*	**26/165-86** (AR.41171, AR.86595)			**70/2930-57**

Wir vertreiben keine Originalteile. Die Nummern dienen lediglich als Beschreibung.

De onderdeelnummers zijn ter indicatie. Het betreft niet originele onderdelen.

KRAFTSTOFFTANK UND EINZELTEILE
BRANDSTOFTANKS & TOEBEHOREN

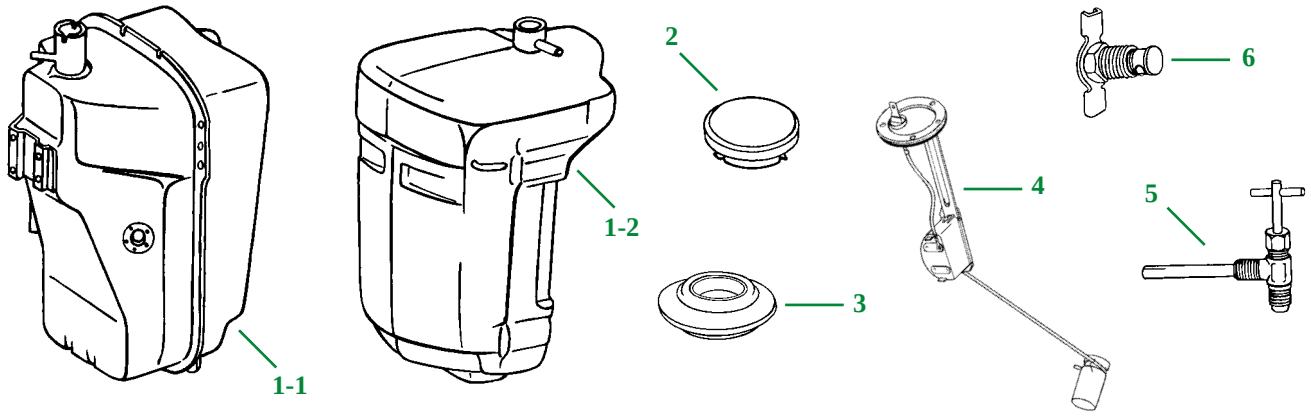

Abbildung / *Afbeelding*	1	2	3	4	5	6
Schleppertyp ***Trekkertype***	**Tank mit Deckel** ***Brandstoftank met dop***	**Tankdeckel** ***Tankdop***	**Dichtring** **Afdichtring**	**Tankschwimmer** ***Tankvlotter***	**Hahn** ***Brandstofkraan***	**Hahn** ***Radiatorplug***
820, 830, 920, 930, 1020, 1030, 1120, 1130, 1630	**26/6099-1** (AR.72910, AL.24219) **1-1**					
1830, 2020, 2030, 2120	**26/6099-2** (AR.72868, AL.24482) **1-1**					
2130	**26/6099-3** (AR.72951, AL.23213) **1-2**					
820, 830, 920, 930, 1020, 1030, 1040, 1120, 1130, 1140, 1630, 1640, 1830, 2020, 2030, 2040, 2040S, 2120, 2130, 2140, 3030, 3040, 3120, 3130, 3140		**26/105-5** (AT.20911) Ø 73mm (A)	**26/6105-1** (R.39613) Ø 73mm	**26/172-6** (AT.31619) (A)	**26/103-7** (R.34656)	**26/152-2** (AT.13740)
4020, 4040, 4050, 4055, 4230, 4240, 4250, 4255, 4350, 4430, 4440, 4450, 4455, 4555, 4755, 4955						
1640, 1840, 2040, 2040S, 2140		**26/105-9** (AL.34678) Ø 98mm (B) Rot / *Rood*		**26/172-15** (AL.38314, AL.33498, AL.68201) (B)		
1040, 1140, 3040, 3140						
840, 940, 1350, 1550, 1750, 1850, 1950, 2250, 2450, 2650, 2850, 3050, 3350, 3640, 3650						

(A) Für Metalltank / *voor metalen tank*
Ohne Kraftstoffleitung / *zonder brandstofleiding*

(B) Für Kunststofftank / *voor kunststoffen tank*
Mit Kraftstoffleitung / *Met brandstofleiding*

Wir vertreiben keine Originalteile. Die Nummern dienen lediglich als Beschreibung.

De onderdeelnummers zijn ter indicatie. Het betreft niet originele onderdelen.

LEUCHTEN
VERLICHTINGEN

FRONTSCHEINWERFER / *KOPLAMP*

26/189-202K (ET.1400K2)	Satz 2 Halogenscheinwerfer 3 Funktionen, Ø 144 mm mit Adapter zur Rohrbefestigung Ø 24mm Remplace AL.12064 et AL.12065 *Koplampset (halogeen)* *3 functies, diam.144mm* *Met bevestigingsbeugel voor montage op een buis van Ø 24mm* Glühlampe / *Gloeilamp* : **63/1955-472** (Ex : 10/12342)	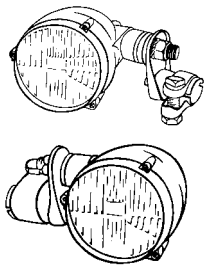	Alte Serien "20" & "30" *Oude tractoren "20" &"30" serie*
26/181-204 (AL.56091)	Frontscheinwerfer, Glühlampe H4 *Reflector,gloeilamp H 4* 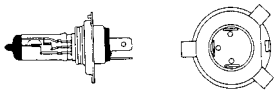 Glühlampe / *Gloeilamp* : **3/1955-472** (Ex : 10/12342)	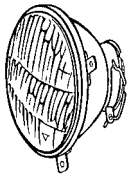	1550, 1750, 1850, 1850N, 1950, 1950N, 2250, 2450, 2650, 2650N, 2850, 3050, 3350, 3650, 4050, 4055, 4250, 4255, 4450, 4455, 4555, 4650, 4755, 4850, 4955

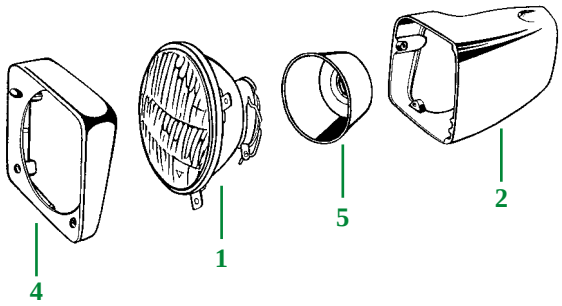

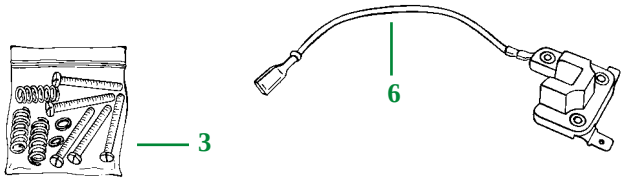

Glühlampe / *Gloeilamp* : **63/1955-410**
(Ex : 10/12620)

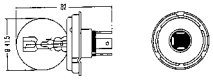

Abbildung/*Afbeelding*	1	2		3	4	5	6
Schleppertyp ***Trekkertype***	**Frontscheinwerfer** ***Reflector***	**Gehäuse links** ***Linkse kap***	**Gehäuse rechts** ***Rechtse kap***	**Befestigungssatz** ***Boutenset***	**Rahmen** ***Frontkap***	**Schutzkappe** ***Stofkap***	**Fassung** **Gloeilamphouder**
830, 930, 1030, 1130, 1630, 1830, 2030, 2130, 3030, 3130	**26/181-203** (DE.12298)	**26/182-8** (R.60139)	**26/182-9** (R.60138)	**26/184-2** (B.18402)	**26/188-200** (R.60135)	**26/187-200** (CE.14071)	**26/1956-1** (AR.49563)
840, 4640, 4840							
940, 1040, 1140, 1640, 2040, 2040S, 2140, 3040, 3140, 3640		**26/182-8** (R.60139)	**26/182-9** (R.60138)	**26/184-2** (B.18402)			
4040, 4240S							

FRONTSCHEINWERFER, KOMPLETT / *KOPLAMP KOMPLEET*

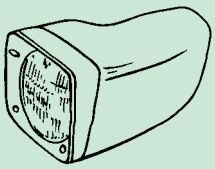

26/189-200 (DE.13524) Links / *Links*

26/189-201 (DE.13523) Rechts / *Rechts*

Wir vertreiben keine Originalteile. Die Nummern dienen lediglich als Beschreibung.

De onderdeelnummers zijn ter indicatie. Het betreft niet originele onderdelen.

LEUCHTEN
VERLICHTINGEN

RÜCKLEUCHTEN / *ACHTERLICHTEN*

26/1912-16K (ET.954/5, AL.25875)	Satz 2 Rückleuchten / *Paar achterlichten* Glühlampe / *Gloeilamp* : **63/1955-245** (10W) (Ex : 10/12814) **63/1955-382** (21W) (Ex : 10/12498)	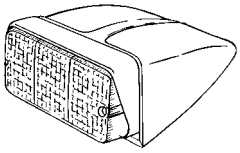	Serie "20"
26/1912-17 (AL.24545) (Rechts) **26/1912-18** (AL.25645) (Links)	Rückleuchte mit Clip-Befestigung *Achterlicht met clips* Gläser / *lampglazen* : **26/1913-17** (AL.27008) (D/*RH*) **26/1913-18** (AL.27014) (G/*LH*) Glühlampe / *Gloeilamp* : **63/1955-245** (10W) (Ex : 10/12814) **63/1955-382** (21W) (Ex : 10/12498)	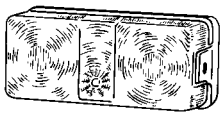	Serien "30" & "40" *Series*
26/1912-19 (AL.32070, AL.64946) (Rechts) **26/1912-20** (AL.32071) (Links) mit Kennzeichen-leuchte *met nr.-plaatverlichting*	Rückleuchte *Achterlicht* Gläser / *lampglazen* : **26/1913-80** (R/*R*) **26/1913-81** (L/*L*) Glühlampe / *Gloeilamp* : **63/1955-245** (10W) (Ex : 10/12814) **63/1955-382** (21W) (Ex : 10/12498)	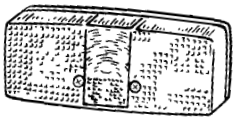	Serie "40" Serie "50"
26/1912-19 (AL.32070, AL.64946) (Rechts) **26/1912-21** (AL.35176, AL.64947) (Links) ohne Kennzeichen-leuchte *Zonder nr.-plaatverlichting*	Rückleuchte *Achterlicht* Gläser / *lampglazen* : **26/1913-80** (R/*R*) **26/1913-81** (L/*L*) Glühlampe / *Gloeilamp* : **63/1955-245** (10W) (Ex : 10/12814) **63/1955-382** (21W) (Ex : 10/12498)		
26/1920-1 (AT.27535)	Kennzeichenbeleuchtung / *nr.-plaatverlichting* Glühlampe / *Gloeilamp* : **63/1955-245** (10W) (Ex : 10/12814)		Serien "30" & "40" *series*

Wir vertreiben keine Originalteile. Die Nummern dienen lediglich als Beschreibung.

De onderdeelnummers zijn ter indicatie. Het betreft niet originele onderdelen.

LEUCHTEN
VERLICHTINGEN

BEGRENZUNGS-UND BLINKLEUCHTEN / *STAND - EN KNIPPERLICHTEN VOOR*

26/1918-2 (AL.13659)	Glühlampe / *Gloeilamp* : **63/1955-202** (3W) (Ex : 10/12842) **63/1955-270** (18W) (Ex : 10/12807)	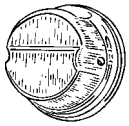	Serie "20"
26/1918-3 (AL.25644)	Gläser / *lampglazen* : **26/1919-3** (AL.27013) Glühlampe / *Gloeilamp* : **63/1955-239** (5W) (Ex : 10/12844) **63/1955-382** (21W) (Ex : 10/12498)	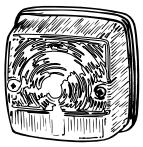	Serien "30" & "40" *Series*
26/1918-4 (AL.25877)	Begrenzungsleuchte, weiss *Standlichten (wit) op de cabine* Gläser / *lampglazen* : **26/1919-4** (AL.27012) Glühlampe / *Gloeilamp* : **63/1955-239** (5W) (Ex : 10/12844)	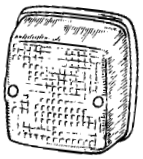	940, 1040, 1140, 1640, 2030, 2040, 2040S, 2130, 2140, 3030, 3040, 3130, 3140, 3640, 4040, 4040S, 4240, 4240S, 4350, 4440

ARBEITSSCHEINWERFER / *WERKLAMPEN*

63/1931-3 *TWIN-POWER*
(ET.5171)

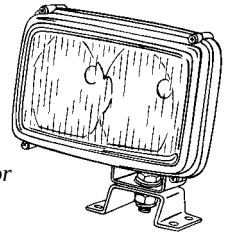

Reflektor
Stosssicheres Kunstoff-Gehäuse
Sehr grosse Lichtleistung
Halogen H3 Glühlampe - ohne Griff

Werklamp met breedstralende reflector
plastiek huis,schokbestendig
zeer grote lichtopbrengst
H-3 lamp - Zonder handvat

Glühlampe / *Gloeilamp* : **63/1955-453** (12V./55W)
(Ex : 10/12336)

63/1931-5
(10/W.394)

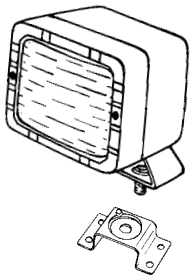

Verstellbar 360°
Halogen H3 Glühlampe - 112 x 126mm
(Glas : 82 x 82mm)

Draaibaar 360°
H-3 lamp - 112 x 126mm
(Glas : 82 x 82mm)

Glühlampe / *Gloeilamp* : **63/1955-453** (12V./55W)
(Ex : 10/12336)

63/1934-5 (ET.131) Fassung für / *Steun voor* 63/1931-5

63/1931-4
(ET.1253/F)

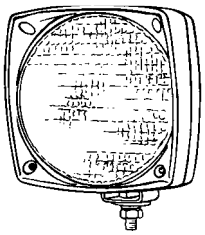

Halogen H3 Glühlampe
Mit Schalter

H-3 lamp
Met schakelaar

Glühlampe / *Gloeilamp* : **63/1955-453** (12V./55W)
(Ex : 10/12336)

63/1931-6
(ET.1251/H)

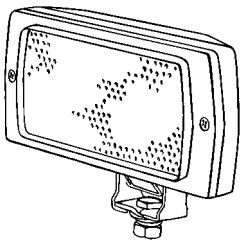

182 x 100mm
Halogen H3 Glühlampe
H-3 lamp

Glühlampe / *Gloeilamp* : **63/1955-453** (12V./55W)
(Ex : 10/12336)

Weitere Beleuchtungsteile, siehe Katalog 1. / *Andere mogelijke toepassingen van verlichting kunt u terugvinden in hoofdstuk 1, "verlichting en signalisatie", van de catalogus .*

Wir vertreiben keine Originalteile. Die Nummern dienen lediglich als Beschreibung.

De onderdeelnummers zijn ter indicatie. Het betreft niet originele onderdelen.

BORDINSTRUMENTE
DASH-BOARDINSTRUMENTEN

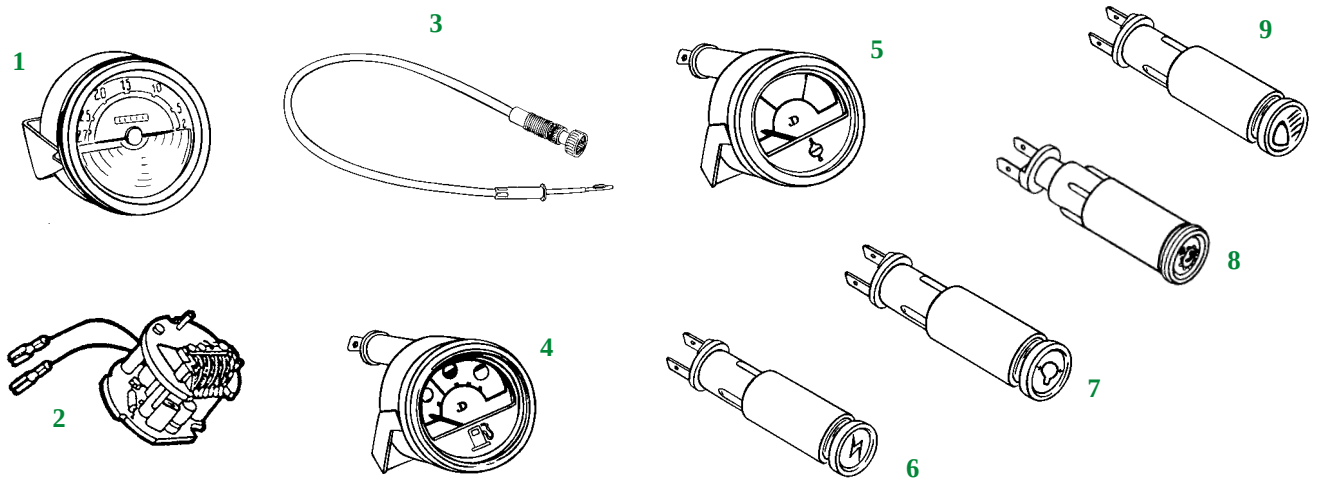

Schleppertyp *Trekkertype*	Abb. *Afb.*	Beschreibung *Omschrijving*	Ref. *Bestel Nr.*
820, 830, 920, 930, 1020, 1030, 1120, 1130, 1630, 2020, 2030, 2120, 2130	1	Traktormeter 25km/H *uren-toerenmeter*	**26/176-29** (AL.24291, DE.14411, AL.30802)
		Traktormeter 32km/H *uren-toerenmeter*	**26/176-28** (AL.24289, DE.14410, AL.30800)
840, 940, 1040, 1140, 1550, 1640, 1750, 1840, 1850, 1850N, 1950, 1950N, 2040, 2040S, 2140, 2250, 2450, 2650, 2650N, 2850, 2850N, 3040, 3050, 3140, 3350, 3640, 3650	2	Traktormeter (elektronisch) *Electronische urenteller*	**26/176-30** (AL.33164)
830, 930, 1020, 1030, 1130, 1630	3	Traktormeterwelle L. : 600mm *urentellerkabel*	**26/177-15** (AL.23837)
1830, 2020, 2030, 2120, 2130 Ohne Kabine / *Zonder kabine*		Traktormeterwelle L. : 650mm *urentellerkabel*	**26/177-14** (AL.23838)
2030, 2130, 3030, 3130		Traktormeterwelle L. : 860mm *urentellerkabel*	**26/177-13** (AL.25366)
820, 830, 920, 930, 1020, 1030, 1130, 1630, 1830, 2020, 2030, 2120, 2130, 3030, 3120, 3130	4	Tankuhr *Brandstofmeter*	**26/171-11** (AL.24294)
820, 830, 930, 1020, 1030, 1120, 1130, 1630, 1830, 2020, 2030, 2120, 2130, 3030, 3120, 3130	5	Temperaturanzeige *Temperatuurmeter*	**26/174-13** (AL.24526, AL.24293, DE.14419)
830, 930, 1020, 1030, 1120, 1130, 1630, 1830, 2020, 2030, 2120, 2130, 3030, 3120, 3130	6	Batteriekontrolleuchte *Accu-indicator*	**26/971-1** (AT.24692)
	7	Öldruckkontrolleuchte *Brandstofmeter*	**26/970-1** (AT.24693)
820, 920, 1020, 1120, 1830, 2020, 2030, 2120, 2130, 3030, 3130	8	Getriebefilterkontrolleuchte Zender versnel.bakfilter	**26/972-1** (AT.27371)
830, 930, 1020, 1030, 1120, 1130, 1630, 1830, 2020, 2030, 2120, 3030, 3120, 3130, 4040S, 4240S, 4350	9	Lichtkontrolleuchte *Koplamp-indicator*	**26/973-1** (AT.24691)

Wir vertreiben keine Originalteile. Die Nummern dienen lediglich als Beschreibung.

De onderdeelnummers zijn ter indicatie. Het betreft niet originele onderdelen.

VERSCHIEDENE SCHALTER
DIVERSE SCHAKELAARS & ZENDERS

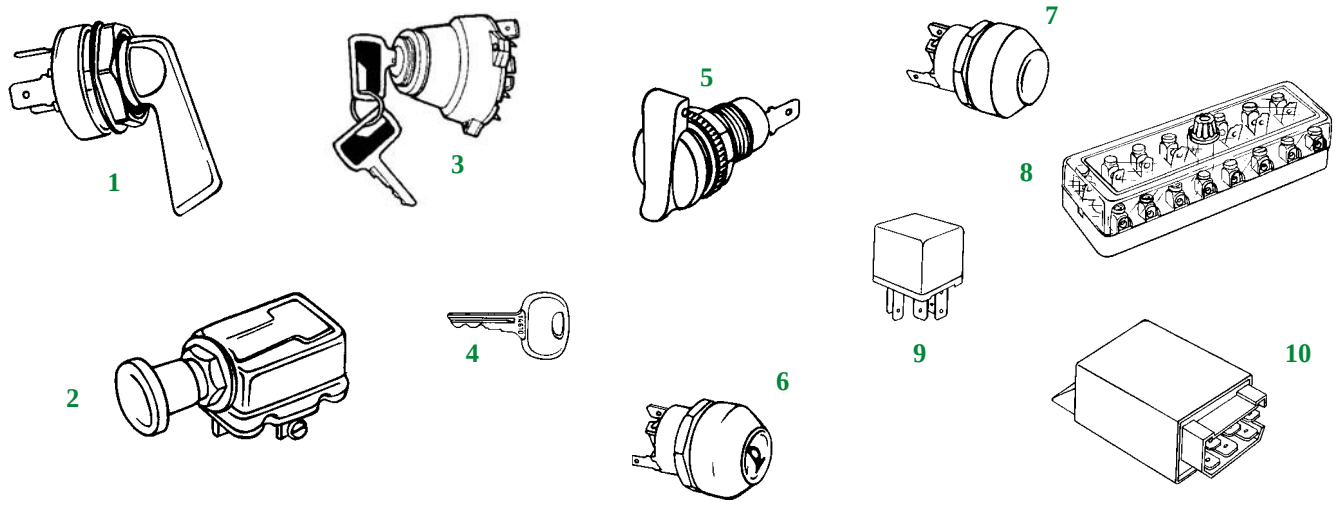

Schleppertyp *Trekkertype*	Abb. *Afb.*	Beschreibung *Omschrijving*	Bestell-Nr. *Bestelnr.*
1020, 1120, 1830, 2020, 2030, 2120, 2130, 3030, 3120, 3130	1	Blinkerschalter *Knipperlichtschakelaar*	**26/956-3** (AT.30194, AT.27651)
820, 830, 920, 930, 1020, 1030, 1120, 1130, 1630, 2020, 2030, 2120, 2130, 3030, 3120, 3130, 4040, 4230, 4240, 4430, 4440	2	Zug- und Startschalter *Voorgloei - en startschakelaar*	**26/950-11** (Ex : 10/343B) (AL.23512)
820, 830, 920, 930, 1020, 1030, 1120, 1630, 1830, 2020, 2030, 2120, 2130, 3030, 3120, 3130	3	Zündschloss mit Schlüssel *Verlichtingsschakelaar met sleutel*	**26/950-6** (AL.19890) 6 Positionen/*posities*
840, 940, 1040, 1140, 1550, 1750, 1850, 1950, 1950N, 1640, 2040, 2040S, 2140, 2650, 2650N, 2850, 3040, 3050, 3140, 3350, 3650, 3640, 3640S			**26/950-7** (AL.35864) 5 Positionen/*posities*
820, 830, 920, 930, 1020, 1030, 1120, 1630, 1830, 2020, 2030, 2120, 2130, 3030, 3120, 3130	4	Schlüssel *Sleutel*	**26/951-5** (Z.44576, L.28520)
840, 940, 1040, 1140, 1550, 1750, 1850, 1950, 1950N, 1640, 2040, 2040S, 2140, 2650, 2650N, 2850, 3040, 3050, 3140, 3350, 3650, 3640, 3640S, 4050, 4055, 4250, 4255, 4450, 4455, 4755, 4955			**26/951-6** (AL.35863)
510, 710, 820, 830, 920, 930, 1020, 1030, 1120, 1130, 1630, 2020, 2030, 2120, 2130, 3030, 3120, 3130	5	Stromstecker *Stekkerplug*	**26/963-1** (AL.16048)
830, 930, 940, 1020, 1030, 1040, 1120, 1130, 1140, 1550, 1630, 1640, 1750, 1830, 1840, 1850, 1950, 1950N, 2020, 2030, 2040, 2040S, 2120, 2130, 2140, 2250, 2450, 2650, 2650N, 2850, 3030, 3040, 3050, 3120, 3130, 3140, 3350, 3640, 3650, 6100, 6200, 6300, 6400	6	Hupenknopf *Claxondrukknop*	**26/953-2** (AT.29073)
	7	Startschalter *Startdrukknop*	**26/950-8** (AL.17684)
310, 510, 710, 820, 830, 920, 930, 1020, 1030, 1120, 1130, 1630, 1830, 2020, 2030, 2120, 2130, 3030, 3120, 3130, 4040, 4040S, 4230, 4240, 4240S, 4350, 4430, 4440	8	Sicherungskasten (8) *Zekeringdoos voor 8 zekeringen*	**26/964-1** (AL.14007)
840, 940, 1040, 1140, 1350, 1550, 1640, 1750, 1840, 1850, 1950, 2040, 2040S, 2140, 2250, 2450, 2650, 2850, 3040, 3050, 3140, 3340, 3350, 3640, 3640S, 3650	9	Magnetschalter *Relais*	**26/965-1** (AL.36335, AL.32072, AL.58367)
310, 510, 710, 820, 840, 920, 930, 940, 1020, 1030, 1040, 1120, 1130, 1140, 1350, 1630, 1640, 1750, 1840, 1850, 1950, 2020, 2030, 2040, 2040S, 2120, 2130, 2250, 2450, 2650, 2850, 3030, 3040, 3050, 3120, 3130, 3140, 3340, 3350, 3640, 3640S, 3650, 4040, 4230, 4240, 4430, 4440	10	Blinkgeber *Knipperdoos*	**26/961-2** (AL.14008, AL.25646, AL.32891, AL.27855)

Wir vertreiben keine Originalteile. Die Nummern dienen lediglich als Beschreibung.

De onderdeelnummers zijn ter indicatie. Het betreft niet originele onderdelen.

VERSCHIEDENES
DIVERSE ONDERDELEN

STOPZUG
MOTORSTOPKABELS

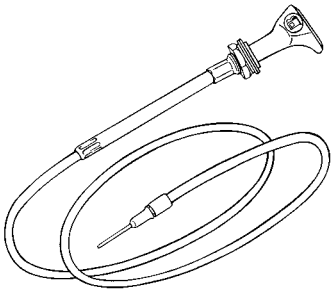

26/107-2 (Ex : JD.9331K)	L. : 1680mm Stopzug und Einzelteile für alle Modelle zu verwenden *Complete stopkabelset* *Vervangt eerdere toepassingen*
26/107-7 (AL.58243)	L. : 1280mm 1550, 1750, 1850, 1950, 1950N
26/107-8 (AL.58240)	L. : 1590mm 2250, 2450, 2650, 2650N, 2850

STECKER UND STECKDOSEN
STEKKERS VOOR ELEKTRISCHE BEDIENING

26/1971-3 (AL.66414) — 3 polige Steckdose / *3 poligstopcontact*

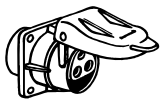

26/1970-3 (AL.68707) — 3 polige Stecker / *3 polige stekker*

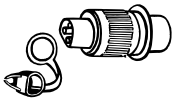

SCHALTER FÜR HYDRAULIK
SCHAKELAAR VAN DE HYDR. HEFINRICHTING

26/966-1
(AL.64190)

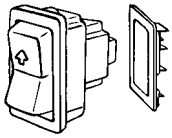

3050, 3350, 3650

VERSCHIEDENE SCHALTER
SCHAKELAAR (MEERDERE TOEPASSINGEN)

26/967-1
(AL.58803)

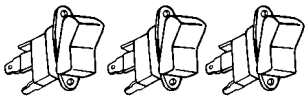

Seite (rechts)
Zijkant (R)

1350, 1550, 1640, 1750, 1850, 1950, 2040, 2040S, 2140, 2250, 2450, 2650, 2850, 3040, 3050, 3150, 3350, 3640, 3640S, 3650

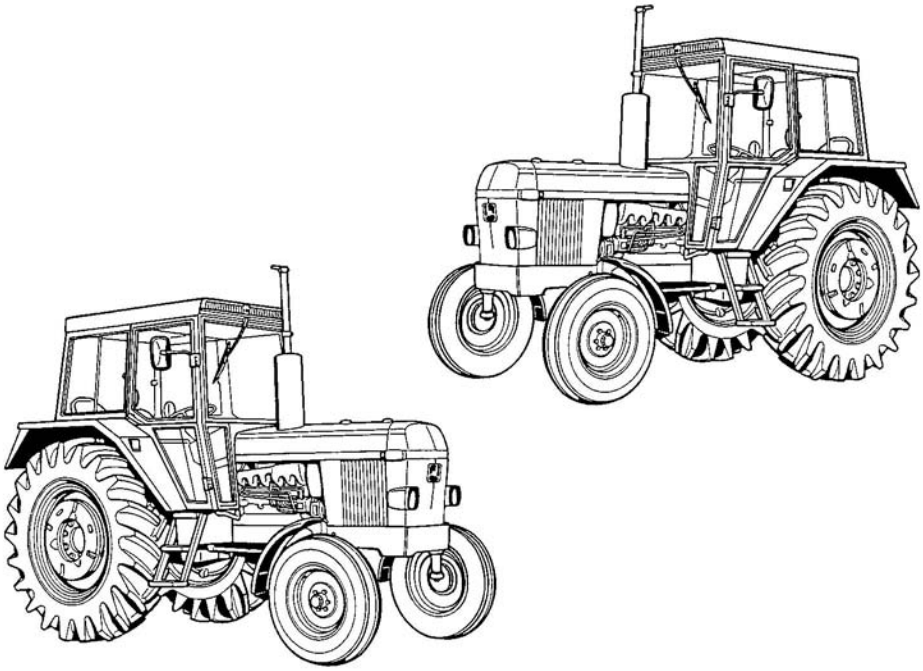

Wir vertreiben keine Originalteile. Die Nummern dienen lediglich als Beschreibung.

De onderdeelnummers zijn ter indicatie. Het betreft niet originele onderdelen.

DRUCKPLATTEN UND KUPPLUNGSSCHEIBEN
DRUKGROEPEN EN KOPPELINGSPLATEN

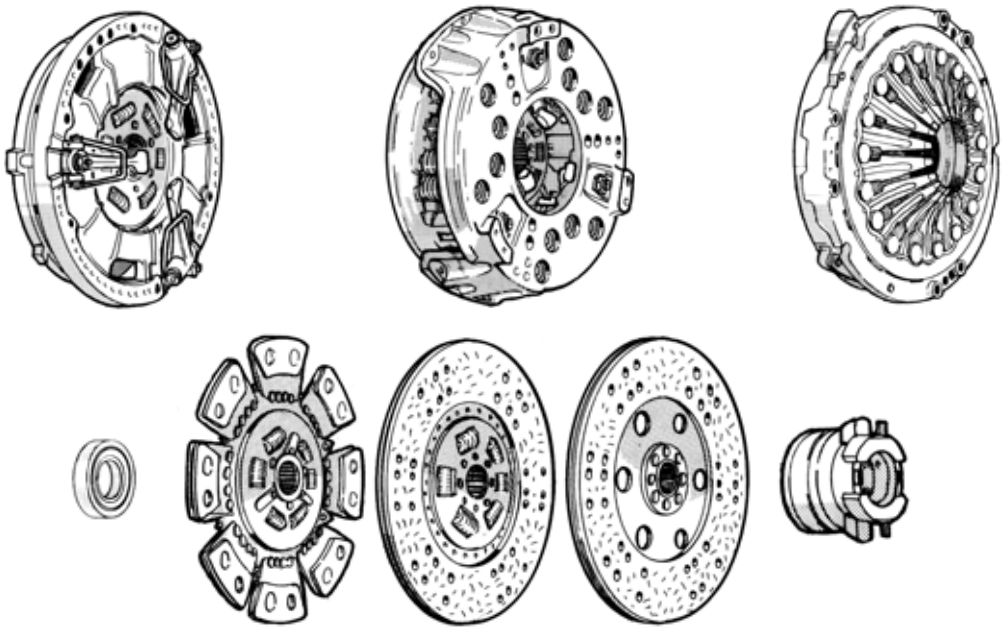

Schleppertyp *Trekkertype*	Kupplung *Drukgroep*		Scheibe *Koppelingsplaat*		Ausrücklager *Druklager*
	Ø	Bestell-Nr. *Bestelnr.*	Ø	Bestell-Nr. *Bestelnr.*	
T 100, T 200	200	(1882 196 005) **26/200-102**	200 (A)	(1860 049 026) **26/221-102** (LN) 10Z 23x29 (AL.17503)	(1859 029 000) **26/232-7** (AL.11726)
T 300, T 500, T 700	250	(1882 248 104) **26/200-103** (AL.17471)	250 (A)	(1861 244 101) **26/221-103** (LN) 10Z 26x32 (AL.13283, AL.16938)	(1859 103 001) **26/232-8**
T 310, T 510	250/250 3 Hebel *3 drukvingers*	(1882 206 203) **26/200-104** (AH) (AL.17456)	250 (A) --------- 250 (A)	(1861 257 101) **26/221-104** (LG) 8Z 46x50 (AL.16776, AL.17451) ---------- (1861 250 101) **26/212-29** (LI) 10Z 23 x 29 (AL.16775, AL.17278)	(3151 023 101) **26/232-9** (AL.16333) **26/230-6** (JD.10107) (RV)
T 710	280/280 3 Hebel *3 drukvingers*	(1882 207 201) **26/200-105** (AH) (AL.15970)	280 (A) --------- 280 (A)	(1864 203 101) **26/221-105** (LG) 8Z 46x50 (AL.16778) ---------- (1864 028 209) **26/212-30** (LI) 10Z 23 x 29	(3151 023 101) **26/232-9** (AL.16333) **26/230-6** (JD.10107) (RV)

Wir vertreiben keine Originalteile. Die Nummern dienen lediglich als Beschreibung.

De onderdeelnummers zijn ter indicatie. Het betreft niet originele onderdelen.

Schleppertyp *Trekkertype*	Kupplung / *Drukgroep*		Scheibe / *Koppelingsplaat*		Ausrücklager *Druklager*
	Ø	Bestell-Nr. / *Bestelnr.*	Ø	Bestell-Nr. / *Bestelnr.*	
820, 830, 840, 920, 940 1020, 1030, 1040, 1120, 1140	225/280 3 Hebel *3 drukvingers*	(1888 053 101) **26/200-32** (AL.55140)	225 (A) 225 (A) --------- 280 (A) 280 (A) 280 (B)	(1861 289 502) **26/212-10** (LK) 23Z 35x38 (AL.19092 AT.21675) **26/212-10E** (AL.19092 - E) (LK)(VZ) 23Z 35x38 ---------- (1861 686 033) **26/221-22** (LN) 15Z 22,5x26 (AL.33315) Feder / *Geveerd* **26/221-21E** (LN)(VZ) 15Z 22,5x26 Fest / *Vast* (AL.23511, AL.67525) (1861 966 001) **26/221-23** (LN)(E) 15Z 22,5x26 (AL.38892)	**26/231-7** (JD.10248) Nur Lager *Druklager (los)* (3151 080 101) **26/232-3** Ø Innen/ *Binnen* 50mm (AT.24699, AL.27231, AL.30777) oder / *of* **26/231-8** (JD.10243) Nur Lager *Druklager (los)* (3151 092 101) **26/232-4** Ø Innen/ *Binnen* 57mm (7/76 ➪) (AL.28738, AL.57298) **26/230-6** (JD.10107) (RV)
840, 940, 1040, 1140 (➪ 1/83) (➪ NR 495151)	280 3 Hebel *3 drukvingers*	(1882 284 306) **26/200-33** Nabe 23 Z *naaf 23 groeven* (AL.56167)	280 (A) 280 (B)	(1861 686 033) **26/221-22** (LN) 15Z 22,5x26 Feder / *Geveerd* (AL.33315) (1861 966 001) **26/221-23** (LN)(E) 15Z 22,5x26 (AL.38892)	(500 0248 11) **26/232-5** (AL.28860, AL.37539, AL.39541) **26/230-6** (JD.10107) (RV)
840, 940, 1040, 1140 (2/83 ➪) (NR 495152 ➪)	320 Tellerfeder *Diafragma*	(132 0602 11) **26/200-36** Nabe 23 Z *naaf 23 groeven* (AL.39592, AL.67046)	280 (A)	(1861 924 102) **26/221-25** (LN) 15Z 22,5x26 (AL.64338, AL.39123)	(500 0248 11) **26/232-5** (AL.28860, AL.37539, AL.39541) **26/230-6** (JD.10107) (RV)
1020, 1120, 1030, 1130	280 3 Hebel *3 drukvingers*	(1882 284 306) **26/200-33** Nabe 23 Z *naaf 23 groeven* (AL.56167)	280 (A) 280 (A) 280 (B)	**26/221-21E** (LN)(VZ) 15Z 22,5x26 Fest / *Vast* (AL.23511, AL.67525) (1861 686 033) **26/221-22** (LN) 15Z 22,5x26 Feder / *Geveerd* (AL.33315) (1861 966 001) **26/221-23** (LN)(E) 15Z 22,5x26 (AL.38892)	**26/231-7** (JD.10248) Nur Lager *Druklager (los)* (3151 080 101) **26/232-3** Ø Innen/ *Binnen* 50mm (AT.24699, AL.27231, AL.30777) **26/230-6** (JD.10107) (RV)

Wir vertreiben keine Originalteile. Die Nummern dienen lediglich als Beschreibung.

De onderdeelnummers zijn ter indicatie. Het betreft niet originele onderdelen.

Schleppertyp *Trekkertype*	Kupplung / *Drukgroep*		Scheibe / *Koppelingsplaat*		Ausrücklager *Druklager*
	Ø	Bestell-Nr. / *Bestelnr.*	Ø	Bestell-Nr. / *Bestelnr.*	
1350, 1550, 1630, 1640, 1750, 1830, 1840, 1850, 1950N	225/280 3 Hebel *3 drukvingers*	(1888 053 101) **26/200-32** (AL.55140)	225 (A) 225 (A) --------- 280 (A) 280 (A)	(1861 289 502) **26/212-10** (LK) 23Z 35x38 (AL.19092, AT.21675) **26/212-10E** (AL.19092 - E) (LK)(VZ) 23Z 35x38 ---------- (1861 686 033) **26/221-22** (LN) 15Z 22,5x26 Feder / *Geveerd* (AL.33315) **26/221-21** (LN)(VZ) 15Z 22,5x26 Fest / *Vast* (AL.23511, AL.67525)	**26/231-8** (JD.10243) Nur Lager *Druklager (los)* (3151 092 101) **26/232-4** (AL.28738, AL.57298) **26/230-6** (JD.10107) (RV)
1350, 1550, 1750, 1850N, 1950N	320 Tellerfeder *Diafragma*	(132 0602 11) **26/200-36** Nabe 23 Z *naaf 23 groeven* (AL.39592, AL.67046)	280 (A)	(1861 924 102) **26/221-25** (LN) 15Z 22,5x26 (AL.64338, AL.39123)	(500 0248 11) **26/232-5** (AL.28860, AL.37539, AL.39541) **26/230-6** (JD.10107)(RV)
1530	225/280 3 Hebel *3 drukvingers*	(1888 053 101) **26/200-32** (AL.55140)	225 (A) 225 (A) --------- 280 (A) 280 (A)	(1861 289 502) **26/212-10** (LK) 23Z 35x38 (AL.19092, AT.21675) **26/212-10E** (AL.19092 - E) (LK)(VZ) 23Z 35x38 ---------- (1861 686 033) **26/221-22** (LN) 15Z 22,5x26 Feder / *Geveerd* (AL.33315) **26/221-21E** (LN)(VZ) 15Z 22,5x26 Fest / *Vast* (AL.23511, AL.67525)	**26/231-7** (JD.10248) Nur Lager *Druklager (los)* (3151 080 101) **26/232-3** Ø Innen/ *Binnen* 50mm (AT.24699, AL.27231, AL.30777) **26/230-6** (JD.10107) (RV)
1530, 1630, 1830, 2020, 2030, 2120, 2130	280 3 Hebel *3 drukvingers*	(1882 284 306) **26/200-33** Nabe 23 Z *naaf 23 groeven* (AL.56167)	280 (A) 280 (A) 280 (A)	**26/221-21E** (LN)(VZ) 15Z 22,5x26 Fest / *Vast* (AL.23511, AL.67525) (1861 686 033) **26/221-22** (LN) 15Z 22,5x26 Feder / *Geveerd* (AL.33315) (1861 928 102) **26/221-24** (LN) 15Z 22,5x26 Verstärkte Ausführung mit Federn *Versterkt + Geveerd* (AL.66183)	**26/231-7** (JD.10248) Nur Lager *Druklager (los)* (3151 080 101) **26/232-3** Ø Innen/ *Binnen* 50mm (AT.24699, AL.27231, AL.30777) **26/230-6** (JD.10107) (RV)

Wir vertreiben keine Originalteile. Die Nummern dienen lediglich als Beschreibung.

De onderdeelnummers zijn ter indicatie. Het betreft niet originele onderdelen.

Schleppertyp *Trekkertype*	Kupplung / *Drukgroep*		Scheibe / *Koppelingsplaat*		Ausrücklager *Druklager*
	Ø	Bestell-Nr. / *Bestelnr.*	Ø	Bestell-Nr. / *Bestelnr.*	
1640, 1840, 2040, 2240 (➪ 8/82)	280 3 Hebel *3 drukvingers*	(1882 284 306) **26/200-33** Nabe 23 Z *naaf 23 groeven* (AL.56167)	280 (A) 280 (A) 280 (A)	(1861 686 033) **26/221-22** (LN) 15Z 22,5x26 Feder / *Geveerd* (AL.33315) (1861 928 102) **26/221-24** (LN) 15Z 22,5x26 Verstärkte Ausführung mit Federn *Versterkt + Geveerd* (AL.66183) **26/221-21E** (LN)(VZ) 15Z 22,5x26 Fest / *Vast* (AL.23511, AL.67525)	(500 0248 11) **26/232-5** (AL.28860, AL.37539, AL.39541) **26/230-6** (JD.10107) (RV)
1640, 1840, 2040, 2240 (9/82 ➪)	320 Tellerfeder *Diafragma*	(132 0602 11) **26/200-36** Nabe 23 Z *naaf 23 groeven* (AL.39592, AL.67046)	320 (A) 320 (B)	(1862 140 003) **26/221-31** (LN) 15Z 22,5x26 (AL.64340) (1861 914 002) **26/221-32** (LN) 15Z 22,5x26 (AL.67974)	(500 0248 11) **26/232-5** (AL.28860, AL.37539, AL.39541) **26/230-6** (JD.10107) (RV)
2020, 2120	225/280 3 Hebel *3 drukvingers*	(1888 053 101) **26/200-32** (AL.55140)	225 (A) 225 (A) --------- 280 (A) 280 (A) 280 (A) 280 (B)	(1861 289 502) **26/212-10** (LK) 23Z 35x38 (AL.19092, AT.21675) **26/212-10E** (AL.19092 - E) (LK)(VZ) 23Z 35x38 ---------- **26/221-21E** (LN)(VZ) 15Z 22,5x26 Fest / *Vast* (AL.23511, AL.67525) (1861 686 033) **26/221-22** (LN) 15Z 22,5x26 Feder / *Geveerd* (AL.33315) (1861 928 102) **26/221-24** (LN) 15Z 22,5x26 Verstärkte Ausführung mit Federn *Versterkt + Geveerd* (AL.66183) (1861 966 001) **26/221-23** (LN)(E) 15Z 22,5x26 (AL.38892)	**26/231-7** (JD.10248) Nur Lager *Druklager (los)* (3151 080 101) **26/232-3** Ø Innen/ *Binnen* 50mm (AT.24699, AL.27231, AL.30777) **26/230-6** (JD.10107) (RV)

Wir vertreiben keine Originalteile. Die Nummern dienen lediglich als Beschreibung.

De onderdeelnummers zijn ter indicatie. Het betreft niet originele onderdelen.

Schleppertyp *Trekkertype*	Kupplung / *Drukgroep*		Scheibe / *Koppelingsplaat*		Ausrücklager *Druklager*
	Ø	Bestell-Nr. / *Bestelnr.*	Ø	Bestell-Nr. / *Bestelnr.*	
2040, 2240	225/280 3 Hebel *3 drukvingers*	(1888 053 101) **26/200-32** (AL.55140)	225 (A)	(1861 289 502) **26/212-10** (LK) 23Z 35x38 (AL.19092, AT.21675)	**26/231-8** (JD.10243) Nur Lager *Druklager (los)*
			225 (A)	**26/212-10E** (AL.19092 - E) (LK)(VZ) 23Z 35x38	(3151 092 101) **26/232-4** (AL.28738, AL.57298)
			280 (A)	**26/221-21E** (LN)(VZ) 15Z 22,5x26 Fest / *Vast* (AL.23511, AL.67525)	**26/230-6** (JD.10107) (RV)
			280 (A)	(1861 686 033) **26/221-22** (LN) 15Z 22,5x26 Feder / *Geveerd* (AL.33315)	
			280 (A)	(1861 928 102) **26/221-24** (LN) 15Z 22,5x26 Verstärkte Ausführung mit Federn *Versterkt + Geveerd* (AL.66183)	
			280 (B)	(1861 966 001) **26/221-23** (LN)(E) 15Z 22,5x26 (AL.38892)	
2040S, 2140 (➪ 416039) 2940, 3040, 3140 (➪ 415943)	320 Tellerfeder *Diafragma*	(3482 039 101) **26/200-37** Nabe 27 Z *naaf 27 groeven* (AL.33127)	320 (A)	(1862 140 005) **26/221-33** (LN) 10Z 26x32 (AL.33126)	(500 0248 11) **26/232-5** (AL.28860, AL.37539, AL.39541)
			320 (B)	(332 0002 10) **26/221-34** (LN)(C) 10Z 26x32 (AL.64759)	**26/230-6** (JD.10107) (RV)
2040S, 2140 (416040 ➪), 3040, 3140 (415944 ➪)	330 Tellerfeder *Diafragma*	(133 0602 10) **26/200-38** Nabe 27 Z *naaf 27 groeven* (AL.68485)	327 (A)	(333 0042 12) **26/221-177** (LN) 10Z 26x32 (AL.69935)	(500 0248 11) **26/232-5** (AL.28860, AL.37539, AL.39541) (➪ 1985)
		(633 1129 09) **26/200-200K** Satz mit Scheibe *Drukgroepset met plaat* (333 0042 11) (AL.64948)	327 (B)	(333 0042 11) **26/221-107** (LN)(D) 10Z 26x32 (AL.68022, AL.70272)	(3182 001 001) **26/232-10** (AL.39242) Hydraulische Ausrückung *Hydraulisch bediend* (1986 ➪) **26/230-6** (JD.10107) (RV)

Wir vertreiben keine Originalteile. Die Nummern dienen lediglich als Beschreibung.

De onderdeelnummers zijn ter indicatie. Het betreft niet originele onderdelen.

Schleppertyp *Trekkertype*	Kupplung / *Drukgroep*		Scheibe / *Koppelingsplaat*		Ausrücklager *Druklager*
	Ø	Bestell-Nr. / *Bestelnr.*	Ø	Bestell-Nr. / *Bestelnr.*	
2130 mit HI - LO / *met HI - LO*	300 3 Hebel *3 drukvingers*	(1882 271 501) **26/200-35** Nabe 27 Z *naaf 27 groeven* (AL.28039)	300 (A)	(1864 313 201) **26/221-28** (LN) 10Z 26x32 Fest / *Vast* (AL.30452)	**26/231-7** (JD.10248) Nur Lager *Druklager (los)*
			300 (A)	**26/221-28E** (AL.30452 - E) (LN)(VZ) 10Z 26x32 Fest / *Vast*	(3151 080 101) **26/232-3** Ø Innen/ *Binnen* 50mm (AT.24699, AL.27231, AL.30777)
			300 (A)	(1861 886 102) **26/221-29** (LN) 10Z 26x32 Feder / *Geveerd* (AL.37706)	**26/230-6** (JD.10107) (RV)
			300 (B)	(1864 338 001) **26/221-30** (LN) 10Z 26x32 Fest / *Vast* (AL.26466)	
2130 ohne HI - LO / *zonder HI - LO*	300 3 Hebel *3 drukvingers*	(1882 271 403) **26/200-34** Nabe 23 Z *naaf 23 groeven* (AL.23095)	300 (A)	(1864 314 202) **26/221-26** (LN) 15Z 22,5x26 Fest / *Vast* (AL.30451)	**26/231-7** (JD.10248) Nur Lager *Druklager (los)*
			300 (A)	(1861 886 101) **26/221-27** (LN) 15Z 22,5x26 Feder / *Geveerd* (AL.37705)	(3151 080 101) **26/232-3** Ø Innen/ *Binnen* 50mm (AT.24699, AL.27231, AL.30777) **26/230-6** (JD.10107) (RV)
2250, 2450	225/280 3 Hebel *3 drukvingers*	(1888 053 101) **26/200-32** (AL.55140)	225 (A)	(1861 289 502) **26/212-10** (LK) 23Z 35x38 (AL.19092, AT.21675)	(500 0248 11) **26/232-5** (AL.28860, AL.37539, AL.39541)
			225 (A)	**26/212-10E** (AL.19092 - E) (LK)(VZ) 23Z 35x38	**26/230-6** (JD.10107) (RV)
			---	---	
			280 (A)	**26/221-21E** (LN)(VZ) 15Z 22,5x26 Fest / *Vast* (AL.23511, AL.67525)	
			280 (A)	(1861 686 033) **26/221-22** (LN) 15Z 22,5x26 Feder / *Geveerd* (AL.33315)	
			280 (A)	(1861 928 102) **26/221-24** (LN) 15Z 22,5x26 Verstärkte Ausführung mit Federn *Versterkt + Geveerd* (AL.66183)	

Wir vertreiben keine Originalteile. Die Nummern dienen lediglich als Beschreibung.

De onderdeelnummers zijn ter indicatie. Het betreft niet originele onderdelen.

Schleppertyp *Trekkertype*	Kupplung / *Drukgroep*		Scheibe / *Koppelingsplaat*		Ausrücklager *Druklager*
	Ø	Bestell-Nr. / *Bestelnr.*	Ø	Bestell-Nr. / *Bestelnr.*	
2250, 2450, 2650 2250 SG2, 2450 SG2	320 Tellerfeder *Diafragma* 330 Tellerfeder mit lager *Diafragma* met druklager	(132 0602 11) **26/200-36** Nabe 23 Z *naaf 23 groeven* (AL.39592, AL.67046) (133 0606 20) **26/200-99** Nabe 23Z naaf 23 groeven	320 (A)	(1862 140 003) **26/221-31** (LN) 15Z 22,5x26 Feder / *Geveerd* (AL.64340)	(500 0248 11) **26/232-5** (AL.28860, AL.37539, AL.39541) oder / *of* (3182 001 001) **26/232-10** (➪ 649118) (AL.39242) Hydraulische Ausrückung *Hydraulisch bediend* (3 Anschlüsse / 3 *leidingen*) (3182 001 003) **26/232-11** (649119 ➪)(AL.66088) Hydraulische Ausrückung *Hydraulisch bediend* (2 Anschlüsse/ *2 leidingen*) **26/230-6** (JD.10107) (RV)
2650N (25 km/H)	320 Tellerfeder *Diafragma*	(132 0602 11) **26/200-36** Nabe 23 Z *naaf 23 groeven* (AL.39592, AL.67046)	320 (A)	(1862 140 003) **26/221-31** (LN) 15Z 22,5x26 (AL.64340)	(500 0248 11) **26/232-5** (AL.28860, AL.37539, AL.39541) **26/230-6** (JD.10107)(RV)
2650N (40 km/H), 2850N, 3050N, 3350, 3640	330 Tellerfeder *Diafragma*	(133 0602 10) **26/200-38** Nabe 27 Z *naaf 27 groeven* (AL.68485) (633 1129 09) **26/200-200K** Satz mit Scheibe *Drukgroepset met plaat* (333 0042 11) (AL.64948)	327 (A) 327 (B)	(333 0042 12) **26/221-177** (LN) 10Z 26x32 (AL.69935) (333 0042 11) **26/221-107** (LN)(D) 10Z 26x32 (AL.68022, AL.70272)	(500 0248 11) **26/232-5** (AL.28860, AL.37539, AL.39541) **26/230-6** (JD.10107) (RV)
2650 SG2, 2850 SG2, 3050 SG2, 3350 SG2, 3640 SG2	330 Tellerfeder *Diafragma*	(133 0602 10) **26/200-38** Nabe 27 Z *naaf 27 groeven* (AL.68485) (633 1129 09) **26/200-200K** Satz mit Scheibe *Drukgroepset met plaat* (333 0042 11) (AL.64948)	327 (A) 327 (B)	(333 0042 12) **26/221-177** (LN) 10Z 26x32 (AL.69935) (333 0042 11) **26/221-107** (LN)(D) 10Z 26x32 (AL.68022, AL.70272)	(3182 001 001) **26/232-10** (➪ 649118) (AL.39242) Hydr.Ausrückung *Hydraulisch bediend* (3 Anschlüsse / 3 *leidingen*) (3182 001 003) **26/232-11** (649119 ➪)(AL.66088) Hydr.Ausrückung *Hydraulisch bediend* (2 Anschlüsse / *2 leidingen*) **26/230-6** (JD.10107)(RV)

Wir vertreiben keine Originalteile. Die Nummern dienen lediglich als Beschreibung.

De onderdeelnummers zijn ter indicatie. Het betreft niet originele onderdelen.

Schleppertyp *Trekkertype*	Kupplung / *Drukgroep*		Scheibe / *Koppelingsplaat*		Ausrücklager *Druklager*
	Ø	Bestell-Nr. / *Bestelnr.*	Ø	Bestell-Nr. / *Bestelnr.*	
3030, 3120, 3130	300 3 Hebel *3 drukvingers*	(1882 271 501) **26/200-35** Nabe 27 Z *naaf 27 groeven* (AL.28039)	300 (A)	(1864 313 201) **26/221-28** (LN) 10Z 26x32 Fest / *Vast* (AL.30452)	**26/231-7** (JD.10248) Nur Lager *Druklager (los)*
			300 (A)	**26/221-28E** (AL.30452 - E) (LN)(VZ) 10Z 26x32 Fest / *Vast*	(3151 080 101) **26/232-3** Ø Innen/ *Binnen* 50mm (AT.24699, L.27231, AL.30777)
			300 (A)	(1861 886 102) **26/221-29** (LN) 10Z 26x32 Feder / *Geveerd* (AL.37706)	**26/230-6** (JD.10107) (RV)
			300 (B)	(1864 338 001) **26/221-30** (LN) 10Z 26x32 Fest / *Vast* (AL.26466)	
3650 SG2	330 Tellerfeder *Diafragma*	(133 0603 10) **26/200-1137** Nabe 27 Z *naaf 27 groeven* (AL.68486)	327 (B)	(333 0044 11) **26/221-108** (LN)(D) 10Z 26x32 (AL.70273)	(3182 001 001) **26/232-10** (➪ 649118) (AL.39242) Hydr. Ausrückung *Hydraulisch bediend* (3 Anschlüsse/ *3 leidingen*) (3182 001 003) **26/232-11** (649119 ➪) (AL.66088) Hydr. Ausrückung *Hydraulisch bediend* (2 Anschlüsse/ *2 leidingen*) **26/230-6** (JD.10107)(RV)

(Z)	Zähne	*(Z)*	*Tanden*
(A)	Organischer-Belag (Asbestfrei)	*(A)*	*Met asbestvrije organische voering*
(B)	Cerasinter-Belag	*(B)*	*Sintermetalen voering*
(C)	7 Paar Beläge	*(C)*	*Met 7 paar pads*
(D)	6 Paar Beläge	*(D)*	*Met 6 paar pads*
(E)	8 Paar Beläge	*(E)*	*Met 8 paar pads*
(VZ)	Preiswerte Version	*(VZ)*	*Economische versie*
(RV)	Pilotlager	*(RV)*	*Toplager*
(AH)	Beide Scheiben eingebaut	*(AH)*	*Beide koppelingsplaten ingebouwd*
(LG)	Fahrscheibe getriebeseitig, eingebaut	*(LG)*	*Rijplaat aan versnellingsbakzijde, ingebouwd*
(LH)	Fahrantrieb motorseitig, eingebaut	*(LH)*	*Rijplaat aan motorzijde, ingebouwd*
(LI)	Zapfwellenscheibe motorseitig, eingebaut	*(LI)*	*Aftakasplaat aan motorzijde, ingebouwd*
(LK)	Zapfwellenscheibe getriebeseitig, eingebaut	*(LK)*	*Aftakasplaat aan versnellingsbakzijde, ingebouwd*
(LM)	Zapfwellenscheibe motorseitig, lose	*(LM)*	*Losse aftakasplaat aan motorzijde*
(LN)	Fahrscheibe motorseitig, lose	*(LN)*	*Losse Rijplaat aan motorzijde*

26/200-200K : Kupplungssatz Ø 330 mit Cerasinter-Scheibe und Montageanleitung (einzubauen nach Ausdrehen des Schwungrades) 840,
(633 1129 09) 940, 1040, 1140, 1350, 1550, 1750, 1640, 1840, 1850/N, 1950/N, 2040, 2040S, 2140, 2240, 2250, 2450, 2650/N3040, 3140)

26/200-200K : *Drukgroepset Ø 330mm met sintermetalen plaat + handleiding(voor montage;dit na bewerking van vliegwiel) 840, 940,*
(633 1129 09) *1040, 1140, 1350, 1550, 1750, 1640, 1840, 1850/N, 1950/N, 2040, 2040S, 2140, 2240, 2250, 2450, 2650/N3040, 3140)*

Wir vertreiben keine Originalteile. Die Nummern dienen lediglich als Beschreibung.

De onderdeelnummers zijn ter indicatie. Het betreft niet originele onderdelen.

KUPPLUNG (EINZELTEILE)
DRUKGROEPEN (REPARATIEONDERDELEN)

Einscheibenkupplung / *Enkele drukgroep F-S*
Ø 300mm
(AL.23095/1882.271.403, AL.28039/1882.271.501)
2130, 2130 Hi-Lo, 3120, 3030, 3130

1.	**26/218-3**	(AL.18903)	-	Druckplatte / *drukplaat*
2.	**26/202-4**	(L.38063, AL.18905)	-	Hebel/ *Vinger*
4.	**26/206-4**	(L.26762)	-	Bolzen / *As*
5.	**26/204-4**	(L.26764)	-	Bolzen / *As*
6.	**26/203-4**	(L.26759)	-	Feder / *Veer*
7.	**26/215-6**	(L.29230)	-	Feder / *Veer*
8.	**26/219-4**	(L.26763)	-	Gabel / *stelbus+vork*
9.	**26/233-4**	(T.21450)	-	Feder / *Veer*

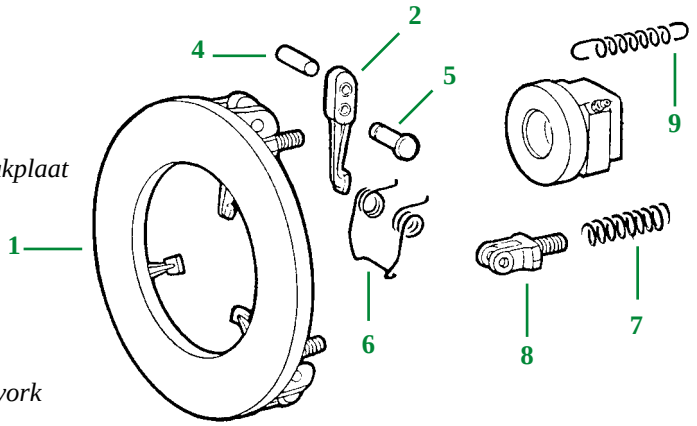

Einscheibenkupplung / *Enkele drukgroep F-S*
Ø 280mm
(1882.284.101/206 - 1882.284.306, AL.19084, AL.39618)
840, 940, 1020, 1030, 1040, 1120, 1130, 1140, 1530, 1630, 1640, 1830, 1840, 2020, 2030, 2040, 2130, 2240

1.	**26/217-11**	(L.27182, L.39950)	-	Druckplatte / *drukplaat* t.=25mm / *25mm dik*
2.	**26/210-12**	(L.29246, L.39302)	-	Tellerfeder / *Diafragma*
3.	**26/212-31**	(AL.32964, AL.19085)	-	Scheibe, fest *Vaste koppelingsplaat* (23 Nuten/ *23 tanden)*
4.	**26/202-3**	(T.28221)	-	Hebel/ *Vinger*
5.	**26/206-3**	(T.28222)	-	Bolzen / *As*
6.	**26/207-3**	(T.28231)	-	Sprengring / *klemmetje*
7.	**26/203-3**	(T.28230)	-	Feder / *Veer*
8.	**26/233-4**	(T.21450)	-	Feder / *Veer* (1030, 1130, 1630, 1830, 2030)
9.	**26/237-2**	(L.32029)	-	Gabel / *stelbus+vork*

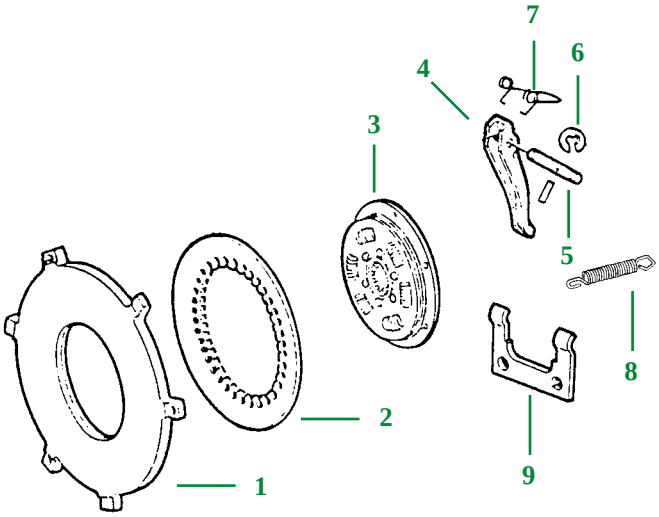

Doppelkupplung / *Dubbele drukgroep*
Ø 280mm
(1882.053.101, AL.18714)
820, 830, 840, 920, 940, 1020, 1040, 1120, 1130, 1140, 1350, 1530, 1550, 1630, 1640, 1750, 1830, 1840, 1850, 1950, 2020, 2030, 2040, 2120, 2240, 2250, 2450

1.	**26/217-12**	(T.29647)	-	Druckplatte / *drukplaat* t.=15mm / *15mm dik*
2.	**26/210-12**	(L.29246, L.25750)	-	Tellerfeder / *Diafragma*
3.	**26/202-3**	(T.28221)	-	Hebel/ *Vinger*
4.	**26/206-3**	(T.28222)	-	Bolzen / *As*
5.	**26/207-3**	(T.28231)	-	Sprengring / *klemmetje*
6.	**26/203-3**	(T.28230)	-	Feder / *Veer*

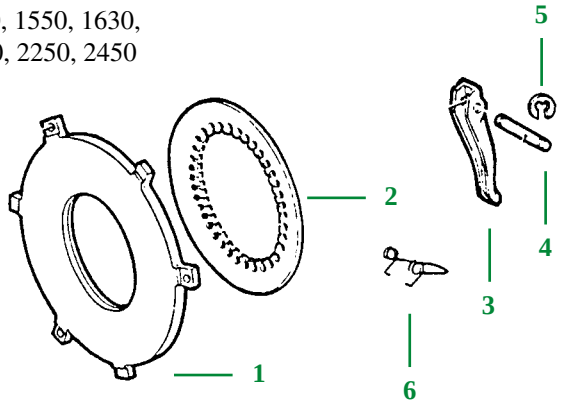

Wir vertreiben keine Originalteile. Die Nummern dienen lediglich als Beschreibung.

De onderdeelnummers zijn ter indicatie. Het betreft niet originele onderdelen.

EINZELTEILE ZUM KUPPLUNGSPEDAL
KOPPELINGSPEDAAL (ONDERDELEN)

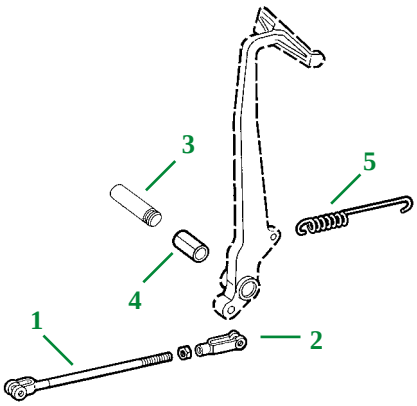

Abbildung / *Afbeelding*	1	2	3	4	5
Schleppertyp *Trekkertype*	**Zugstange** *Trekstang*	**Gabel** *Vork*	**Achse** *Pedaalas*	**Buchse** *Busje*	**Feder** *Veer*
820, 830, 840, 920, 930, 940, 1020, 1030, 1040, 1120, 1130, 1140, 1630, 1640, 1830, 1840, 2020, 2030, 2040, 2040S, 2120, 2130, 3030, 3120	**26/239-1** (AT.22926) L. : 240mm	**26/238-1** (L.324T)	**26/235-2** (T.21448)	**26/234-2** (T.21998)	**26/233-2** (T.21452) L. : 263mm
2030, 2130, 3030, 3120, 3130	**26/239-2** (AT.26771) L. : 252mm				
1350, 1550, 1750, 1850, 1950, 2140, 2250, 2450, 2650, 2850, 3040, 3050, 3140, 3350	**26/239-1** (AT.22926) L. : 240mm				**26/233-2** (T.21452) L. : 263mm
4240, 4440					
1640, 2030, 2040, 2040S, 2130, 2140, 3030, 3040, 3050, 3120, 3130, 3140, 3350 Mit SG2 Kabine / *Met SG2- kabine*					**26/233-3** (T.28801) L. :101mm

HAUPTZYLINDER (KUPPLUNG)
HOOFDKOPPELINGSCILINDER

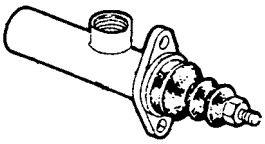

26/226-1 (AL.34743) 1640, 2040, 2040S, 2140, 3040, 3140 Mit SG2 Kabine / *Met SG2- kabine*

26/227-1 (AL.37517) Reparatursatz / *Revisieset*

26/226-2 (AL.40974) 3640, 3640S

26/226-3 (AL.66918) 2250, 2450, 2650, 2850, 3050, 3350, 3650

26/227-3 (AL.67034) Reparatursatz / *Revisieset*

KUPPLUNGSNEHMERZYLINDER
ONTVANGSTCILINDER (DRUKGROEP)

26/228-1 (AL.34744) 1640, 2040, 2040S, 2140, 3040, 3140 Mit SG2 Kabine / *Met SG2- kabine*

26/229-1 (AL.37520) Reparatursatz / *Revisieset*

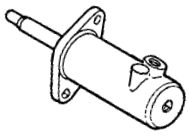

GEHÄUSEDICHTUNG (KUPPLUNG)
DRUKGROEPHUISPAKKING

26/331-2 (T.21968, R.99290)

820, 830, 930, 1020, 1030, 1120, 1130, 1630, 1830, 2020, 2030, 2120, 2130, 3030, 3120, 3130

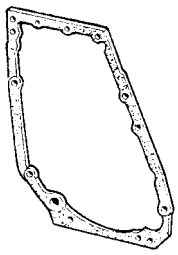

Wir vertreiben keine Originalteile. Die Nummern dienen lediglich als Beschreibung.

De onderdeelnummers zijn ter indicatie. Het betreft niet originele onderdelen.

KUPPLUNGSWELLEN
KOPPELINGSASSEN

OHNE "HI-LOW"
ZONDER "HI-LOW"

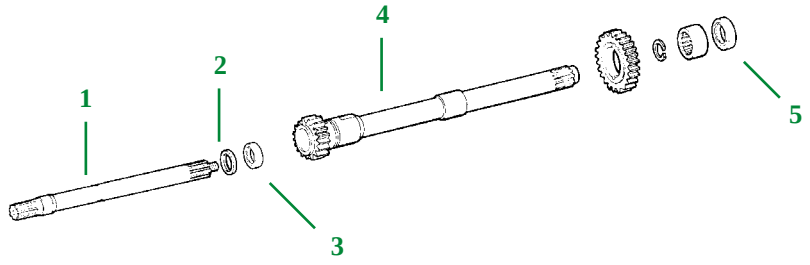

Abbildung / *Afbeelding*	1	2	3	4	5
Schleppertyp ***Trekkertype***	**Kupplungswelle, innen** ***Binnenste as***	**Ring** ***Keerring***	**Führung** ***Geleider***	**Hauptwelle (A)** ***Hoofdas***	**Ring** ***Keerring***
820, 830, 840, 920, 930, 940, 1030, 1040, 1120, 1130, 1140, 1350, 1550, 1630, 1750, 1830, 1850, 2020, 2030, 2120	**26/258-10** (T.30791, R.56514)	**26/256-7** (AT.21780)	**26/247-1** (T.23062)	**26/255-5** (T.22219)	**26/250-11** (T.22198)
2130				**26/255-6** (L.28531)	
2040S, 2140, 2250, 2450, 2650, 2850, 3140, 3350, 3640, 3640S, 3650					

(A) Mit Zapfwelle 540 U/min / *Met aftakas 540 T.P.M*

SCHALTHEBEL
VERSNELLINGSPOOK

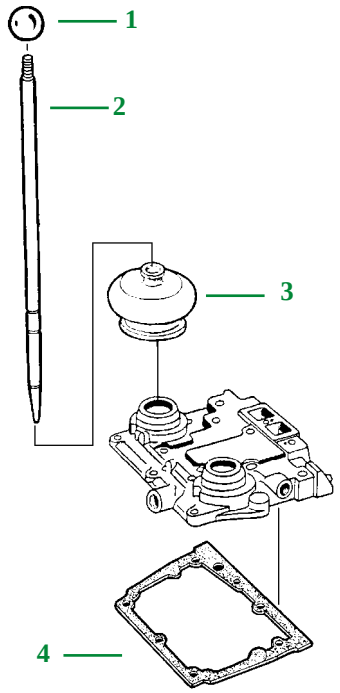

Abbildung / *Afbeelding*	1	2	3	4
Schleppertyp ***Trekkertype***	**Schaltknopf** ***Kogel***	**Schalthebel** ***Versnellingshendel***	**Manschette** ***Beschermhoes***	**Dichtung** ***Pakking***
820, 830, 840, 920, 930, 940, 1020, 1030, 1040, 1120, 1130, 1140, 1350, 1550, 1630, 1640, 1750, 1830, 1850, 2020, 2030, 2040, 2040S, 2120, 2130, 2250, 2450, 2650, 2850, 3030, 3050, 3120, 3130, 3350, 3640, 4040, 4040S, 4230, 4240, 4240S, 4350, 4430, 4440	**26/552-2** (R.50864, AL.58296)			
820, 830, 920, 930, 1020, 1030, 1120, 1130, 1630, 1830, 2020, 2030, 2120		**26/554-1** (R.53817)	**26/551-2** (L.31055)	**26/550-2** (R.54189)
840, 940, 1040, 1140, 1640, 1840, 2040, 2040S, 2130, 2140, 3030, 3040, 3050, 3120, 3130, 3140, 3350				
840, 940, 1040, 1140, 1350, 1550, 1640, 1750, 1850, 1950, 2040, 2130, 2250, 2450, 3030, 3120, 3130				**26/550-2** (R.54189)

Wir vertreiben keine Originalteile. Die Nummern dienen lediglich als Beschreibung.

De onderdeelnummers zijn ter indicatie. Het betreft niet originele onderdelen.

HI-LO KUPPLUNG - GETRIEBEÖLPUMPE
"HI-LO" KOPPELING - TRANSMISSIEÖLIEPOMP

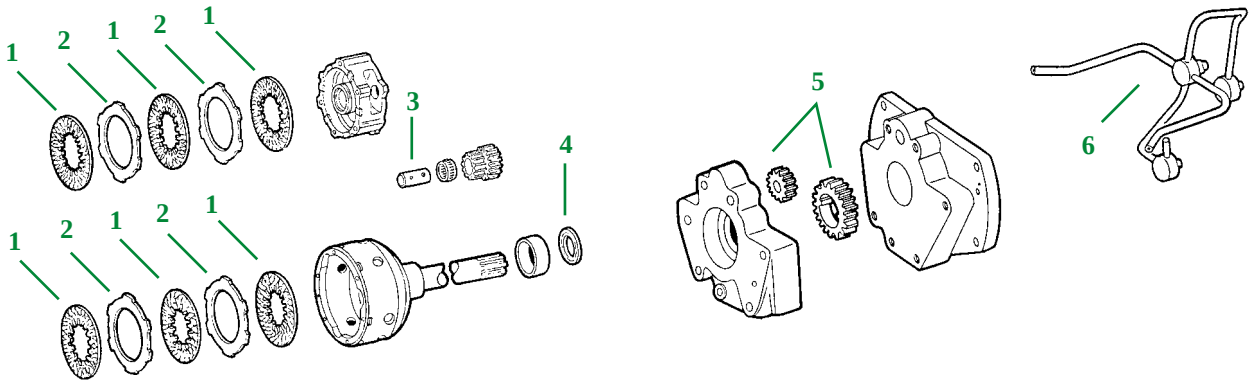

Abbildung / *Afbeelding*	1	2	3	4	5	6
Schleppertyp *Trekkertype*	**Scheibe** *Schijf*		**Bolzen** *As*	**Ring** *Keerring*	**Satz Zahnräder** *Tandwielset*	**Ölleitung** *Olieleiding*
830, 1020, 1030, 1120, 1130, 1630, 1830, 2020, 2030, 2120, 2130	**26/317-12** (AR.39128) t. : 1,5mm *Dikte : 1,5mm*	**26/316-9** (R.39259)	**26/307-1** (R.52382)	**26/250-11** (T.22198)	**26/6239-1K** (AR.39164)	**26/6090-1** (AL.24496, AL.28232, AL.23125)
840, 940, 1040, 1140						
1350, 1550, 1750, 1850						
1640, 1840, 1950, 2040, 2250, 2450, 2650						
3030, 3120, 3130						

ANTRIEB
TRANSMISSIE

RITZELWELLE (SCHALTGETRIEBE)
AANDRIJFAS (VERSNELLINGSBAK)

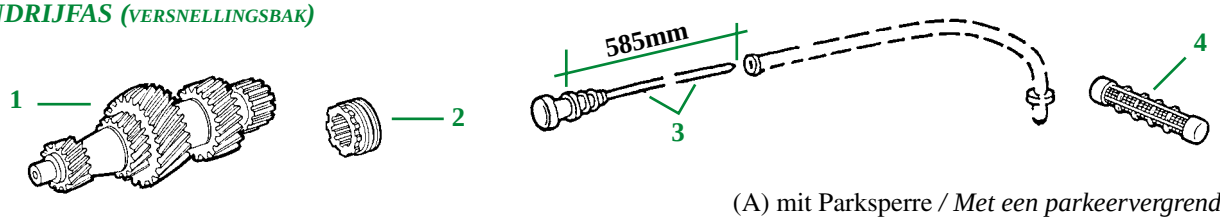

(A) mit Parksperre / *Met een parkeervergrendeling*

Abbildung / *Afbeelding*	1	2	3	4
Schleppertyp *Trekkertype*	**Hauptwelle** *Primaire as*	**Ring** *Meeneemtandwiel*	**Ölmessstab** *Oliepeilstok*	**Stutzen** *Zuigkorf*
1020, 1120, 2020, 2120	**26/265-16** (T.21980)	**26/287-2** (L.28666) (A)		**26/335-2** (R.53169, AR.26375)
840, 1350, 1550			**26/86-10** (AL.27108, AL.38634)	
940, 1030, 1040, 1130, 1140, 1630, 1640, 1750, 1830, 1840, 1850, 2020, 2030, 2040, 2250, 2450		**26/287-2** (L.28666) (A)		
2130, 2140	**26/265-17** (L.28662)			
1950, 2650, 2850, 3030, 3040, 3050, 3120, 3130, 3140, 3150, 3340, 3350, 3640, 3650, 4040, 4230, 4240, 4430, 4440				

Wir vertreiben keine Originalteile. Die Nummern dienen lediglich als Beschreibung.

De onderdeelnummers zijn ter indicatie. Het betreft niet originele onderdelen.

ANTRIEB
TRANSMISSIE

GRUPPENSCHALTGETRIEBE
TUSSENAS

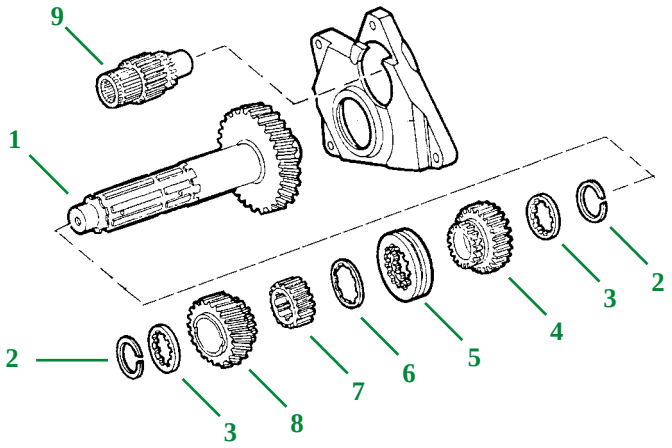

37Z = 37 Zähne / *tanden*

Abbildung / *Afbeelding*	1	2	3	4	5	6	7	8	9
Schleppertyp *Trekkertype*	**Welle** *As*	**Ring** *Dichtingsring*		**Zahnrad** *Tandwiel*	**Muffe** *Schakelmof*	**Ring** *Dichtingsring*	**Zahnrad** *Tandwiel*		**Welle** *As*
2130								**26/281-3** (L.28661) (22Z)	**26/288-6** (L.28660) (13Z)
820, 830, 840, 920, 930, 940, 1020, 1030, 1040, 1120, 1130, 1140, 1350, 1550, 1630, 1640, 1750, 1830, 1850, 2020, 2030, 2040, 2120, 2250, 2450	**26/278-8** (T.24726) (37Z)	**26/6284-1** (T.19242)	**26/6283-1** (T.19245)	**26/285-6** (T.21981) (21Z)	**26/272-2** (R.50655)	**26/6283-2** (T.24730)	**26/282-3** (L.29284, T.21964)	**26/281-4** (T.30065, T.21978) (22Z)	**26/288-7** (T.24728) (12Z)
2040S, 2140									**26/288-6** (L.28660) (13Z)
2650									

TELLERRADSATZ (Differentialgetriebe)
TANDWIELAS (v.d. aandrijfas v.d. versnellingsbak)

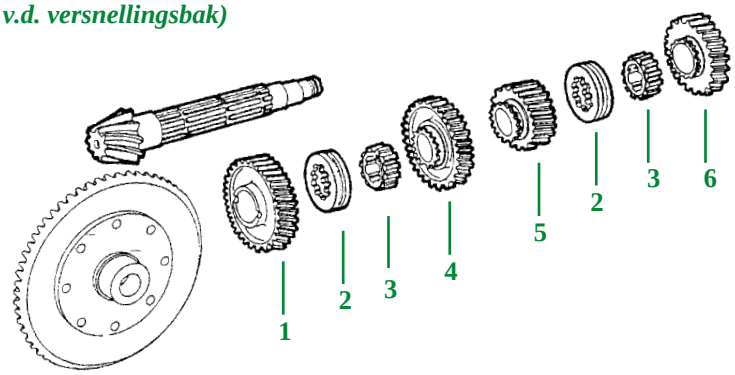

37Z = 37 Zähne / *tanden*

Abbildung / *Afbeelding*	1	2	3	4	5	6
Schleppertyp *Trekkertype*	**Zahnrad 1. und 5. Gang** *Tandwiel 1-e & 5-e*	**Ring** *Meeneemtandwiel*	**Zahnrad** *Tandwiel*	**Zahnrad 2. und 6. Gang** *Tandwiel 2-e & 6-e*	**Zahnrad 4. und 8. Gang** *Tandwiel 4-e & 8-e*	**Zahnrad 3. und 7. Gang** *Tandwiel 3-e & 7-e*
820, 830, 840, 920, 930, 940, 1020, 1030, 1040, 1120, 1130, 1140, 1350, 1550, 1630, 1640, 1750, 1830, 1850, 2020, 2030, 2040, 2120, 2250, 2450	**26/262-7** (L.31503, T.21975) (40Z)	**26/272-1** (L.29283, T.21970)	**26/282-3** (L.29284, T.21964)	**26/263-9** (T.21976) (36Z)	**26/295-1** (T.21977) (27Z)	**26/259-7** (AT.30053, AT.19996) (31Z)
2130, 2140 (➪ 363674), 2650	**26/262-8** (L.28663) (40Z)			**26/263-10** (L.28664) (36Z)	**26/295-2** (L.28665) (27Z)	

Wir vertreiben keine Originalteile. Die Nummern dienen lediglich als Beschreibung.

De onderdeelnummers zijn ter indicatie. Het betreft niet originele onderdelen.

HUBANLAGE
HYDRAULISCHE HEFINRICHTING

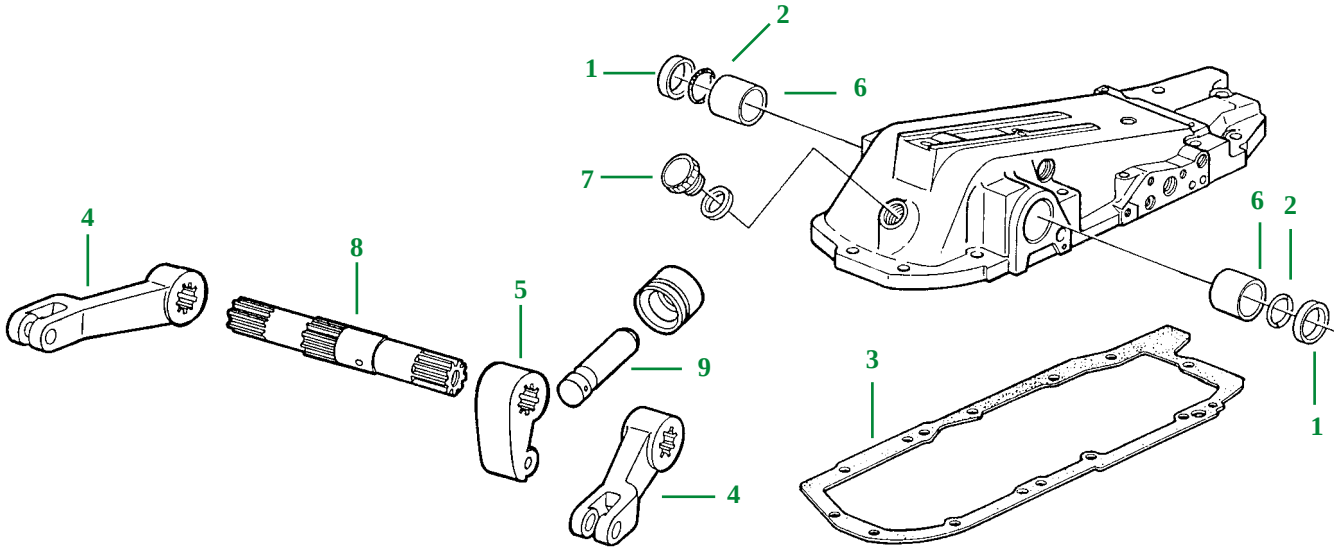

Schleppertyp *Trekkertype*	Abb. *Afb*	Ref. *Bestel Nr.*	Beschreibung *Omschrijving*
820, 830, 840, 920, 930, 940, 1020, 1030, 1040, 1120, 1130, 1140, 1350, 1550, 1630, 1640, 1750, 1830, 1840, 1850, 1950, 2020, 2030, 2040, 2040S, 2120, 2130, 2140, 2250, 2450, 2650, 2850	1	**26/683-2** (T.21615)	Buchse *Busje*
	2	**26/687-4** (T.26904)	Dichtung *"Dichting*
	3	**26/333-3** (T.21641, L.34401, L.41551)	Deckeldichtung (A) *Pakking van hefinrichtingdeksel(A)*
	4	**26/682-9** (T.29931, L.32649)	Arm *Bovenste hefarm*
	5	**26/684-8** (T.21474) (B)	Arm *Duwarm*
	6	**26/686-7** (T.22474, L.62405)	Buchse 57 x 65,5 x 57 *Busje 57 x 65.5 x 57*
3030, 3120, 3130, 3140, 3340		**26/686-8** (T.30521, L.41189) RH	Buchse 64 x 72 x 57 *Busje 64 x 72 x 57*
		26/686-9 (T.30522, L.41188) LH	Buchse 68 x 72 x 57 *Busje 68 x 72 x 57*
820, 830, 840, 920, 930, 940, 1020, 1030, 1040, 1120, 1130, 1140, 1350, 1550, 1630, 1640, 1750, 1830, 1840, 1850, 1950, 2020, 2030, 2040, 2040S, 2120, 2130, 2140, 2250, 2450, 2650, 2850, 3030, 3040, 3050, 3120, 3140, 3150, 3340, 3350, 3640, 3640S, 3650	7	**26/85-8** (AL.38083, T.21563, AL.32620, L.29872)	Deckel *Dop van hefinrichtingdeksel*
820, 830, 840, 920, 930, 940, 1020, 1030, 1040, 1130, 1140, 1630, 1640, 1830, 1840, 2020, 2030, 2040, 2040S, 2120, 2130, 2140	8	**26/685-5** (T.26905, L.41932)	Welle *As*
820, 830, 840, 920, 930, 940, 1020, 1030, 1040, 1130, 1140, 1350, 1550, 1630, 1640, 1750, 1830, 1840, 1950, 2020, 2030, 2040, 2040S, 2120, 2130, 2140, 2250, 2450, 2650, 2850, 3040, 3140, 3150, 3340, 3350, 3640, 3640S, 3650	9	**26/689-4** (F.2570R)	Stössel *Drukstang*

(A) Passend auch für / *ook voor* 3040, 3050, 3140, 3150, 3350, 3640, 3650
(B) Für Kolben ø 92mm / *Voor piston Ø 92mm*

Wir vertreiben keine Originalteile. Die Nummern dienen lediglich als Beschreibung.

De onderdeelnummers zijn ter indicatie. Het betreft niet originele onderdelen.

HUBANLAGE
HYDRAULISCHE HEFINRICHTING

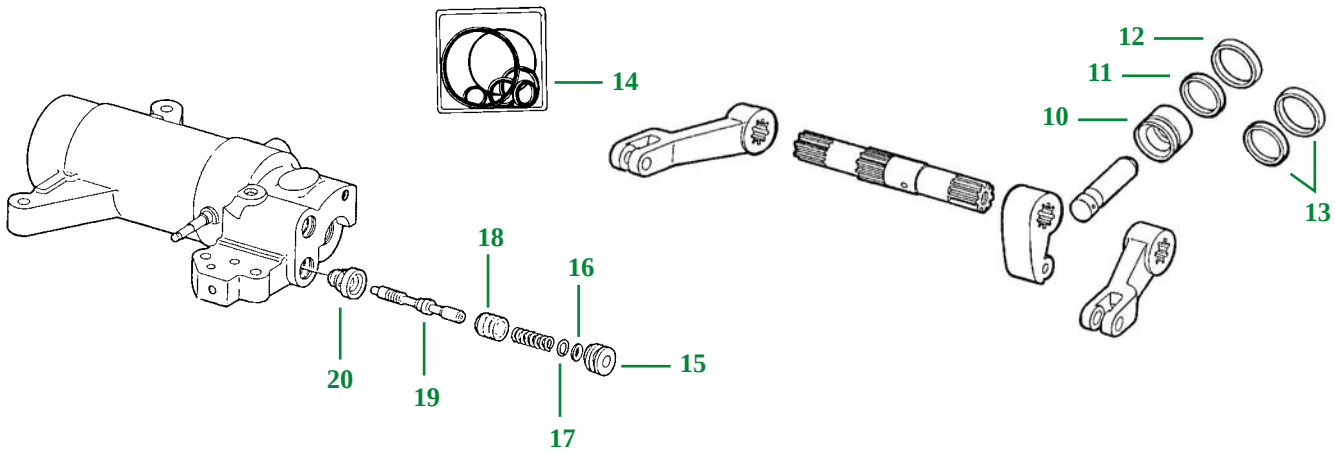

Schleppertyp *Trekkertype*	Abb. *Afb.*	Ref. *Bestel Nr.*	Beschreibung *Omschrijving*
1630, 1640, 1830, 1840, 2020, 2030, 2040, 2120, 2250, 2450	10	**26/691-9** (92mm) (R.47346)	Kolben *Zuiger*
310, 510, 710, 830, 930, 1020, 1030, 1120, 1130, 1630	11	**26/692-21** (T.21617)	Kolbenring *Hefzuigerring*
	12	**26/692-22** (A.4444R)	Dichtung *Dichting*
840, 940, 1040, 1140, 1350, 1550, 1750, 1850, 1950, 2450, 2650	13	**26/692-23K** (AL.33104)	Satz Ringe *Dichtingsset*
1640, 1830, 1840, 1950, 2030, 2040, 2130, 2250, 2450		**26/692-25K** (92mm) (AL.33105)	
3040, 3050, 3120, 3140, 3150, 3340, 3350, 3640, 3640S, 3650		**26/692-27K** (AL.39167)	
1640, 1830, 1840, 1950, 2030, 2040, 2130, 2250, 2450	14	**26/621-7** 2 x R.1662R, 1 x R.26149, 1 x R.53543, 1 x T.17882, 1 x AL.33105	O-Ring Satz für Hubzylinder (Ø 93 mm und Hydraulikdeckel) *Set dichtingen & O-ringen voor een hefcilinder (Ø 93mm) en het hefdeksel*
820, 830, 840, 920, 930, 940, 1020, 1030, 1040, 1120, 1130, 1140, 1350, 1550, 1630, 1640, 1750, 1830, 1840, 1850, 1950, 2020, 2030, 2040, 2040S, 2120, 2130, 2140, 2250, 2450, 2650, 2850, 3030, 3040, 3050, 3120, 3140, 3150, 3340, 3350, 3640, 3640S, 3650	15	**26/6672-1** (T.24485, L.42314)	Stopfen *Plug*
	16	**26/6671-1** (R.31136)	Scheibe *Afstrijker*
	17	**26/6673-1** (R.10093)	O-Ring *"O" Ring*
	18	**26/678-1** (T.24540)	Kolben *Zuiger*
	19	**26/679-1** (R.54969, T.24484)	Ventil *Ventielhuis*
	20	**26/681-1** (T.28538)	Ventilsitz *Ventielzitting*

Wir vertreiben keine Originalteile. Die Nummern dienen lediglich als Beschreibung.

De onderdeelnummers zijn ter indicatie. Het betreft niet originele onderdelen.

DIFFERENTIAL
DIFFERENTIEEL

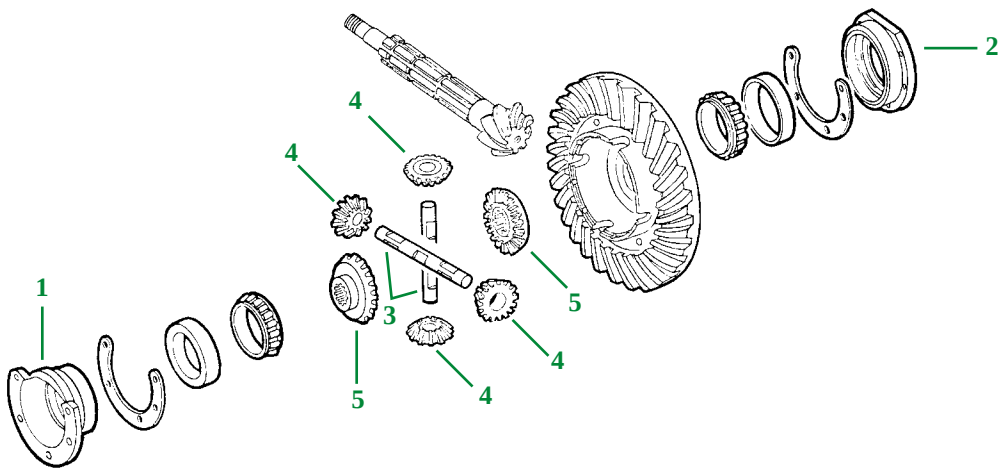

18Z = 18 Zähne / *tanden*

Abbildung / *Afbeelding*	1	2	3	4	5
Schleppertyp ***Trekkertype***	**Nabe** ***Planeetdragerhouder***		**Achse** ***Tandwielasje***	**Zahnrad** ***Tandwiel***	
820, 830, 840, 920, 930, 940, 1020, 1030, 1040, 1120, 1130, 1140, 1350, 1550, 1630, 1640, 1750, 1830, 1840, 1850, 1950, 2020, 2030, 2040, 2120, 2130	**26/359-1** (T.21433) (Links)	**26/359-2** (T.21432) (Rechts)	**26/351-3** (L.29226, CE.14605, T.21875)	**26/348-4** (L.29227, T.21876) 11Z	**26/349-8** (T.29394, T.21971) 18Z 23 Nuten *23 groeven*
2250, 2450, 2650, 2850, 3030, 3040, 3050, 3120, 3130, 3140, 3150, 3340, 3350, 3640, 3650					**26/349-9** (CE.13459, L.28376, T.28113) 18Z

LOCTITE DIE GUTE LÖSUNG / *DE GOEDE OPLOSSING*

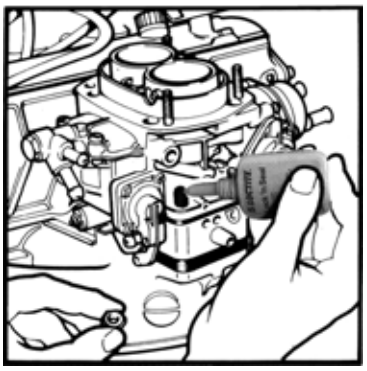

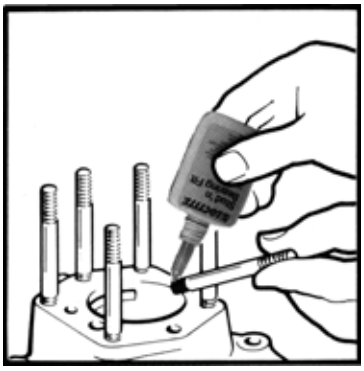

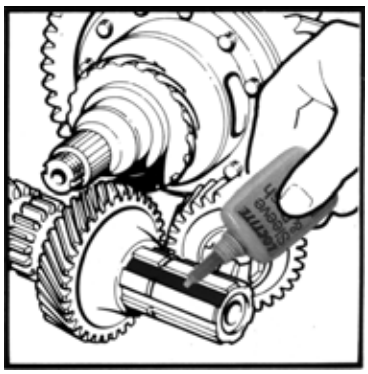

Wir vertreiben keine Originalteile. Die Nummern dienen lediglich als Beschreibung.

De onderdeelnummers zijn ter indicatie. Het betreft niet originele onderdelen.

ENDANTREIB & HINTERACHSE
TROMPETHUIS & ACHTERAS

Antriebskranz
Aandrijfkrans

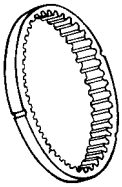

26/378-1
(B.3781)

1020, 1030, 1035, 1140, 1630, 1635, 1640, 1840, 2020, 2030, 2035, 2040

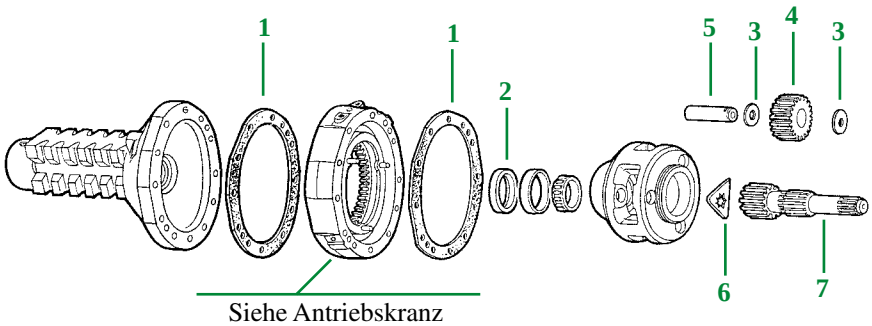

Siehe Antriebskranz
Zie binnenring voor passing

Abbildung / *Afbeelding*	1	2	3	4	5	6	7	
Schleppertyp *Trekkertype*	**Dichtung** *Pakking*	**Ring** *Keerring*	**Unterlegscheibe** *Pakkingsring*	**Zahnrad** *Tandwiel*	**Bolzen** *As*	**Befestigung** *Houder*	**Welle, links** *As links*	**Welle, rechts** *As rechts*
940, 1020, 1030, 1040, 1120, 1140, 1350, 1550, 1630, 1640, 1750, 1840, 1850, 1950, 2020, 2030, 2040, 2240	**26/357-3** (T.21419, R.98915)	**26/376-10** (AT.21693, AL.38356) 62x85x12	**26/384-2** (T.21424)	**26/380-4** (T.21547) 18Z	**26/381-6** (T.38049) L. : 94mm Ø 29mm	**26/386-2** (R.49993)	**26/387-3** (T.28908, L.34353, L.41167) L. : 248mm 12Z	**26/387-2** (T.28907, L.41166, L.34168) L. : 175mm 12Z
2030, 2120, 2130 Verstärkte Ausführung *Verzwaard model*		**26/376-12** (AL.23547, AL.38357) 58x76,5x9,5		**26/380-3** (T.29444) 26Z	**26/381-5** (T.29445) L. : 94mm Ø 20mm	**26/386-1** (T.29451)	**26/387-4** (R.56279, T.29452) L. : 293mm 15Z	**26/387-1** (T.29453) L. : 224mm 15Z
2030 (307473 ➪), 1640, 2040, 2040S, 2140, 2250, 2450, 2550, 2650, 2750, 2850 Verstärkte Ausführung *Verzwaard model*							**26/387-5** (L.36202, L.32867) L. : 315mm 15Z	**26/387-7** (L.36201, L.32866) L. : 245mm 15Z
3030, 3120, 3130		**26/376-9** (AT.26826, AL.38358)		**26/380-2** (T.28828) 26Z	**26/381-4** (T.28829) L. : 123mm		**26/387-6** (R.56278, T.28122) L. : 326mm 15Z	**26/387-8** (T.28119) L. : 247mm 15Z

18Z = Zähne / *tanden*

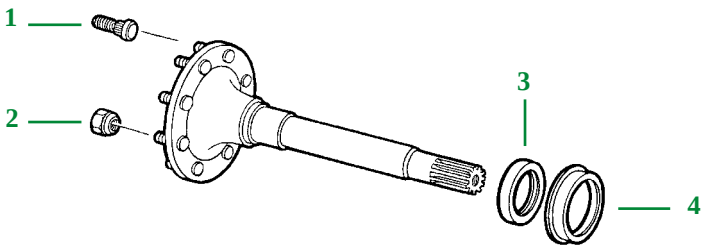

Abbildung / *Afbeelding*	1	2	3	4
Schleppertyp *Trekkertype*	**Bolzen** *Bout*	**Mutter** *Moer*	**Ring** *Keerring*	**Führung** *Geleider*
1020, 1030, 1040, 1120, 1130, 1140, 1630, 1640, 1830, 2020, 2040, 2040S, 2120, 2130, 2250, 2450, 2650, 2850, 3030, 3120, 3130	**26/440-13** (T.32144, T.26308) Gewinde *Schroefdraad* 3/4"	**26/441-13** (T.26309) Gewinde *Schroefdraad* 3/4"		
1020, 1030, 1140, 1630, 1640, 1830, 1840, 2020, 2030, 2040, 2120, 2130			**26/371-18** (AT.20703)	**26/375-2** (T.21429)

Wir vertreiben keine Originalteile. Die Nummern dienen lediglich als Beschreibung.

De onderdeelnummers zijn ter indicatie. Het betreft niet originele onderdelen.

UNTERLENKERWELLE
TORSIEAS

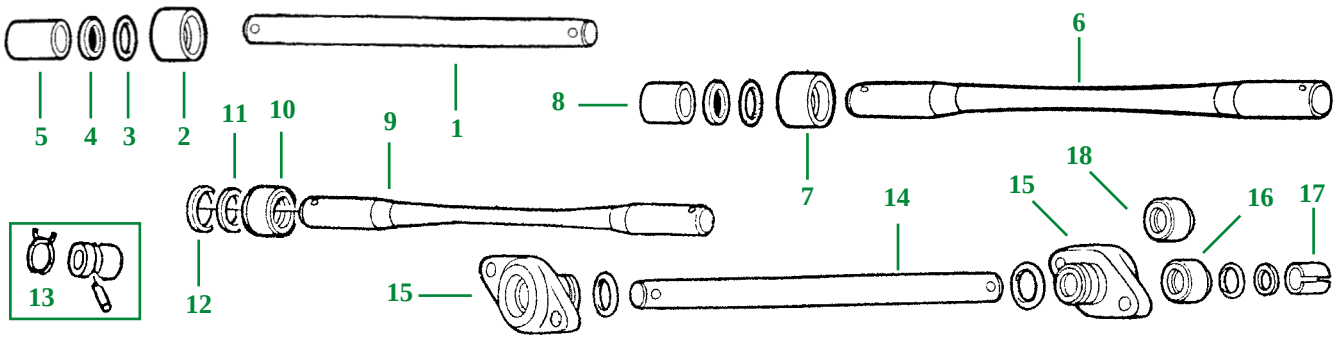

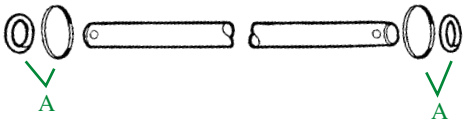

O-Ring (Teflon)

A. **26/6685-2** Satz / *Set* Welle / *As* Ø 7/8"

A. **26/6685-1** Satz / *Set* Welle / *As* Ø 1"

Schleppertyp *Trekkertype*	Abb. *Afb.*	Bestell-Nr. *Bestelnr.*	OEM	Beschreibung *Omschrijving*
Welle / As Ø 13/16"	1	**26/6678-3**	L.26932, T.26598	Welle / *As* Ø 13/16" L. : 497mm
940, 1020, 1030, 1040, 1120, 1130, 1140, 1350, 1550, 1630, 1750, 1850	2	**26/6679-1**	T.22097	Buchse / *Busje*
	3	**26/6680-1**	A.4730R	"O" ring
	4	**26/6681-2**	T.22098	Buchse / *Busje*
	5	**26/6682-1**	T.22099	Buchse / *Busje*
	13	**26/6683-3**	L.26933 + L.26935 + L.26936	Satz / *Afdichtset*
Welle / As Ø 13/16"	6	**26/6678-5**	L.31199	Welle / *As* Ø 13/16" L. : 497mm
1830, 2020, 2120, 2030, 2130	7	**26/6679-3**	L.33865, T.28546	Buchse / *Busje* 26,2 x 47,2 x 24
	8	**26/6682-2**	T.28548	Buchse / *Busje* 25,4 x 28,3 x 35
Welle / As Ø 13/16"	9	**26/6678-5**	L.31199	Welle / *As* Ø 13/16" L. : 497mm
1640, 1840, 2040, 2040S, 2140 (➪ 529511)	10	**26/6679-3**	L.33865, T.28546	Buchse / *Busje* 26,2 x 47,2 x 24
	11	**26/6680-2**	L.33864	Buchse / *Busje*
	12	**26/6681-1**	L.33863	
Welle / As Ø 1 1/8"	9	**26/6678-2**	L.41787	Welle / *As* Ø 1 1/8" L. : 510mm
1640, 1840, 2040, 2040S, 2140 (529512 ➪), 2450, 2650, 2850	10	**26/6679-2**	L.41802	Buchse / *Busje*
	11 + 12	**26/6685-3**	L.41803 + L.41804	Dichtring (2) *Afdichtringen (2)*
	13	**26/6683-1**	L.26936 + L.41788 + L.26943	Satz / *Afdichtset*
Welle / As Ø 1 1/8"	9	**26/6678-4**	L.41819	Welle / *As* Ø 1 1/8" L. : 575mm
3130, 3140, 3340, 3150, 3350	10	**26/6679-2**	L.41802	Buchse / *Busje* 29 x 47,2 x 24
	13	**26/6683-1**	L.26936 + L.41788 + L.26943	Satz / *Afdichtset*
Welle / As Ø 1"	14	**26/6678-6**	L.26940	Welle / *As* Ø 1" L. : 580mm
3030, 3120, 3130, 3140, 3340	15	**26/6684-1**	AT.26574	Flansch / *Torsieaslager*
	16	**26/6679-3**	L.33865, T.28546	Buchse / *Busje* 26,2 x 47,2 x 24
	17	**26/6682-2**	T.28548	Buchse / *Busje* 25,4 x 28,3 x 35
	18	**26/6679-305**	T.28546 (+ 0,5)	Buchse / *Busje*

Wir vertreiben keine Originalteile. Die Nummern dienen lediglich als Beschreibung.

De onderdeelnummers zijn ter indicatie. Het betreft niet originele onderdelen.

ZAPFWELLENKUPPLUNG & WELLEN
AFTAKAS-STOMPEN EN KOPPELING

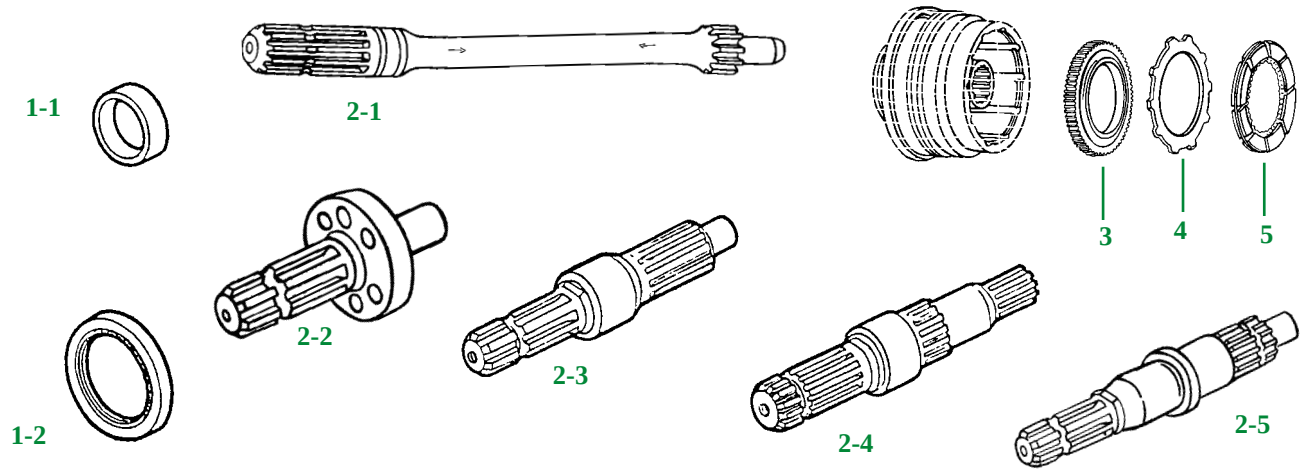

Abbildung / *Afbeelding*	1	2		3	4	5
Schleppertyp *Trekkertype*	**Wellendichtring** *Aftakaskeerring*	**Welle 6 Nuten** *As 6 groeven 1 3/8"*	**U/min** *T.p.m.*	**Zahnrad** *Tandwiel*	**Scheibe** *Koppelingsplaat*	
820, 830, 840, 920, 930, 940, 1020, 1030, 1040, 1120, 1130, 1140, 1350, 1550, 1630, 1640, 1750, 1830, 1850, 2030, 2040, 2040S, 2130, 2140, 2250, 2450, 2650	**26/305-10** (T.22069) (35 x 54 x 10) **1-1**	**26/303-21** (L.28712, L.38806, T.22116) **2-1**	540		**26/316-10** (T.28664) (L.64752)	**26/317-11** (AL.69560, AT.26632, AL.38239, AL.38240, AL.69559) t. / *Dik* 1,6mm (sinterbeschichtet *sintermetaal*)
830, 930, 1020, 1030, 1120, 1130, 1630, 1830, 2020, 2030, 2120, 2130				**26/299-8** (T.30755)		
1020, 2020, 2120, 1030, 1130, 1630		**26/ 303-27** (AT.20094) **2-2**				
1030, 1630, 1830, 2030, 2130, 1640, 1840, 2040, 2140	**26/305-11** (AT.16431) **1-2** (73 x 95 x 13)	**26/303-26** (AT.29707) **2-3**	540 L. : 237mm			
		26/303-23 (T.30803) **2-4**	1000 L. : 260mm			
3120, 3030, 3130, 3140, 3340, 3050, 3150, 3040, 3350, 3650		**26/303-25** (R.41756, R.41752) **2-3**	540 L. : 270mm			
		26/303-22 (T.28672) **2-4**	1000 L. : 290mm			
4050, 4250, 4450 (US)		**26/303-29** (R.94130) **2-4**	1000 L. : 300mm			
3040, 3140, 3340, 3640, 3050, 3150, 3350, 3650		**26/303-24** (L.34242) **2-5** Umschaltbare Zapfwelle *Mechanisch bediende aftakas*	540 L. : 275mm			
3020, 4000, 4020, 4040, 4040S, 4050, 4055, 4230, 4240, 4240S, 4250, 4255, 4320, 4350, 4430, 4440, 4445, 4450		**26/303-25** (R.42752) **2-3**	540 L. : 271,5mm			

Wir vertreiben keine Originalteile. Die Nummern dienen lediglich als Beschreibung.

De onderdeelnummers zijn ter indicatie. Het betreft niet originele onderdelen.

BREMSSCHEIBEN
REMSCHIJVEN

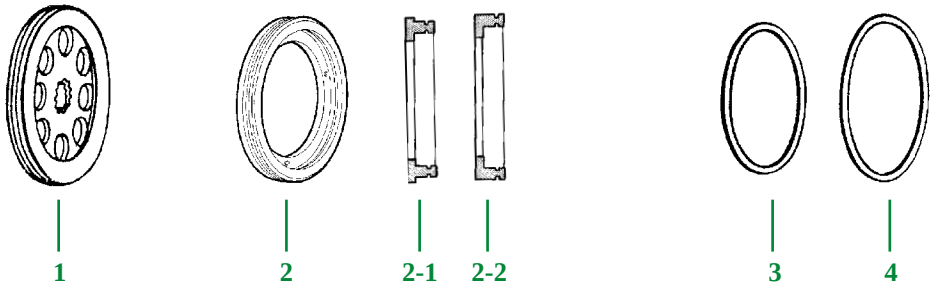

Abbildung / *Afbeelding*	1	2	3	4
Schleppertyp ***Trekkertype***	**Bremsscheibe** ***Remschijf***	**Kolben** ***Zuiger***	**O-Ring**	
820, 830, 920, 930, 1020, 1120, 2020, 2120, 1030, 1130, 1630 (➪ 300749), 1830 (➪ 301445), 2030 (➪ 301745), 2130, 1640, 2040, 2140	**26/422-6** (AL.38236, AZ.40478, AT.22034) 12Z - Ø 306mm t. / *dikte* : 10,2mm	**26/417-4** (L.31016) t. / *dikte* : 37,8mm **2-1**	**26/416-3** (R.50703, T.22102)	**26/416-5** (R.50704, T.22103)
830, 930, 1030, 1130, 1630 (300750 ➪), 1830 (301446 ➪), 2030 (301746 ➪) 840, 940, 1040, 1140	**26/422-4** (AL.38234, AL.29645) 12Z - Ø 306mm t. / *dikte* : 7,2mm	**26/417-5** (L.33483) t. / *dikte* : 35,9mm **2-1**		
1550, 1750, 1850, 1950, 1950N				
1640, 1840, 2040, 2040S (➪ 370492)		**26/417-6** (L.33910) t. / *dikte* : 50mm **2-2**	**26/416-4** (T.30349, L.39803, L.56243)	**26/416-6** (T.28473, L.39804, L.56244)
1640, 1840, 2040, 2040S (370493 ➪), 2130, 2140	**26/422-5** (AL.38235, AL.30095) 15Z - Ø 306mm t. / *dikte* : 10,2mm	**26/417-5** (L.33483) t. / *dikte* : 35,9mm **2-1** oder / *of* **26/417-6** (L.33910) t. / *dikte* : 50mm **2-2**	**26/416-3** (R.50703, T.22102) oder / *of* **26/416-4** (T.30349, L.39803, L.56243)	**26/416-5** (R.50704, T.22103) oder / *of* **26/416-6** (T.28473, L.39804, L.56244)

Wir vertreiben keine Originalteile. Die Nummern dienen lediglich als Beschreibung.

De onderdeelnummers zijn ter indicatie. Het betreft niet originele onderdelen.

BREMSSCHEIBEN
REMSCHIJVEN

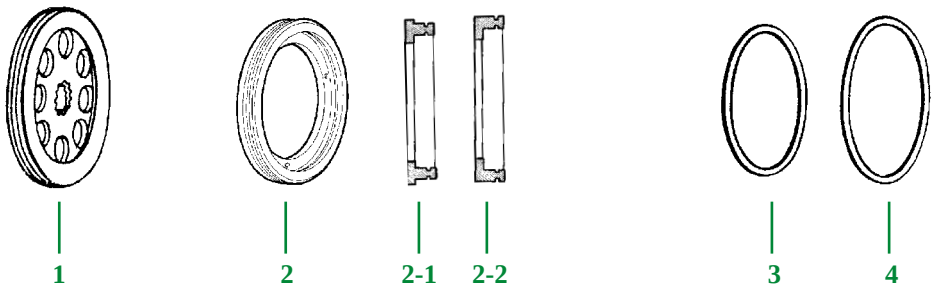

Abbildung / *Afbeelding*	1	2	3	4
Schleppertyp ***Trekkertype***	**Bremsscheibe** ***Remschijf***	**Kolben** ***Zuiger***	**O-Ring**	
2250, 2450	**26/422-4** (AL.38234, AL.29645) 12Z - Ø 306mm t. / *dikte* : 7,2mm oder / *of* **26/422-5** (AL.38235, AL.30095) 15Z - Ø 306mm t. / *dikte* : 10,2mm			
3030, 3120, 3130	**26/422-5** (AL.38235, AL.30095) 15Z - Ø 306mm t. / *dikte* : 10,2mm Scheibe *Platte schijf*	**26/417-7** (L.33909) t. / *dikte* : 48,4mm **2-1** oder / *of* **26/417-8** (L.31017) t. / *dikte* : 43,7mm **2-2**	**26/416-3** (R.50703, T.22102) oder / *of* **26/416-4** (T.30349, L.39803, L.56243)	**26/416-5** (R.50704, T.22103) oder / *of* **26/416-6** (T.28473, L.39804, L.56244)
3040, 3140		**26/417-7** (L.33909) t. / *dikte* : 48,4mm **2-1**	**26/416-3** (R.50703, T.22102)	**26/416-5** (R.50704, T.22103)
2650, 2650N, 2850, 3050, 3350, 3640, 3650				
2250, 2450, 2650, 2850, 3040, 3050, 3140, 3150, 3350, 3640, 3650 2te Version / *2e versie*	**26/422-9** (AL.65871) 15Z - Ø 306mm t. / *dikte* : 4,9mm			

Wir vertreiben keine Originalteile. Die Nummern dienen lediglich als Beschreibung.

De onderdeelnummers zijn ter indicatie. Het betreft niet originele onderdelen.

HAUPTBREMSZYLINDER
HOOFDREMCILINDER

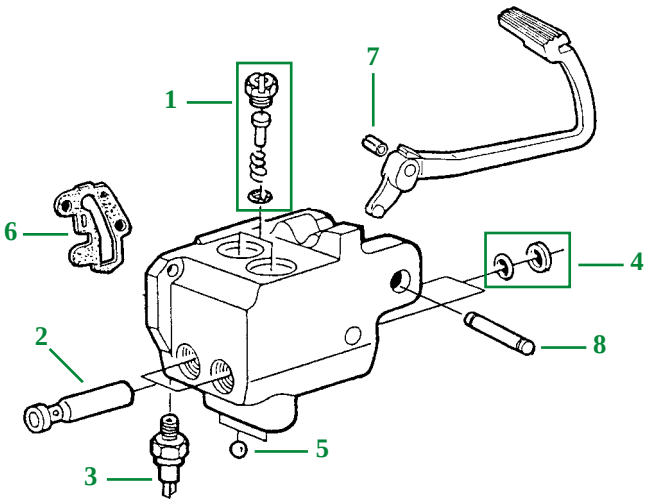

Abbildung *Afbeelding*	1	2	3	4	5	6	7	8
Schleppertyp ***Trekkertype***	**Ventilsatz** ***Ventielset***	**Kolben** ***Zuiger***	**Schalter** ***Remzender***	**Dichtungssatz** ***Dichtingsset***	**Kugel** ***Kogeltje***	**Dichtung** ***Dichting***	**Buchse** ***Busje***	**Achse** ***Pedaalas***
820, 830, 840, 920, 930, 940, 1020, 1030, 1040, 1120, 1130, 1140, 1350, 1550, 1630, 1640, 1750, 1830, 1840, 1850, 1950, 2020, 2030, 2040, 2040S, 2120, 2130, 2140, 2250, 2450, 2650, 2850	**26/399-1** (AL.23836, AL.69179, AL.67574, AL.70242)	**26/396-1** (L.34040, L.31840, R.50111) L. : 107mm	**26/187-3** (AL.27809, AL.67715)	**26/398-2** (T.22101, R.495R)	**26/418-2** (D.2361R) 1/2"	**26/397-1** (T.30687)	**26/430-2** (B.177R)	**26/433-1** (T.49189)
3030, 3120, 3130		**26/396-2** (L.31839) L. : 112,5mm						
3050, 3140, 3350, 3640, 3640S, 3650								
4040, 4040S, 4230, 4240, 4350, 4430, 4440								

BREMSLEITUNGEN
REMLEIDINGEN

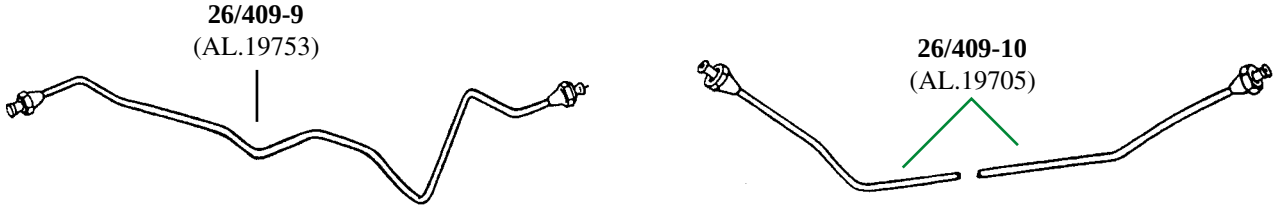

2030, 2130

Wir vertreiben keine Originalteile. Die Nummern dienen lediglich als Beschreibung.

De onderdeelnummers zijn ter indicatie. Het betreft niet originele onderdelen.

KREUZSTÜCKE FÜR VORDERACHSE
KRUISSTUKKEN VOOR DE VOORAS

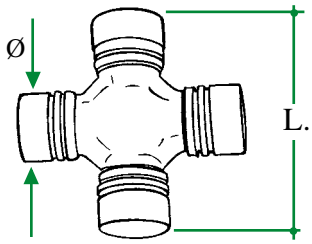

Schleppertyp *Trekkertype*	Kreuzstück *Kruisstuk*	Ø x L. *Ø x L.*	Vorderachse Typ *Vooras type*
940, 1040, 1140, 1550, 1640, 1750, 1850, 2040, 2040S	**26/6403-7** (AL.32885)	27 x 82mm	ZF-Achse APL.1351 *ZF vooras APL 1351*
940, 1040, 1140, 1550, 1640, 1750, 1850, 1850N, 1950, 1950N, 2040, 2040S, 2140, 3040, 3140, 3050, 3350, 3640, 3650	**26/6403-8** (AL.34709, AL.64127)	30 x 83mm	ZF-Achse APL.1351, 315, 1552, 345 *ZF vooras APL.1351, 315, 1552, 345*
2140, 3140, 3640	**26/6403-6** (AL.55941)	30,2 x 92,1mm	ZF-Achse APL.345 *ZF vooras APL.345*
1640, 2040, 2040S, 2250, 2450	**26/6403-9** (AL.55943, AL.64255)	27 x 71mm	ZF-Achse APL.325, 350, 1351 *ZF vooras APL.325, 350, 1351*
1640, 1840, 2040, 2040S, 2140, 2250, 2450, 2650, 2850, 3040, 3050, 3140, 3350, 3640, 3650	**26/6403-10** (AL.37069)	35 x 97mm	ZF-Achse APL.1351, 345, 350 *ZF vooras APL.1351, 345, 350*
2140, 3040, 3140	**26/6403-11** (AL.32994)	30,1 x 106,4mm	ZF-Achse APL.1352 *ZF vooras APL.1352*
2140, 2850	**26/6403-12** (AL.62452)	28 x 71,5mm	ZF-Achse APL.735 *ZF vooras APL.735*

FELGEN UND RADBOLZEN
VELGEN EN VELGBOUTEN

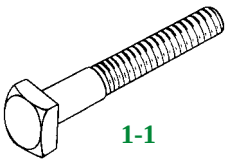
1-1

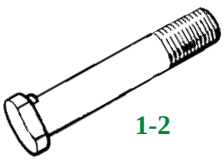
1-2

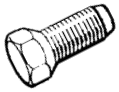
2

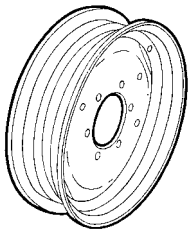
3

Abbildung / *Afbeelding*	1		2	3	
Schleppertyp ***Trekkertype***	**Hinterradbolzen** ***Achterwiel***		**Vorderradbolzen** ***Voorwiel***	**Vorderradfelge** ***Velg voor***	
820, 830, 840, 920, 930, 940, 1020, 1030, 1040, 1120, 1130, 1140, 1350, 1550, 1630, 1640, 1750, 1830, 1840, 1850, 1950, 2020, 2030, 2040, 2040S, 2120, 2130, 2140, 2250, 2450, 2650, 2850, 3040, 3050, 3120, 3140, 3350, 4040, 4240, 4440	**26/446-13** (08H4762) **1-1** oder / *of* **26/446-14** (L.33894) **1-2**	5/8 UNF M16 x 1,5	**26/446-8** (JD.21) 9/16 UNF	**26/449-8** (AR.52506) **26/449-9** (JD.3039) **26/449-10** (JD.3211)	Reifen / *Banden* 6,00 x 16 - 6,50 x 16 Reifen / *Banden* 7,50 x 16 Reifen / *Banden* 7,50 x 18

Wir vertreiben keine Originalteile. Die Nummern dienen lediglich als Beschreibung.

De onderdeelnummers zijn ter indicatie. Het betreft niet originele onderdelen.

VORDERACHSTEILE
VOORAS

2-RAD-ANTRIEB / *2-WIEL AANDRIJVING*

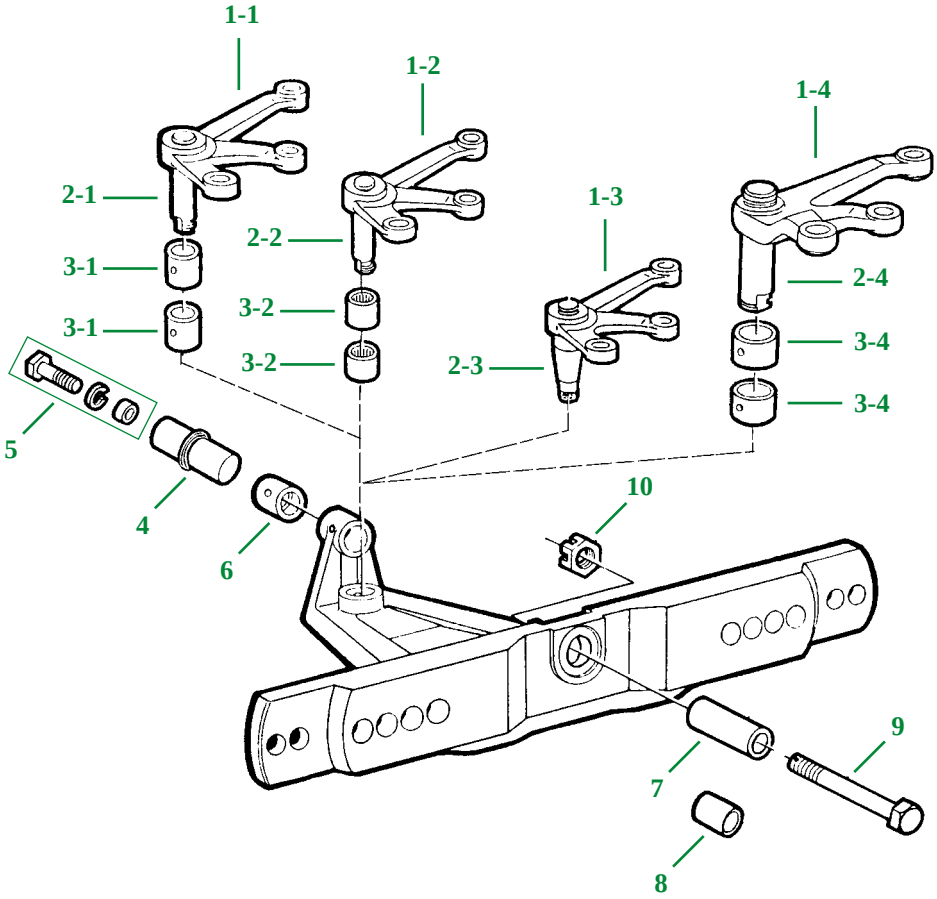

2-RAD-ANTRIEB / *2-WIEL AANDRIJVING*

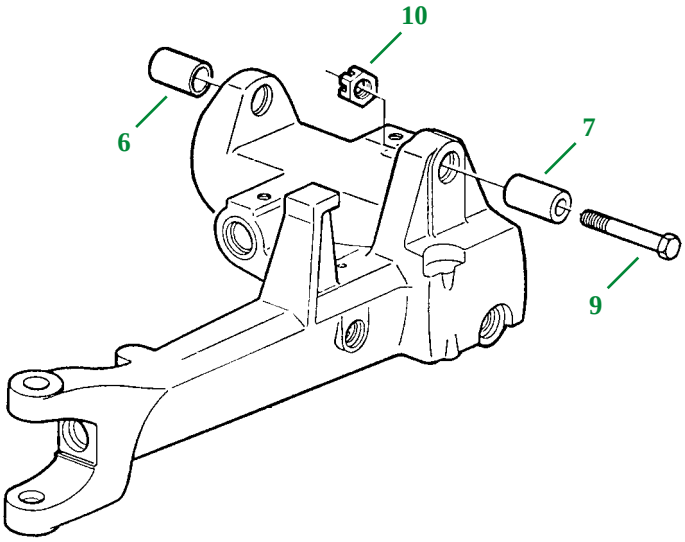

Wir vertreiben keine Originalteile. Die Nummern dienen lediglich als Beschreibung.

De onderdeelnummers zijn ter indicatie. Het betreft niet originele onderdelen.

VORDERACHSTEILE
VOORAS

2-RAD-ANTRIEB / *2-WIEL AANDRIJVING*

Abbildung / *Afbeelding*	1	2	3	4	5
Schleppertyp *Trekkertype*	**Lenkhebel mit Bolzen** *Stuurarm kpl.*	**Bolzen (einzeln)** *As apart*	**Buchse** *Bus*	**Bolzen** *Schommelpen*	**Schraubensatz** *Boutset*
1020, 1030, 1120, 1130, 1630, 2020, 2120	**26/500-6** (AR.53392, AT.19793) Konus / *kegel* 16/18 **1-1**	**26/505-8** Ø 31,8mm - L. : 133mm **2-1**	**26/486-18** (T.23118, L.62839) Ø 32 x 37mm H. 38mm (x2) **3-1**	**26/485-19** (T.21778, L.34070, L.55437, L.34072) Ø 40mm - L. : 94mm	
1830, 2030, 2130, 3120		**26/505-9** Ø 31,8mm - L. : 143mm Klip-Befestigung oder *Bevestiging per clips of glast* **2-2**	**26/486-23** (JD.9911) Ø 32 x 38mm H. 25mm (x2) Mit Nadellager/*met naaldlagers* **3-2**		
1640, 1840, 2040, 2040S, 2140, 2250, 2450, 2650, 2850	**26/500-5** (AL.31088, AL.55149) Konus / *kegel* 20/22 **1-3**	**26/505-7** Ø 35-30mm - L. : 162mm Konisch / *Kegelvormig* **2-3**		**26/485-20** (L.57725) Ø 40mm - L. : 107,4mm oder / *of* **26/485-19** (T.21778, L.34070, L.55437, L.34072) Ø 40mm - L. : 94mm	
3030, 3120, 3130, 3140	**26/500-4** (AT.27227, AL.19361) Konus / *kegel* 17/19 **1-4**	**26/505-6** Ø 38,2mm - L. : 169mm **2-4**	**26/477-11** (T.21553, L.27821) Ø 38,2 x 42mm H. 38mm (x2) **3-4**	**26/485-16** (L.34071, L.57726) Ø 38mm - L. : 115,5mm **26/485-17** (T.29200) Alte Typen / *Oud model* (Ohne *Buchse /zonder bus*) Ø 38mm - L. : 115,5mm **26/486-24** (A3809R) Buchse für dto. *Bus voor dito*	**26/483-3K** (L.57963 + 47M7003 + L.57686) 7/16"
820, 830, 840, 920, 930, 940, 1040, 1140				**26/485-19** (T.21778, L.34070, L.55437, L.34072) Ø 40mm - L. : 94mm	
1020V, 1030V, 1040V, 1140V				**26/485-18** (T.25132) Ø 40mm - L. : 94mm	

Abbildung / *Afbeelding*	6	7	8	9	10
Schleppertyp *Trekkertype*	**Buchse** *Busje*			**Schraube** *Bout*	**Mutter** *Moer*
1350, 1550, 1750, 1850, 1950, 2250, 2450, 2650, 2850		**26/486-19** (T.21669) Ø 32mm L. : 91mm	**26/486-18** (T.23118, L.62839) Ø 32 x 37mm H. 38mm	**26/508-1** (T.25840) 3/4"	**26/452-1** (14H902, 14H1086) 3/4"
820, 830, 840, 920, 930, 940, 1020, 1030, 1040, 1120, 1130, 1140, 1630, 1640, 1830, 1840, 2020, 2030, 2040, 2040S, 2120, 2130, 2140	**26/486-17** (T.23170, L.62836) Ø 40 x 45mm - H. 38mm				
3030, 3050, 3120 (075016 ➪) 3130, 3140, 3350	**26/486-15** (T.29199, L.62837) Ø 38 x 43mm - H. 51mm	**26/486-16** (T.29205) Ø 38mm L. : 110mm	**26/486-15** (T.29199, L.62837) Ø 38 x 43mm H. 51mm	**26/508-2** (T.29210, L.64734) 3/4"	
1020V, 1030V, 1040V, 1140V	**26/486-17** (T.23170, L.62836) Ø 40 x 45mm - H. 38mm				

Wir vertreiben keine Originalteile. Die Nummern dienen lediglich als Beschreibung.

De onderdeelnummers zijn ter indicatie. Het betreft niet originele onderdelen.

VORDERACHSE ANTRIEBSWELLE
VOORWIELAANDRIJVING

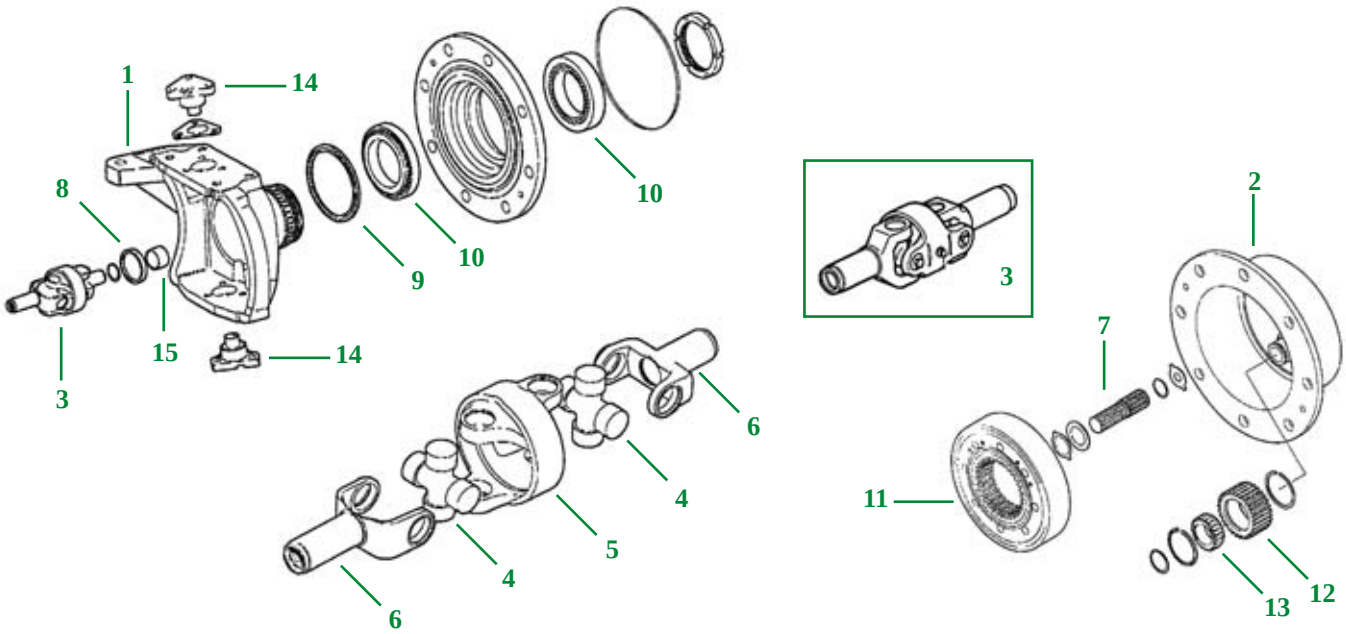

Schleppertyp *Trekkertype*	Abb. *Afb.*	Bestell-Nr. *Bestelnr.*	*OEM*	ZF-Achse *ZF vooras*	Beschreibung *Omschrijving*
2140 (024906 ➪), 3140 (026317 ➪), 3050, 3350, 3640, 3650	1	**26/6400-1**	L.41927	345, 350	Gehäuse *Draaispindelhuis (L)*
		26/6400-3	L.41926		Gehäuse *Draaispindelhuis (R)*
2140, 2850		**26/6400-2**	L.60082	735	Gehäuse *Draaispindelhuis (R)*
		26/6400-6	L.60081		Gehäuse *Draaispindelhuis (L)*
1640, 2040, 2040S, 2250, 2450, 2650		**26/6400-4**	L.61201 L.40268	325, 325N	Gehäuse *Draaispindelhuis (L)*
		26/6400-5	L.61202 L.40269		Gehäuse *Draaispindelhuis (R)*
2140 (➪ 024905), 3040 (➪ 026316), 3140 (➪ 026316)		**26/6400-7**	L.39962	345	Gehäuse *Draaispindelhuis (R)*
		26/6400-8	L.39961		Gehäuse *Draaispindelhuis (L)*
3050 (A), 3140 (B), 3350 (A), 3640, 3650	2	**26/6401-1**	L.41121	345, 350	Halter *Steun*
2140, 2850		**26/6401-2**	L.60110	735	
2140, 3040, 3050, 3140, 3350		**26/6401-3**	L.40012	345, 350	
1640, 2040, 2040S, 2250, 2450, 2650, 2650N		**26/6401-4**	L.40041	325, 325N	

(A) Traktoren mit gebremster Vorderachse (APL.345) / *Trekker met complete geremde vooras (APL.345)*
(B) Traktoren mit erhöter Hubkraft und Frontzapfwelle / *Trekker met versterkte hefinrichting en aftakas vooraan.*

Wir vertreiben keine Originalteile. Die Nummern dienen lediglich als Beschreibung.

De onderdeelnummers zijn ter indicatie. Het betreft niet originele onderdelen.

VORDERACHSE-ANTRIEBSWELLE
VOORWIELAANDRIJVING

Schleppertyp *Trekkertype*	Abb. *Afb.*	Bestell-Nr. *Bestelnr.*	*OEM*	ZF-Achse *ZF vooras*	Beschreibung *Omschrijving*
2140, 2850 (➪ 629299)	3	**26/6402-1**	AL.62451	735	Gelenk komplett *Komplete kruiskoppeling*
1640, 2040, 2040S, 2250 (➪ 629299), 2450 (➪ 629299), 2650 (➪ 629299)		**26/6402-2**	AL.63606	325, 325N	
1550, 1750, 1850, 1950, 2250 (629300 ➪), 2450 (629300 ➪), 2650 (629300 ➪), 2650N, 2850		**26/6402-3**	AL.64121	315, 325, 325N	
2850 (629300 ➪)		**26/6402-4**	AL.63619	735	
2140, 3040, 3050, 3140, 3350, 3640		**26/6402-5**	AL.64120	345, 350	
2140, 3040, 3140, 3640	4	**26/6403-6**	AL.55941		Kreuzstück *Kruisstuk*
1550, 1750, 1850, 1950, 2250, 2450, 2650, 2850	5	**26/6404-1**	L.61207	315, 325, 325N, 735	Kupplungsstück *Koppelstuk*
1550, 1750, 1850, 1950, 2250, 2450, 2650	6	**26/6405-1**	AL.64254	315, 325, 325N	Gabel *Vork*
1550, 1640, 1750, 1850, 1950, 2040, 2040S, 2250, 2450, 2650		**26/6405-2**	AL.64125		
1640, 2040, 2040S, 2250, 2450, 2650, 2650N	7	**26/6406-1**	L.40029	325, 325N	Welle *As*
3050 (A), 3140 (C), 3350 (A), 3640, 3650		**26/6406-2**	L.41123	345, 350	
2140, 2850		**26/6406-3**	L.60106	735	
2140, 2850, 3040, 3050, 3140, 3350, 3640, 3650	8	**26/6407-5**	AL.61448 AL.39338	735, 345, 350	Ring *Keerring*
1550, 1640, 1750, 1850, 1950, 2040, 2040S, 2250, 2450, 2650, 2650N		**26/6407-6**	AL.63351	315, 325, 325N	
1550, 1640, 1750, 1850, 1950, 2040, 2040S, 2140, 2250, 2450, 2650, 2850, 3050, 3350, 3650	9	**26/6408-7**	AL.68210	325, 325N, 735	
1550, 1640, 1750, 1850, 1950, 2040, 2040S, 2140, 2250, 2450, 2650, 2850	10	**26/6410-8**	AL.38099	315, 325, 325N, 735	Lager *Kogellager*
2140, 3040, 3050, 3140, 3350, 3640		**26/6410-9**	JD.10249	345, 350	
1640, 2040, 2040S, 2250, 2450, 2650	11	**26/6430-3**	L.40043	325, 325N	Zahnrad *Overbrengingstandwiel*
2140, 3040, 3050, 3140, 3350, 3640, 3650		**26/6430-5**	L.40010	345, 350	
2140, 2850		**26/6430-6**	L.60105	735	
1640, 2040, 2040S, 2250, 2450, 2650	12	**26/6431-4**	L.40028	325, 325N	Zahnrad *Tandwiel*
2140, 3040, 3050, 3140, 3350, 3640, 3650		**26/6431-5**	L.39994	345, 350	
2140, 2850		**26/6431-6**	L.60111	735	
1640, 2040, 2040S, 2140, 2250, 2450, 2650, 2850, 3040, 3050, 3140, 3350, 3640, 3650	13	**26/6433-3**	JD.10250 AL.39377	325, 345, 350, 735	Lager *Kogellager*
1550, 1640, 1750, 1850, 1950, 2040, 2040S, 2250, 2450, 2650	14	**26/6450-1**	L.40036	315, 325, 325N	Bolzen *Schommelpen*
1550, 1750, 1850, 2250, 2450, 2650	15	**26/6462-2**	L.60747 L.40017		Ring *Keerring*

(A) Traktoren mit gebremster Vorderachse (APL.345)
Trekker met geremde vooras (APL.345)
(C) Traktoren mit erhöter Hubkraft / *Trekkers met versterkte hefinrichting*

Wir vertreiben keine Originalteile. Die Nummern dienen lediglich als Beschreibung.

De onderdeelnummers zijn ter indicatie. Het betreft niet originele onderdelen.

VORDERACHSTEILE
VOORAS

4-RAD-ANTRIEB / *4-WIEL AANDRIJVING*

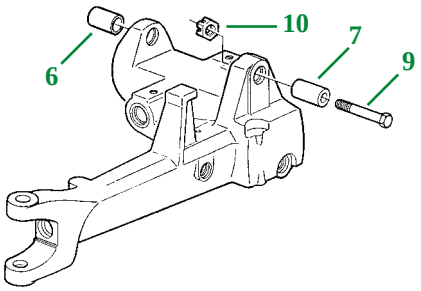

Abbildung / *Afbeelding*	6	7	9	10
Schleppertyp *Trekkertype*	**Buchse** *Busje*		**Schraube** *Bout*	**Mutter** *Moer*
3050, 3140, 3350, 3640, 3640S, 3650	**26/486-20** (L.58229, L.63510)	**26/486-21** (L.40771)	**26/508-2** (T.29210, L.64734) 3/4"	**26/452-1** (14H902, 14H1086) 3/4"
4040, 4230, 4240, 4430, 4440		**26/486-16** (T.29205) Ø 38mm L. : 110mm		

VORDERACHSE-ANTRIEBSWELLE
VOORWIELAANDRIJVING

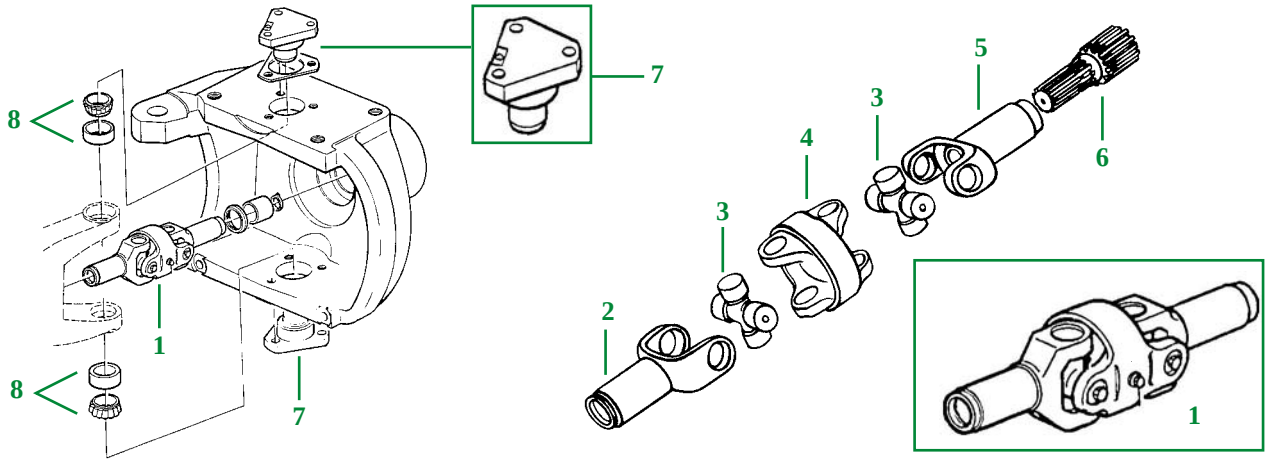

Abb. / *Afb.*	1	2	3	4	5	6	7	8
Schleppertyp *Trekkertype*	**Gelenk komplett** *Komplete kruiskoppeling*	**Halbachse** *Halve as*	**Kreuzstück** *Kruisstuk*	**Kupplungsstück** *Koppelstuk*	**Halbachse** *Halve as*	**Achse** *Pedaalas*	**Bolzen** *Schommelpen*	**Lager** *Kogellager*
2140, 3040, 3150	**26/6402-5** (AL.37920, AL.64120)	**26/6405-3** (AL.55940)	**26/6403-8** 30 x 83 (AL.34709)	**26/6404-2** (L.55870)	**26/6405-4** (AL.64253)		**26/6450-2** (L.40004) Bolzen Ø 25,4mm *As Ø 25,4mm*	**26/6451-2** (JD.9117 + JD.9053)
3050, 3140, 3340, 3350, 3640, 3650						**26/6406-2** (L.41123)		
1550, 1640, 1750, 1840, 1850, 1950, 2040, 2040S, 2250, 2450, 2650							**26/6450-1** (L.40036) Bolzen Ø 22mm *As Ø 22mm*	**26/6451-3** (AL.63617) (JD.10252 + JD10253)
2140, 2850							**26/6450-3** (L.61209, L.60086) Bolzen Ø 25mm *As Ø 25mm*	**26/6451-4** (JD.10407)

Wir vertreiben keine Originalteile. Die Nummern dienen lediglich als Beschreibung.

De onderdeelnummers zijn ter indicatie. Het betreft niet originele onderdelen.

PAAR VERSTÄRKTE ACHSSCHENKEL UND RADNABEN
SET (L+R) VAN VERSTERKTE FUSEES & VOORWIELNAVEN

1020, 1030, 1630, 2020, 2030, 2120

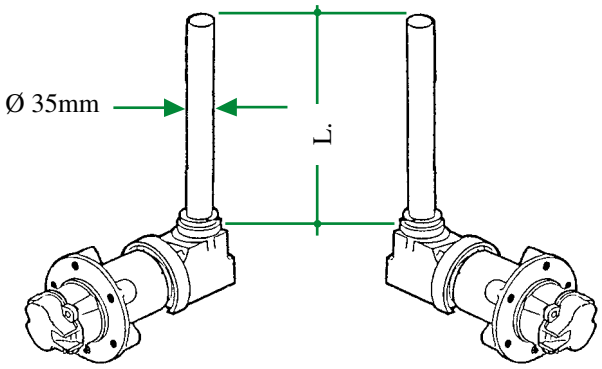

26/472-32 (J.3102/250)	L. : 250mm
26/472-33 (J.3102/300)	L. : 300mm
26/472-34 (J.3102/388)	L. : 388mm

LENKHILFESÄTZE
STUURBEKRACHTIGINGSSETS

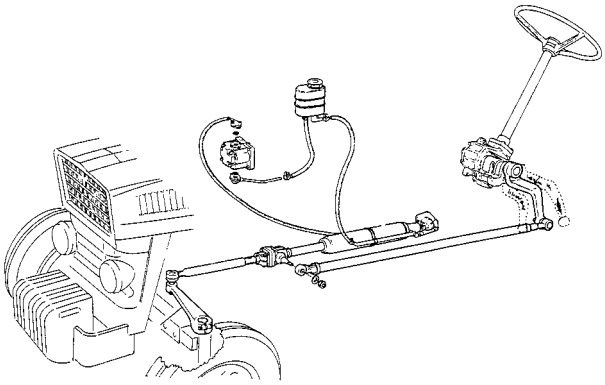

26/6500-8	840, 940, 1020, 1030, 1040, 1120, 1130, 1140, 1630
26/6500-9	1830, 2020, 2030, 2120, 2130, 1840, 2040

Die Sätze werden mit allen zur Montage nötigen Teile geliefert incl. der Anbauanleitung.
Deze sets worden geleverd met alle nodige toebehoren voor de montage.

VORDERACHSTEILE
VOORAS

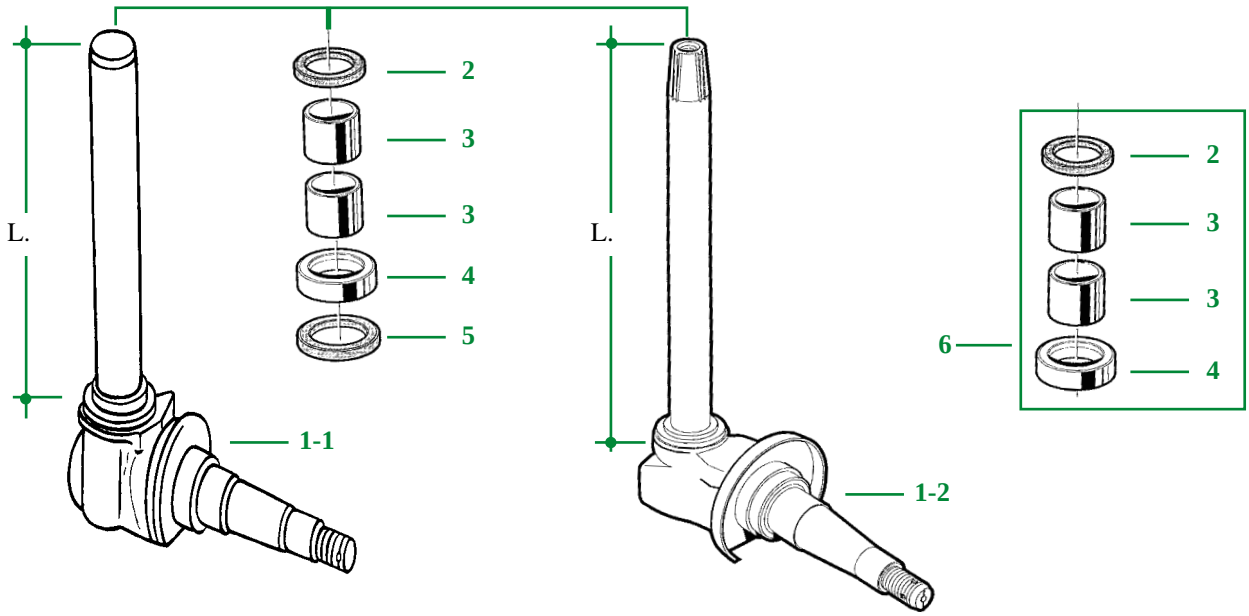

Abbildung / *Afbeelding*	1		2	3	4	5	6
Schleppertyp *Trekkertype*	**Achsschenkel (links u. rechts)** *Fusee (L of R)*		**Dichtung** *Dichting*	**Buchse** *Busje*	**Lager** *Druklager*	**Dichtung** *Dichting*	**Satz** *Set*
Schmalspurtraktor *Smalspoortractor* 920, 930, 940, 1020, 1030, 1040, 1140, 1630	**26/470-27** (AR.58609) **1-1**	L. : 250mm Ø 35mm					
Weinbautraktor *Fruitteelttractor* 1020, 1120, 2020, 2120, 1840	**26/470-28** (AT.23637) **1-1**	L. : 194mm Ø 35mm					
820, 830, 840, 920, 930, 940, 1020, 1030, 1040, 1120, 1130, 1140, 1350, 1550, 1630, 1640, 1750, 1840, 1850, 1950, 2020, 2030, 2120, 2250	**26/470-201** (AR.58606, AR.52861, AT.23636) **1-1**	L. : 300mm Ø 35mm	**26/476-10** (M.1518T)	**26/477-10** (T.21539)	**26/479-10** (JD.8407)	**26/474-1** (M.2282T)	**26/475-13** (B.1262)
940, 1020, 1030, 1040, 1120, 1130, 1140, 1550, 1630, 1750, 1850, 1950, 2020, 2120	**26/470-29** (AR.58607) **1-1**	L. : 388mm Ø 35mm					
3120	**26/470-30** (AT.27230) **1-2**	L. : 345mm Ø 38mm					
2030, 2130, 3130	**26/470-202** (AL.19730, DE.12447) **1-2**	L. : 380mm Ø 38mm	**26/476-11** (T.15288)	**26/477-11** (T.21553)	**26/479-11** (JD.8410)	**26/474-2** (T.15284)	**26/475-14** (B.1263)
1640, 1840, 2040, 2040S, 2140, 2450, 2650, 2850	**26/470-200** (AL.28222) **1-2**						
1640, 2040, 2040S, 2140, 3030, 3130, 3040, 3140, 3340, 3150, 3350	**26/470-31** (AR.74606) **1-2**	L. : 375mm Ø 44,5mm		**26/477-12** (T.34546)	**26/479-9** (JD.8412)	**26/474-3** (T.31749)	**26/475-15** (B.1264)

Wir vertreiben keine Originalteile. Die Nummern dienen lediglich als Beschreibung.

De onderdeelnummers zijn ter indicatie. Het betreft niet originele onderdelen.

VORDERACHSTEILE
VOORAS

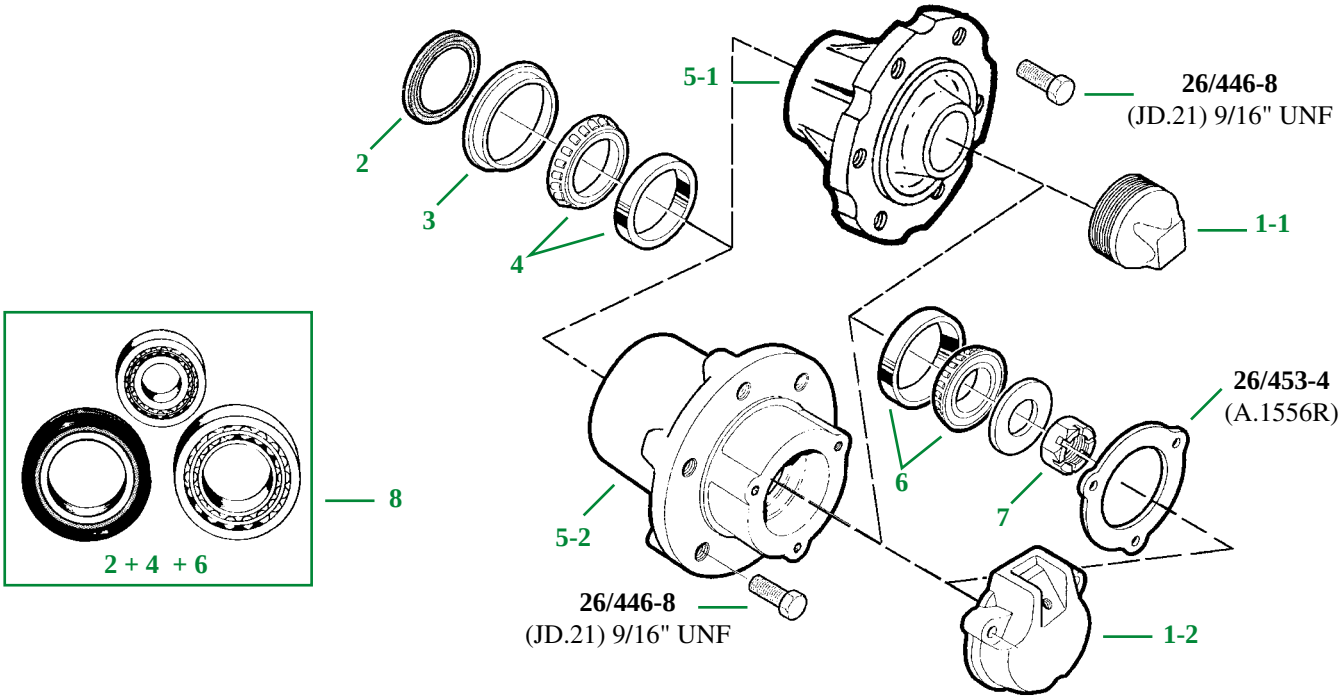

Abbildung / *Afbeelding*	1	2	3	4	5	6	7	8
Schleppertyp *Trekkertype*	**Deckel** *Wielnaafdop*	**Ring** *Keerring*		**Lager** *Kogellager*	**Nabe** *Wielnaaf*	**Lager** *Kogellager*	**Mutter** *Moer*	**Satz** *Set*
Schmalspurtraktoren *Smalspoortractor* 1020, 1030, 1040, 1140					**26/450-18** (T.26716)			
500, 510, 700, 710				**26/462-9** (A)		**26/463-3**		
Normale Vorderachse *Normale as* 830, 930, 940, 1020, 1030, 1040, 1120, 1130, 1140, 1350, 1550, 1750, 1630, 1830, 1850, 1950, 2020, 2120, 2030, 2130	**26/454-10** (T.12688) (einschraubbar *opklemmen)* **1-1**	**26/461-15** (AR.49592) Ø 65,1mm		**26/462-15** (JD.8194 + JD.8230)(B)	**26/450-200** (R.47076) **5-1**	**26/463-15** (JD.8905 + JD.8239)	**26/452-1** (14H902, 14H1086) 3/4"	**26/460-15** (B.1027)
Verstärkte Vorderachse *Versterkte as* 1020, 1030, 1120, 1130, 1630, 1830, 2030, 2130 (➪ 242099)	**26/454-11** (A.1555R) (Befestigung 3 Schrauben / *Bevestiging met 3 bouten* **1-2**	**26/461-16** (AR.26480) Ø 88,4mm	**26/461-25** (R.26632)	**26/462-16** (JD.8913 + JD.7445) (C)	**26/450-201** (T.21545) **5-2**	**26/463-16** (JD.8929 + JD.8251)	**26/452-5** (14H920) 1"	**26/460-16** (B.1028)
Verstärkte Vorderachse *Versterkte as* 1040, 1130, 1140, 1550, 1630, 1830, 2030, 2130 (242100 ➪), 1640, 1750, 1840, 1850, 1950, 2040, 2040S, 2140, 2250, 2450, 2650, 2850				**26/462-17** (JD.8969 + JD.7445) (D)				**26/460-17** (B.1029)
3030, 3120, 3130 (Reifen/*Banden* 750x18, 750x20)				**26/462-16** (C)				**26/460-16** (B.1028)
3050, 3130, 3140, 3350 3030, 3040 (Reifen/*Banden* 10.00x16, 10.50x18)				**26/462-17** (D)				**26/460-17** (B.1029)

(A) Ø Innen = 41,27mm
(A) Inw. Ø = 41.27mm

(B) Ø Innen = 34,92mm
(B) Inw. Ø = 34.92mm

(C) Ø Innen = 42,87mm
(C) Inw. Ø = 42.87mm

(D) Ø Innen = 45,6mm
(D) Inw. Ø = 45.6mm

Wir vertreiben keine Originalteile. Die Nummern dienen lediglich als Beschreibung.

De onderdeelnummers zijn ter indicatie. Het betreft niet originele onderdelen.

VORDERACHSTEILE
VOORAS

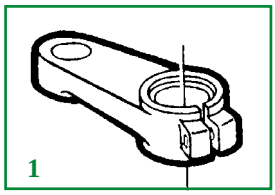

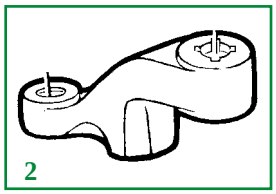

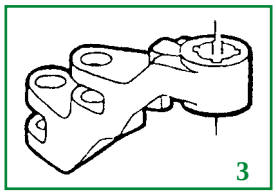

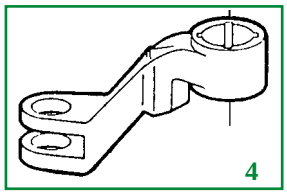

Schleppertyp Trekkertype	Abb. *Afb.*	Rechts *Rechts*	Links *Links*	Konus *Kegel*	Welle *Asgat*
LENKHEBEL (MECH.) / *STUURARM VOOR MECHANISCHE STUURINRICHTING*					
840, 940, 1020, 1030, 1040, 1120, 1130, 1140, 1350, 1550, 1630, 1640, 1750, 1850, 1950, 2020, 2120, 2250	1	**26/501-3** (T.21618)	**26/501-4** (T.21619)	16/18mm	Ø 35mm
1640, 1830, 1840, 2030, 2040, 2040S, 2130, 2140, 2250, 2450, 2650, 2850, 3030, 3120, 3130	2	**26/501-6** (R.51187, L.28314)	**26/501-5** (R.51186, L.28315)	20/22mm	Ø 33/38mm
1040, 1120, 1140, 1550, 1630, 1750, 1850, 1950, 2120		**26/501-7** (L.25879)	**26/501-9** (L.25880)	16/18mm	
3120 (➪ 075015)		**26/501-8** (T.29216)	**26/501-10** (T.29217)	17/19mm	
LENKHEBEL (HYDR.) / *STUURARM VOOR HYDROSTATISCHE STUURINRICHTING*					
1640, 2040, 2040S, 2140, 2250, 2450, 2650, 2850, 3040, 3050, 3140, 3350	3	**26/500-7** (L.34366)			
	4		**26/500-8** (L.35960)		

REPARATURSÄTZE FÜR ACHSSCHENKELGEWINDE
HERSTELLINGSSETS VOOR FUSEEPENSCHROEFDRAAD

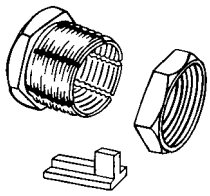

70/457-9 (Ex : LN.10/24M)
Gewinde/ *Schroefdraad* 24 x 1,5mm

310, 500, 510, 700, 710

70/457-2 (Ex : LN.10-2)
Gewinde/ *Schroefdraad* 3/4" x 18 UNF

830, 930, 940, 1020, 1030, 1040, 1120, 1130, 1040, 1140, 1350, 1550, 1750, 1630, 1830, 1850, 1950, 2020, 2120, 2030, 2130

70/457-6 (Ex : LN.10-6)
Gewinde/ *Schroefdraad* 1" x 14 UNF

1020, 1030, 1040, 1120, 1130, 1140, 1550,1630, 1640, 1750, 1830, 1840, 1850, 1950, 2030, 2040, 2040S, 2130, 2140, 2250, 2450, 2650, 2850, 3030, 3040, 3130, 3140, 3150, 3340, 3350

Die kegelförmige Innenmutter wird auf das Gewinde geschraubt und durch die Aussenmutter festgeklemmt.
De kegelvormige binnenmoer wordt op de versleten schroefdraad gedraaid en door de buitenmoer vastgeklemd

Wir vertreiben keine Originalteile. Die Nummern dienen lediglich als Beschreibung.

De onderdeelnummers zijn ter indicatie. Het betreft niet originele onderdelen.

KUGELKÖPFE & SPURSTANGEN
SPOOR- EN STUURSTANGDELEN

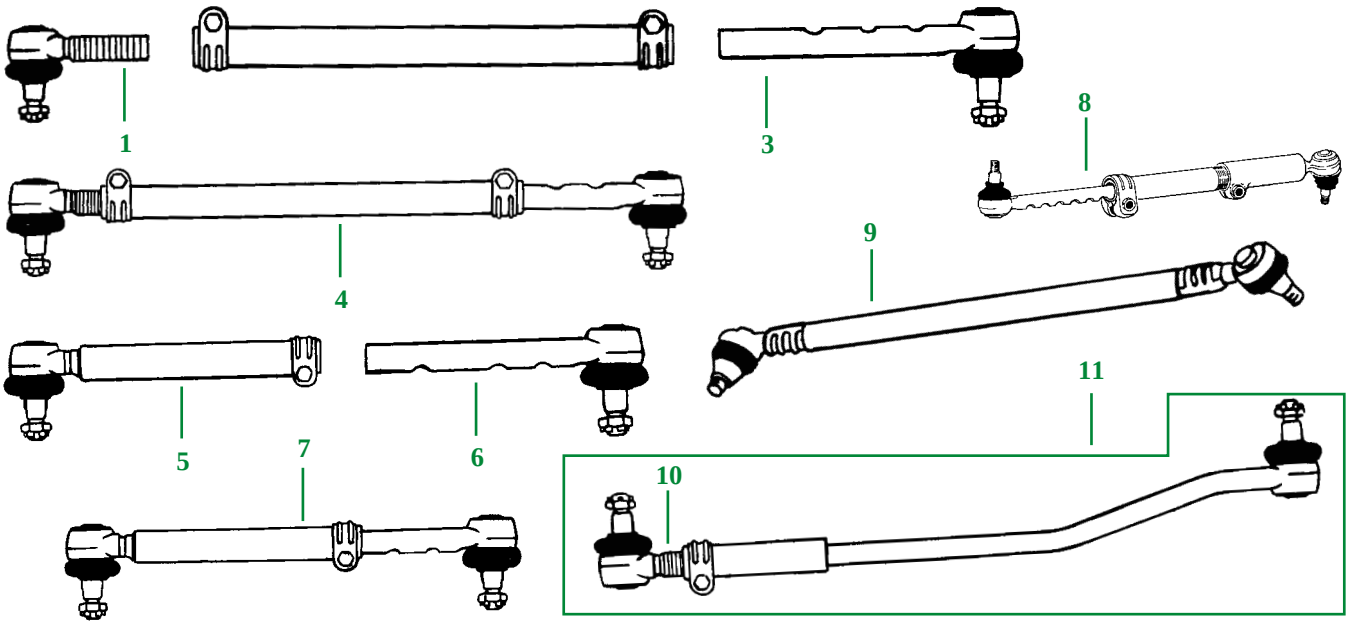

Schleppertyp *Trekkertype*	Abb. *Afb.*	Bestell-Nr. *Bestelnr.*	Gewinde oder Ø Schroefdraad *of Ø*	Länge *Lengte*	Konus *Kogel*
SCHMALSPURTRAKTOREN *SMALSPOOR-TRACTOREN*					
1020V, 1030V 1040V, 1140V	1	**26/496-51** (AL.39032, AT.31327, DE.16309)	M 11/16" D *(RH)*	90mm	14,3/15,8mm
	3	**26/495-55** (AL.39031, AT.31326, DE.16310)	Ø 16mm	290mm	
	4	**26/493-20** (AL.39030, AT.24357, DE.16308)		geschlossen : 700mm *Gesloten : 700mm*	
	5	**26/497-54** (AT.31328, DE.16312)	F. Ø 15mm	320mm	
	6	**26/495-56** (AL.39034, AT.31329, DE.16313)	Ø 15mm	210mm	
	7	**26/493-21** (AL.39033, AT.24356, DE.16311)		geschlossen : 350mm *Gesloten : 350mm*	
	9	**26/490-17** (AT.24350)		970mm	
	6	**26/495-14** (AL.39019)	Ø 20mm	235mm	16,5/18,5mm
1020V, 1030V	8	**26/493-14** (AL.39018)		geschlossen : 280mm *Gesloten : 280mm*	
1040V, 1140V	10	**26/491-21** (DE.16386)	M 20 x 1,5 D *(RH)*	115mm	14,3/15,8mm
	11	**26/490-18** (DE.16384)		geschlossen : 950mm *Gesloten : 950mm*	14,3/15,8 x 16,5/18,5mm

Wir vertreiben keine Originalteile. Die Nummern dienen lediglich als Beschreibung.

De onderdeelnummers zijn ter indicatie. Het betreft niet originele onderdelen.

KUGELKÖPFE & SPURSTANGEN
SPOOR- EN STUURSTANGDELEN

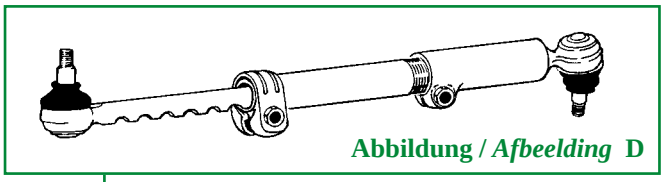

Abbildung / *Afbeelding* D

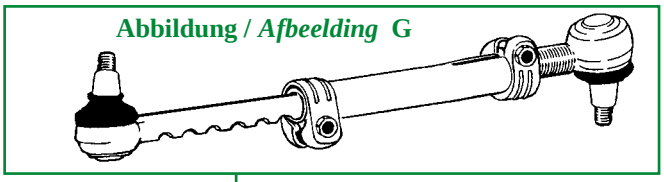

Abbildung / *Afbeelding* G

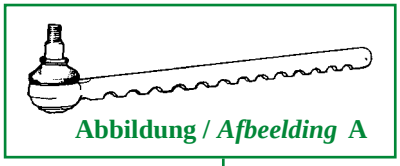

Abbildung / *Afbeelding* A

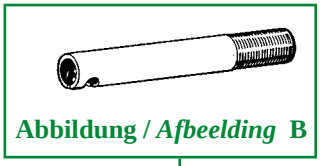

Abbildung / *Afbeelding* B

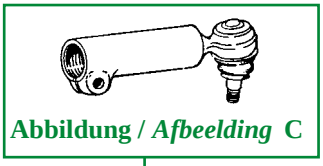

Abbildung / *Afbeelding* C

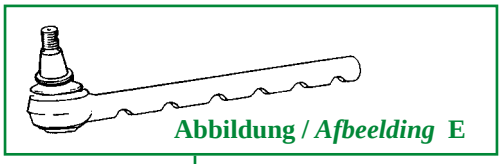

Abbildung / *Afbeelding* E

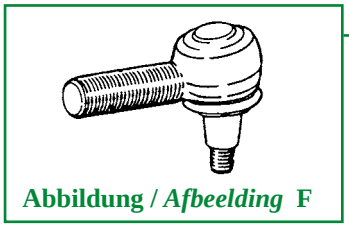

Abbildung / *Afbeelding* F

POSITION / *POSITIE*

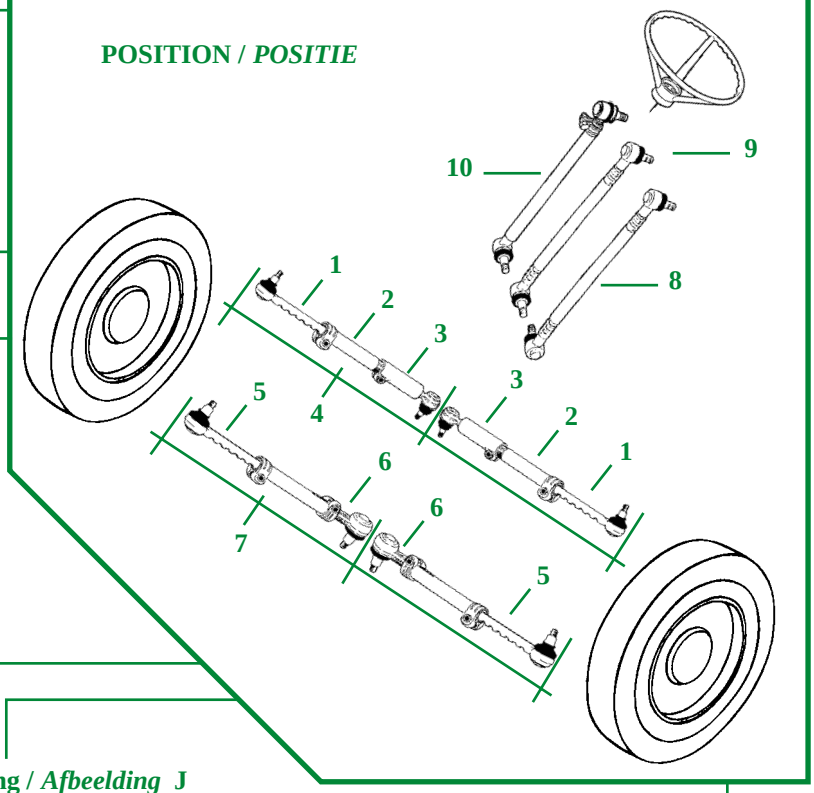

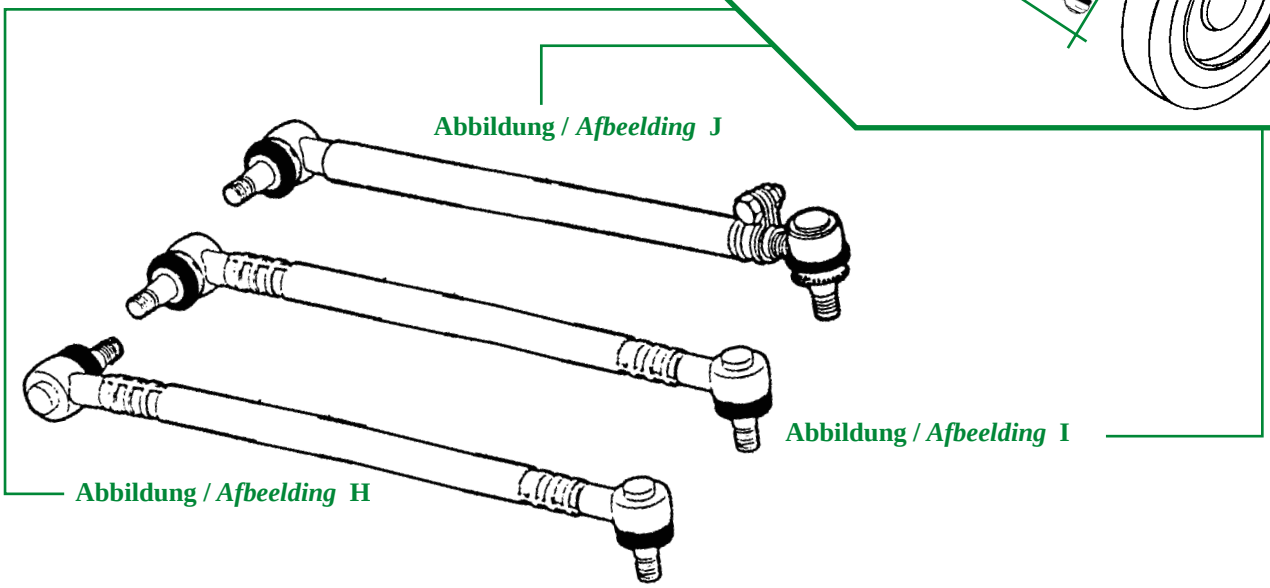

Abbildung / *Afbeelding* J

Abbildung / *Afbeelding* I

Abbildung / *Afbeelding* H

Wir vertreiben keine Originalteile. Die Nummern dienen lediglich als Beschreibung.

De onderdeelnummers zijn ter indicatie. Het betreft niet originele onderdelen.

KUGELKÖPFE & SPURSTANGEN
SPOOR- EN STUURSTANGDELEN

Abbildung & Position, siehe JD-78 / *Voor de afbeelding & positie, zie het detailblad op blz. JD-78*

Schleppertyp *Trekkertype*	Abb. *Afb.*		Position *Positie*	Gewinde oder Ø *Schroefdraad of Ø*	Länge *Lengte*	Konus *Kegel*
2-RAD-TRAKTOREN, MIT MECHANISCHER LENKUNG *2 WD TRAKTOREN, MECHANISCHE BESTURING*						
820, 830, 920, 930, 1020, 1030, 1120, 1130, 1630	I	**26/490-10** (AL.41600, AT.19808)	9		910mm	16,5/18,5mm
	A	**26/495-16** (AL.39024)	1	Ø 20mm	340mm	
	C	**26/497-7** (AL.39020)	3	F 1 1/8" UNF	150mm	
	B	**26/497-7A** (T.29109)	2	F 1 1/8" - Ø 20	290mm	
	D	**26/493-16** (AL.39023)	4		400 ➪ 680mm	
840, 940, 1040, 1140, 1350, 1550, 1750, 1850	I	**26/490-10** (AL.41600, AT.19808)	9		910mm	
	H	**26/490-12** (AL.39036)	8		910mm	
	A	**26/495-16** (AL.39024) (A)	1	Ø 20mm	340mm	
	C	**26/497-7** (AL.39020)	3	F 1 1/8" UNF	150mm	
	B	**26/497-7A** (T.29109)	2	F 1 1/8" - Ø 20	290mm	
	D	**26/493-16** (AL.39023) (A)	4		400 ➪ 680mm	
1640 Niedrige Bodenfreiheit *Lage bodemvrijheid*	J	**26/490-14** (AL.38638, DE.16223)	10		1130 ➪ 1180mm	20/22mm
	A	**26/495-16** (AL.39024)	1	Ø 20mm	340mm	16,5/18,5mm
	C	**26/497-7** (AL.39020)	3	F 1 1/8" UNF	150mm	
	B	**26/497-7A** (T.29109)	2	F 1 1/8" Ø 20mm	290mm	
	D	**26/493-16** (AL.39023)	4		400 ➪ 680mm	
2020, 2120	I	**26/490-11** (AL.39035, AT.19807)	9		1050mm	
	A	**26/495-16** (AL.39024)	1	Ø 20mm	340mm	
	C	**26/497-7** (AL.39020)	3	F 1 1/8" UNF	150mm	
	B	**26/497-7A** (T.29109)	2	F 1 1/8" Ø 20mm	290mm	
	D	**26/493-16** (AL.39023)	4		400 ➪ 680mm	

(A) Für gebogene Vorderachse / *Met gebogen vooras* : 26/495-15 (AL.39022) Ersetzt / *vervangt* : 26/495-16
26/493-15 (AL.39021) Ersetzt / *vervangt* : 26/493-16

Wir vertreiben keine Originalteile. Die Nummern dienen lediglich als Beschreibung.

De onderdeelnummers zijn ter indicatie. Het betreft niet originele onderdelen.

KUGELKÖPFE & SPURSTANGEN
SPOOR- EN STUURSTANGDELEN

Abbildung & Position, siehe JD-78 / *Voor de afbeelding & positie, zie het detailblad op blz. JD-78*

Schleppertyp *Trekkertype*	Abb. *Afb.*		Position *Positie*	Gewinde oder Ø *Schroefdraad of Ø*	Länge *Lengte*	Konus *Kegel*
2-RAD-TRAKTOREN, MIT MECHANISCHER LENKUNG ***2 WD TRAKTOREN, MECHANISCHE BESTURING***						
1830, 2030, 2130	J	**26/490-13** (AL.38636)	10		1025 ➪ 1075mm	20/22mm
	E	**26/495-17** (AL.37505, AL.27533, DE.16222)	5	Ø 22mm	330mm	
	F	**26/497-10** (AL.37504, AL.38645, AL.27532, DE.16221)	6	M 24D	105mm	
	G	**26/493-17** (AL.38637, AL.19726)	7		440 ➪ 590mm	
1640, 1840, 2040, 2040S, 2140	J	**26/490-14** (AL.38638, DE.16223)	10		1130 ➪ 1180mm	
	E	**26/495-17** (AL.37505, AL.27533, DE.16222)	5	Ø 22mm	330mm	
	F	**26/497-10** (AL.37504, AL.38645, AL.27532, DE.16221)	6	M 24D	105mm	
	G	**26/493-17** (AL.38637, AL.19726)	7		440 ➪ 590mm	
2250, 2450, 2650, 2850	J	**26/490-14** (AL.38638, DE.16223)	10		1130 ➪ 1180mm	
	E	**26/495-17** (AL.37505, AL.27533, DE.16222)	5	Ø 22mm	330mm Kerben unten *Onderaan gegroefd*	
	F	**26/497-10** (AL.37504, AL.38645, AL.27532, DE.16221)	6	M 24D	105mm	
	G	**26/493-17** (AL.38637, AL.19726)	7		440 ➪ 590mm	
3120 (➪ 075015)	I	**26/490-15** (AL.39026, AT.26382)	9		1310mm	17/19mm
	E	**26/495-18** (AL.39027, AT.31325)	5	Ø 20mm	370mm	
	F	**26/497-9** (AL.39029, AT.27132)	6	M 20D	100mm	
	G	**26/493-18** (AL.39037)	7		470 ➪ 640mm	
3120 (075016 ➪) 3030, 3130	J	**26/490-16** (AL.38641)	10		1300 ➪ 1350mm	20/22mm
	E	**26/495-19** (AL.38646)	5	Ø 22mm	345mm Kerben oben *Bovenaan gegroefd*	
	F	**26/497-10** (AL.38645, AL.37504, AL.27532, DE.16221)	6	M 24 D	105mm	

Wir vertreiben keine Originalteile. Die Nummern dienen lediglich als Beschreibung.

De onderdeelnummers zijn ter indicatie. Het betreft niet originele onderdelen.

KUGELKÖPFE & SPURSTANGEN
SPOOR- EN STUURSTANGDELEN

ZF-ACHSE
"ZF" VOORAS

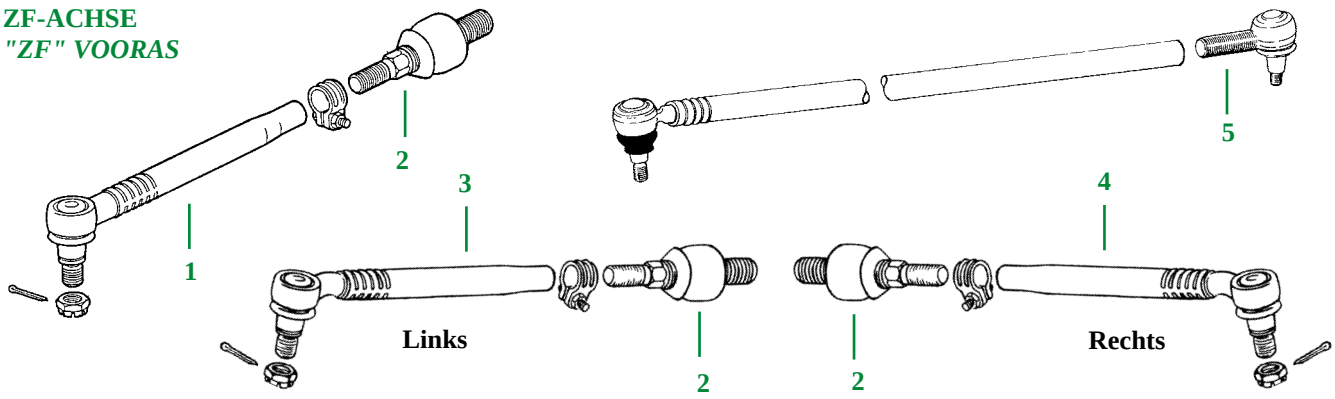

Schleppertyp *Trekkertype*	Abb. *Afb.*	Bestell-Nr. *Bestelnr.*	Gewinde oder Ø *Schroefdraad of Ø*	Länge *Lengte*	Konus *Kegel*
4-RAD-TRAKTOREN, MIT LENKHILFE 4 WD TRAKTOREN MET STUURBEKRACHTIGING					
1640, 1840, 2040, 2040S, 2250, 2450 **ZF-Achse / *ZFvooras* - APL.315** 1550, 1750, 1850, 1950 **ZF-Achse / *ZFvooras* - *APL.325*** 2650, 2850 **ZF-Achse / *ZFvooras* *APL.735*** 2140	1	**26/495-45** (AL.39319)	F 18D	285mm	20/22mm
	2	**26/497-45** (AL.39320)	M 18D - M 20D	178mm	
ZF-Achse / *ZFvooras* - *APL.345* 2140 (➪ 024905) 3040, 3140 (➪ 026316)	3	**26/495-51** (AL.39315) (LH)	F 24D	315mm	23,5/25,5mm
	4	**26/496-49** (AL.39318) (RH)	F 24D		
	2	**26/497-46** (AL.60161, AL.39316)	M 24D - M 22D	210mm	
ZF-Achse / *ZFvooras* - *APL.345* 2140 (024906 ➪) 3040, 3140 (026317 ➪) 3150DT, 3340DT, 3350DT, 6200DT, 6300DT, 6400DT	3	**26/495-47** (LH) (AL.58013)	F 24D	290mm	23,5/25,5mm
	4	**26/496-47** (RH) (AL.58014)	F 24D		
	2	**26/497-46** (AL.60161)	M 24D - M 22D	210mm	
ZF-Achse / *ZFvooras* - *APL.350* 3040, 3050, 3140, 3350, 3640, 3650	3	**26/495-52** (LH) (AL.68254)	F 28D	275mm	23,5/25,5mm
	4	**26/496-50** (AL.68255) (RH)			
	2	**26/497-47** (AL.68253)	M 28D - M 24D	235mm	
ZF-Achse / *ZFvooras* - *APL.1552* 2140, 3040, 3140	5	**26/497-51** (AL.37523)	M 24D	115mm	23,5/25,5mm

Anmerkung / *opmerk.* :
M 18 D : Kugelkopf, Aussengewinde M18 rechts / *Kogel buitendraad M18 rechts*
F 24 D : Kugelkopf, Innengewinde M18 rechts / *Kogel binnendraad M18 rechts*

Wir vertreiben keine Originalteile. Die Nummern dienen lediglich als Beschreibung.

De onderdeelnummers zijn ter indicatie. Het betreft niet originele onderdelen.

KUGELKÖPFE & SPURSTANGEN
SPOOR- EN STUURSTANGDELEN

TRAKTOREN USA
TRAKTOREN USA

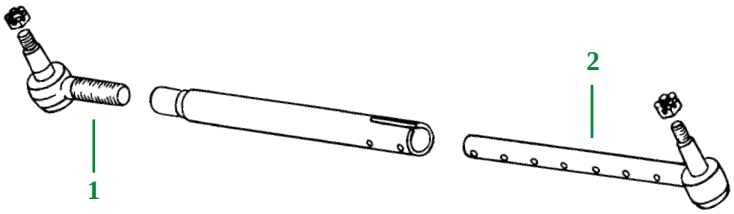

Schleppertyp *Trekkertype*	Abb. *Afb.*	Bestell-Nr. *Bestelnr.*	Gewinde oder Ø *Schroefdraad of Ø*	Länge *Lengte*	Konus *Kegel*
SCHUBSTANGE 2-RAD-TRAKTOR - USA *SPOORSTANG 2WD TRAKTOREN - USA*					
4030, 4040, 4050, 4055, 4230, 4240, 4250, 4255, 4430, 4440, 4450, 4455	1	**26/497-52** (AR.63588, AH.75389)	7/8" UNF	105mm	11/16" x 13/16"
	2	**26/495-53** (AR.63592)	Ø 1"	410mm	11/16" x 13/16"
4630, 4640	1	**26/497-53** (AR.63590)	1" UNF	105mm	3/4" x 15/16"
	2	**26/495-54** (AR.63587)	Ø 1 1/8"	442mm	3/4" x 15/16"

HYDROSTATISCHE LENKUNG
HYDROSTATISCHE BESTURING

EINZELTEILE FÜR LENKZYLINDER & SPURSTANGEN
ONDERDELEN VAN DE SPOORSTANG & VAN DE STUURCILINDER

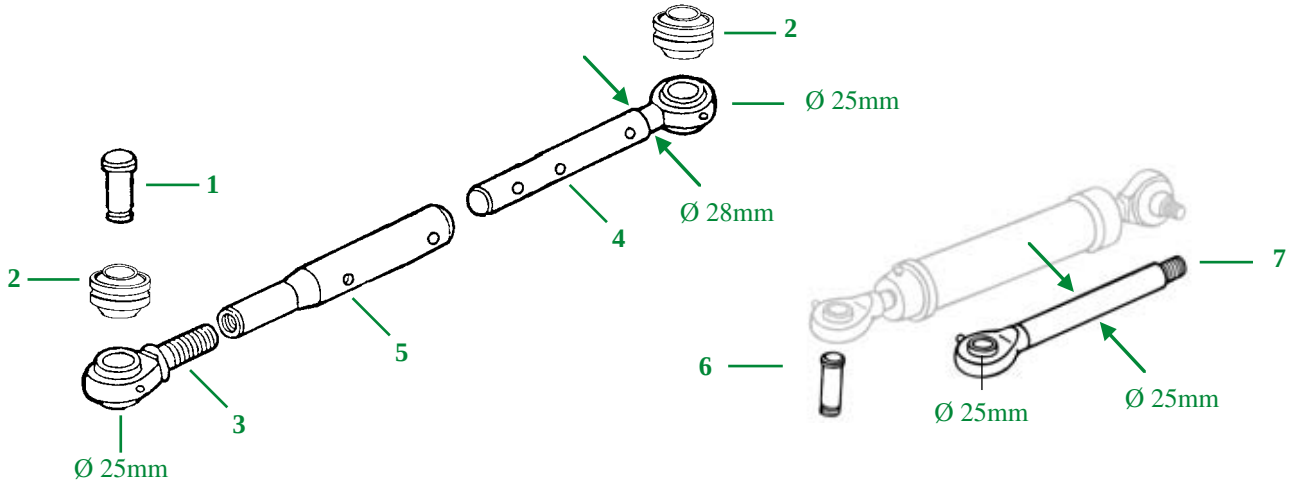

Abbildung / *Afbeelding*	1	2	3	4	5	6	7
Schleppertyp *Trekkertype*	**Bolzen** *As*	**Buchse** *Kogelgewricht*	**Kugelgelenk** *Kogeleind*	**Zugstange** *Trekstang*	**Rohr** *Buis*	**Bolzen** *Pen*	**Zugstange** *Trekstang*
1640, 2040, 2040S, 2140, 3040, 3140, 3340	**26/577-2** (L.36086) L. : 67mm	**26/579-2F** H. 31mm	**26/579-2B** (AL.37193, AL.31497) M.24D	**26/579-2D** (AL.37194, AL.31498) L. : 615mm	**26/579-2C** (L.39807, L.34443)	**26/577-3** (L.36085) L. : 73mm	**26/581-17** (AL.33038) L. : 375mm
3050, 3350							
2250, 2450, 2650, 2850							

Wir vertreiben keine Originalteile. Die Nummern dienen lediglich als Beschreibung.

De onderdeelnummers zijn ter indicatie. Het betreft niet originele onderdelen.

MECHANISCHE UND HYDRAULISCHE LENKUNG
MECHANISCHE & HYDRAULISCHE BESTURING

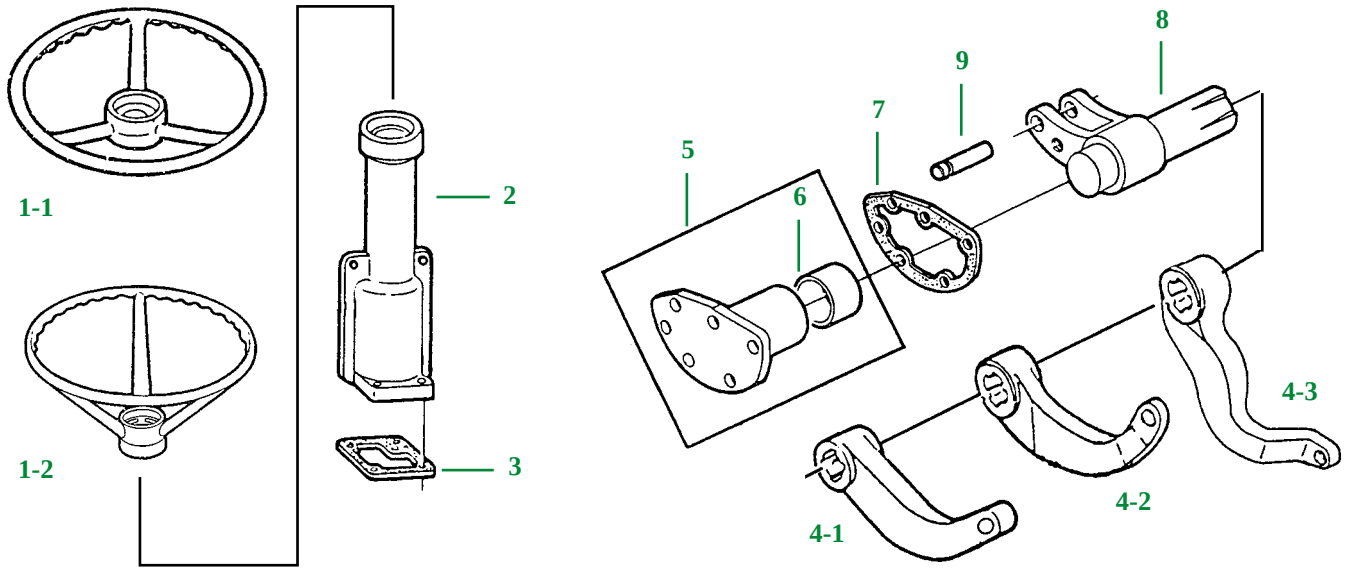

Abbildung / *Afbeelding*	1	2	3	4	
Schleppertyp ***Trekkertype***	**Lenkrad** ***Stuurwiel***	**Lenkgehäuse** ***Stuurhuis***	**Dichtung** ***Pakking***	**Arm** ***Duwarm***	**Konus** ***Kegel***
Serien "20", "30", "40", "50" *Series*	**26/510-6** (T.22875, AL.28457) **1-1** **26/510-7** (L.28988, AL.28458) **1-2**	**26/523-1** (R.52989, T.25294) (Mechanische Lenkung *Mechanische besturing*) **26/523-2** (AL.31515, AL.70699, AT.23175) (Hydraulische Lenkung *Hydraulische besturing*)	**26/532-2** (T.21528)		
820, 840, 920, 930, 940, 1020, 1030, 1040, 1120, 1130, 1140, 1350, 1550, 1630, 1750, 1850, 2020, 2030, 2120, 3120				**26/546-8** (T.28272, T.22525) **4-1**	16,5 x 18,5mm
940, 1040, 1140, 1640, 1840, 2040, 2140				**26/546-9** (L.37327, L.33213, L.42080) **4-2**	20 x 22mm
2450, 2650, 2850				**26/546-10** (L.56578) **4-3**	

Abbildung / *Afbeelding*	5	6	7	8	9
Schleppertyp ***Trekkertype***	**Flansch** ***Flens***	**Buchse** ***Bus***	**Dichtung** ***Pakking***	**Hebel** ***Stuurvork***	**Bolzen** ***As***
820, 920, 930, 940, 1020, 1030, 1040, 1130, 1140, 1350, 1550, 1630, 1640, 1750, 1830, 1840, 1850, 1950, 2020, 2030, 2040, 2040S, 2120, 2130, 2140, 2250, 2450, 2650, 2850, 3030, 3120, 3130	**26/540-4** (AT.20854, AT.46457, AT.54955, AL.30173, AL.40871)	**26/543-8** (T.21445, L.64265)	**26/541-3** (T.21527, L.35654, L.62423)	**26/535-10** (T.21546, L.42079) (Hydraulische Lenkung *Hydraulische besturing*) **26/535-11** (T.21866) (Mechanische Lenkung *Mechanische besturing*)	**26/538-5B** (T.21722)

Wir vertreiben keine Originalteile. Die Nummern dienen lediglich als Beschreibung.

De onderdeelnummers zijn ter indicatie. Het betreft niet originele onderdelen.

HYDRAULISCHE LENKUNG
HYDRAULISCHE BESTURING

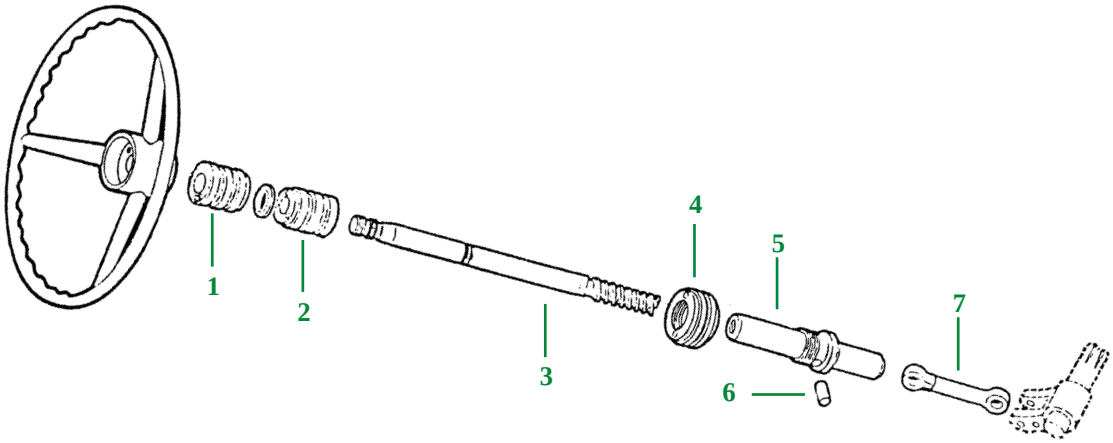

Abbildung / *Afbeelding*	1	2	3	4	5	6	7
Schleppertyp *Trekkertype*	**Ventil** *Stuurventiel*		**Spindel** *As*	**Kolben** *Zuiger*	**Welle** *As*	**Bolzen** *Spanstift*	**Hebel** *Duwstang*
930			**26/530-15** (L.29199) L. : 350mm				
940, 1020, 1030, 1040, 1130, 1140, 1550, 1630, 1640, 1750, 1830, 1840, 1850, 1950, 2020, 2030, 2040, 2120, 2130	**26/534-2** (AL.26312, AT.28055)	**26/534-1** (AL.26311, AT.25490)		**26/542-1** (R.57292, T.25325)	**26/538-5** (T.25323)	**26/538-5A** (T.21655)	**26/539-1** (T.25324, L.35639)
2140 (Spanien/*spanje*)			**26/530-17** (CE.14750) L. : 400mm				
2250			**26/530-18** (L.58482) L. : 450mm				
2450, 2650, 2850							
3030, 3120, 3130							
3135 (Spanien/*spanje*)			**26/530-16** (CE.13928) L. : 540mm				

HYDROSTATISCHE LENKUNG
HYDROSTATISCHE BESTURING

"ORBITROL" - *UNIT*

Schleppertyp *Trekkertype*	**Orbitrol** *Stuur-unit*	
	OSPB 100CN 150-0173	OSPB 160CN 150-0175
1640, 2040	**26/560-3** (AL.55954)	
2040S, 2140, 3040, 3140, 3340 (Spanisch /*Spaans*), 2940 (USA/*USA*)	**26/560-3** (AL.55954) (A)	**26/560-4** (AL.55956) (B)

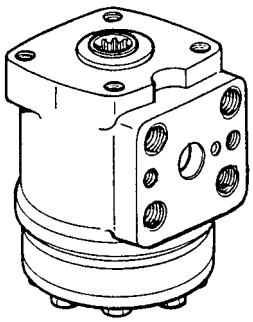

(A) OSPC 100cc Traktoren ohne Zusatzhydraulik/ *tractoren zonder uitwendige hydrauliek*
(B) OSPC 125cc Traktoren mit Zusatzhydraulik / *tractoren met uitwendige hydrauliek*

Wir vertreiben keine Originalteile. Die Nummern dienen lediglich als Beschreibung.

De onderdeelnummers zijn ter indicatie. Het betreft niet originele onderdelen.

ANTRIEBSWELLEN FÜR HYDRAULIKPUMPE
AANDRIJVING V/D HYDRAULISCHE POMP

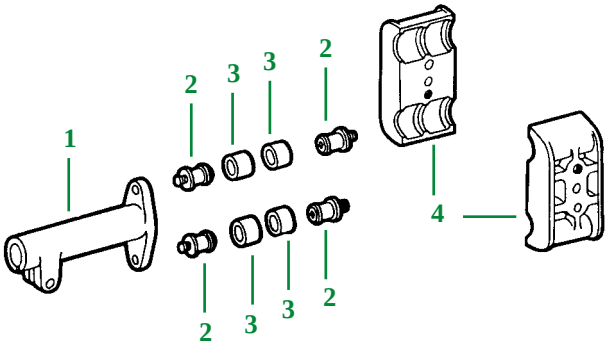

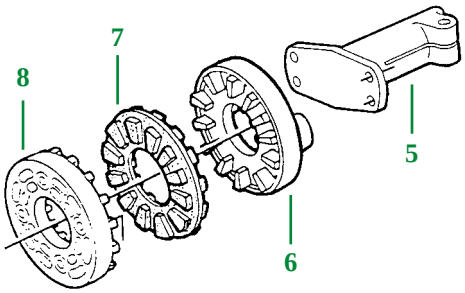

Abbildung / *Afbeelding*	1	2	3	4
Schleppertyp *Trekkertype*	**Antrieb** *Aandrijving*	**Schraube** *Bout*	**Buchse** *Busje*	**Flansch** *Flens*
830, 930, 1020, 1030, 1130, 1830, 2020, 2030, 2120, 2130, 3020, 3030, 3120, 3130 (311079 ➪)	**26/6632-1** (L.32862, T.22914) L. : 124mm	**26/6632-1A** (R.34360)	**26/6633-1** (AR.49427) Jeu de 4 *Set 4*	**26/6634-1** (R.38348)
3030, 3120, 3130 (➪ 311078)	**26/6632-2** (T.28263) L. : 166mm			

Abbildung / *Afbeelding*	5	6	7	8
Schleppertyp *Trekkertype*	**Antrieb** *Aandrijving*	**Vorderer Flansch** *Voorste flens*	**Lamelle** *Flector*	**Hinterer Flansch** *Achterste flens*
1640, 1840, 2040, 2140, 2250, 2450, 2650, 2850	**26/6632-3** (L.34572) L. : 198mm	**26/6639-1** (L.34432)	**26/6638-1** (T.58196, R.78202)	**26/6637-1** (L.34569)
1350, 1550, 1750, 1850	**26/6632-4** (L.62258) L. : 114mm			
3050, 3150, 3350, 3650	**26/6632-5** (L.42187) L. : 250mm			
Andere Modelle / *Andere modellen* Serien 40 & 50 *Series*		**26/6639-1** (L.34432)	**26/6638-1** (T.58196, R.78202)	**26/6637-1** (L.34569)

HYDRAULIKKUPPLUNGEN
HYDRAULISCHE KOPPELINGEN

SCHNELLKUPPLER
SNELKOPPELING

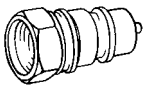

26/907-2
(AL.26971)
3/4" UNF
Stecker / *Man.*

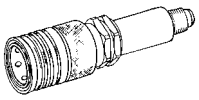

26/908-2
(AL.26972)
3/4" UNF
Steckdose / *Vrouw.*

830, 840, 930, 940, 1020, 1030, 1040, 1120, 1130, 1140, 1350, 1550, 1630, 1640, 1750, 1830, 1840, 1850, 1850N, 1950, 1950N, 2020, 2030, 2040, 2040S, 2120, 2130, 2140, 2250, 2450, 2650, 2650N, 2850, 3020, 3030, 3040, 3050, 3120, 3130, 3140, 3350, 3640, 3650, 4040, 4040S

ANHÄNGERBREMSE
AANHANGWAGENREM

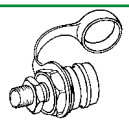

26/905-3
(AR.52372)
M18
Stecker / *Man.*

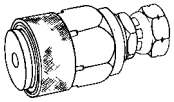

26/906-4
(AR.52361)
M18
Steckdose / *Vrouw.*

Wir vertreiben keine Originalteile. Die Nummern dienen lediglich als Beschreibung.

De onderdeelnummers zijn ter indicatie. Het betreft niet originele onderdelen.

HYDRAULIKPUMPE
HYDRAULIEKPOMPEN

Diese Teile passen für die Pumpen 11,3 cm³, 12 cm³, 22,6 cm³, & 23 cm³ (AR.39167, AR.103035, AR.39168 & AR.103036)
Deze onderdelen passen op alle 11,3 cm³, 12 cm³, 22,6 cm³, en 23 cm³ pompen (AR.39167, AR.103035, AR.39168 & AR.103036)

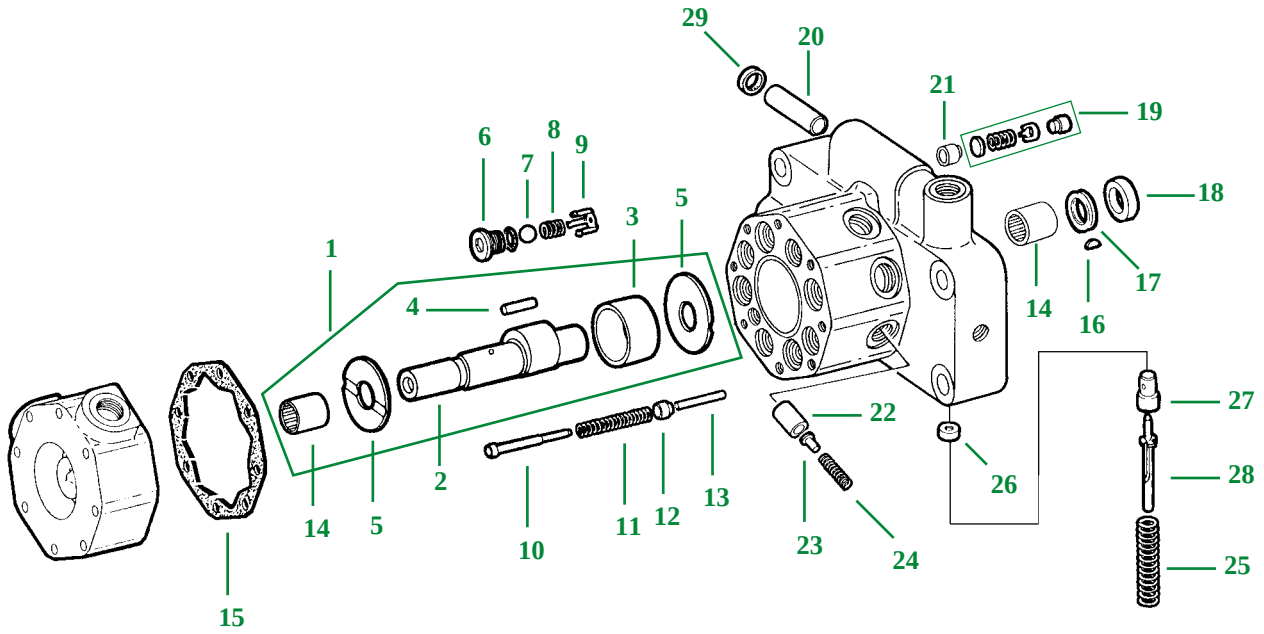

830, 840, 930, 940, 1020, 1030, 1040, 1120, 1130, 1140, 1350, 1550, 1630, 1640, 1750, 1830, 1840, 1850, 1950, 2020, 2030, 2040, 2040S, 2120, 2130, 2140, 2250, 2450, 2650, 2850, 3030, 3040, 3050, 3120, 3130, 3140, 3150, 3340, 3350, 3640, 3640S, 3650

Abb. *Afb.*	Bestell-Nr. *Bestelnr.*	Beschreibung *Omschrijving*	Abb. *Afb.*	Bestell-Nr. *Bestelnr.*	Beschreibung *Omschrijving*	Abb. *Afb.*	Bestell-Nr. *Bestelnr.*	Beschreibung *Omschrijving*
1	**26/608-6** (AL.35755)	Satz/*set* 2, 3, 4 (x33), 5 (x2), 14 (x2)	10	**26/6629-1** (R.39181)	Führung *Geleider*	20	**26/6616-1** (R.27173)	Filter *Filter*
	26/608-5 (B.60805)	Satz/*set* 2, 5 (x2), 14 (x2), 16, 17, 18	11	**26/6630-1** (R.68390, R.31630)	Feder *Klemveer*	21	**26/6617-1** (R.39067, R.105583)	Führung *Zitting*
2	**26/611-3** (R.39319)	Welle *As*	12	**26/6640-1** (R.39180)	Führung *Zitting*	22	**26/6618-1** (R.63022, R.39068)	Kolben *Zuiger*
3	**26/6623-1** (R.63629, R.39017)	Buchse *Busje*	13	**26/6641-1** (R.39179)	Bolzen *Pen*	23	**26/6621-1** (R.39070)	Führung *Geleider*
4	**26/6622-1** (R.39073)	Splint *Spie*	14	**26/618-2** (JD.9858)	Lager *Naaldlager*	24	**26/6619-1** (AR.39041)	Federn (Satz 8 Stck) *Veren (8 stuks)*
5	**26/612-1** (R.66164, R.39016)	Scheibe *Afstrijker*	15	**26/6613-1** (R.59234, R.39178, L.62442)	Dichtung *Pakking*	25	**26/6611-1** (R.39240)	Feder *Klemveer*
6	**26/6624-1** (R.68553, R.39075)	Führung *Zitting*	16	**26/623-1** (26H77)	Keil *Spie*	26	**26/6612-1** (R.72936, R.38041)	Führung *Zitting*
7	**26/418-2** (D.2361R)	Kugel *Kogeltje*	17	**26/619-1** (R.39182, R.63605)	Ring *Afdichtring*	27	**26/615-6** (R.68384, R.40756)	Ventil *Ventiel*
8	**26/6625-1** (R.39078)	Feder *Klemveer*	18	**26/613-1** (AR.39052)	Buchse *Busje*	28	**26/6610-1** (R.76167, R.68383, R.39242)	Führung *Geleider*
9	**26/6626-1** (R.39076)	Halter *Houder*	19	**26/6642-1** (AR.96613, AR.52785, RE.23382)	Ventil *Ventiel*	29	**26/6615-1** (R.27174)	Scheibe *Afstrijker*

Wir vertreiben keine Originalteile. Die Nummern dienen lediglich als Beschreibung.

De onderdeelnummers zijn ter indicatie. Het betreft niet originele onderdelen.

HYDRAULIKPUMPE
HYDRAULIEKPOMPEN

Schleppertyp *Trekkertype*	Abb. *Afb.*	Pumpe *Hydr. pomp*	BOSCH-Nr. *BOSCH Nr*	Org.-Nr. *OEM Nr*	Leistung *Debiet*	Anmerkung *Opmerking*
500, 510, 700, 710	1	**69/565-4** (BH415.311)	0.510.415.311	AL.10681, AL.16301, AL.37753	8	ohne Lenkhilfe zonder stuurbekr.
		69/565-5 (BH515.310)	0.510.515.310	AL.15149	11	mit Lenkhilfe met stuurbekr.
		69/565-6 (BH615.314)	0.510.615.314	AL.16963, AL.37752	16	
3100, 3200, 3300, 3400 3200X, 3300X, 3400X	2	**69/565-7** (BH765.347)	0.510.765.347	RT.7700036171	22,5 + 11	

HYDRAULIKLEITUNG
HYDRAULIEKLEIDINGEN

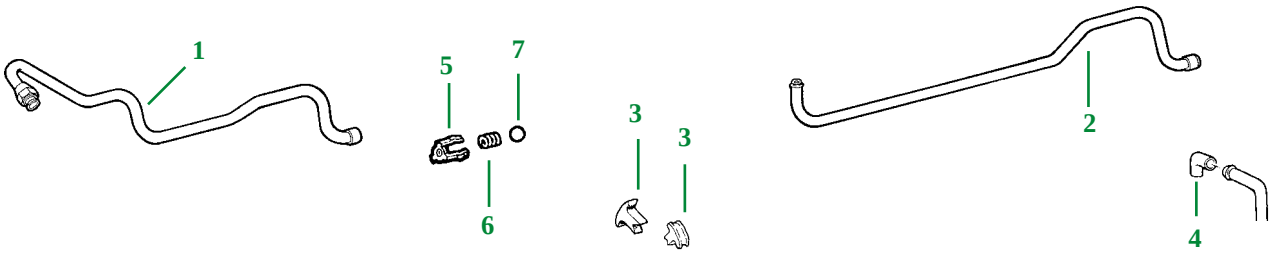

Abbildung / *Afbeelding*	1	2	3	4	5	6	7
Schleppertyp *Trekkertype*	**Ölleitung** *Olieleiding*		**Halter** *Steun*	**Schlauch** *Slang*	**Halter** *Houder*	**Feder** *Veer*	**Kugel** *Kogeltje*
1830, 2020, 2030, 2120, 2130	**26/6627-3** (AT.22199, AL.30013)	**26/6627-4** (AT.22143, AL.28957)	**26/6627-3A** (R.49076)	**26/6628-1** (T.22960, L.35844)	**26/6626-1** (R.39076)	**26/6625-1** (R.39078)	**26/418-2** (D.2361R) 1/2"
830, 930, 1020, 1030, 1120, 1130, 1630, 3030, 3120, 3130							
840, 940, 1040, 1140, 1350, 1550, 1630, 1750, 1850, 1950, 2250, 2450, 2650, 2850							
3150, 3340, 3350, 3640, 3650							

Wir vertreiben keine Originalteile. Die Nummern dienen lediglich als Beschreibung.

De onderdeelnummers zijn ter indicatie. Het betreft niet originele onderdelen.

OBERLENKER
TOPSTANGEN

830, 920, 930, 940, 1020, 1030, 1040, 1120, 1130, 1140, 1550, 1630, 1640, 1750, 1830, 1840, 1850, 1950, 1950N, 2020, 2030, 2040, 2040S, 2120, 2130, 2140, 2250, 2450, 2650, 2850

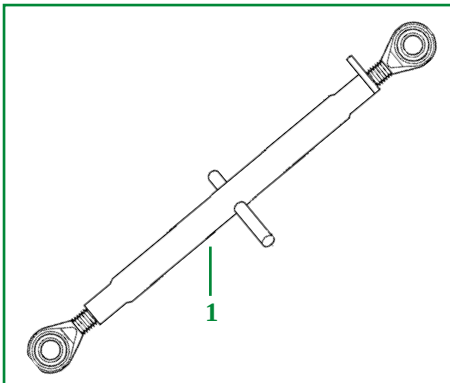	**26/1101-10** (JD.4182K) **1**	Oberlenker, preisgünstig L. : 570/860mm. Gewinde : 1 1/8 UNC . Kugelende : ø 20 mm traktor- und ø 25,4 mm maschinenseitig *Economische topstang - L. : 570/860mm., Schroefdraad : 1 1/8 UNC* *Kogeleinden : Ø 20mm trekkerzijde en Ø 25,4mm machinezijde*
	26/1101-11 (JD.4183K) **1**	Oberlenker, preisgünstig L. : 670/950mm. Gewinde : 1 1/8 UNC Kugelende : ø 20 mm traktor- und ø 25,4 mm maschinenseitig *Economische topstang - L. : 670/950mm., Schroefdraad : 1 1/8 UNC* *Kogeleinden : Ø 20mm trekkerzijde en Ø 25,4mm machinezijde*
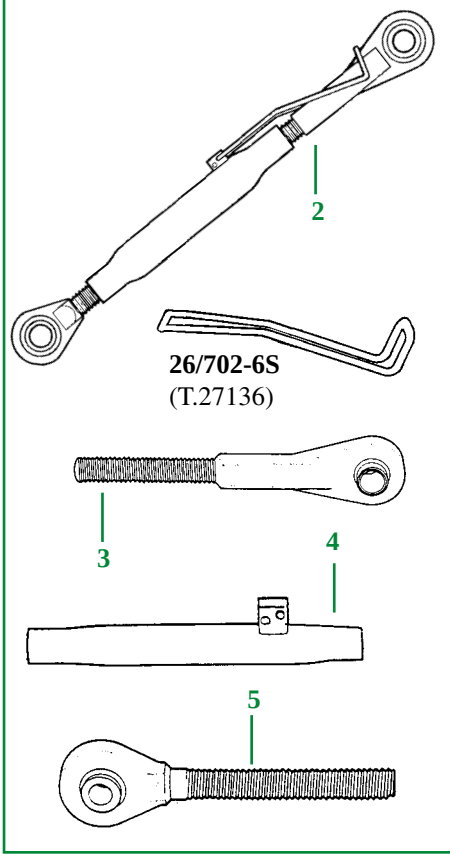	**26/700-13** (AL.39170) **2**	Oberlenker L. : 545/790mm. Gewinde : 1 1/8 UNC Kugelende : ø 20 mm traktor- und ø 25,4 mm maschinenseitig *Topstang - L. : 545/790mm., Schroefdraad : 1 1/8 UNC* *Kogeleinden : Ø 20mm trekkerzijde en Ø 25,4mm machinezijde*
	26/700-15 (JD.18135/L, AL.67290) **2**	Oberlenker L. : 645/890mm. Gewinde : 1 1/8 UNC Kugelende : ø 20 mm traktor- und ø 25,4 mm maschinenseitig *Topstang - L. : 645/890mm., Schroefdraad* *Kogeleinden : Ø 20mm trekkerzijde en Ø 25,4mm machinezijde*
	26/701-6 (AL.18136, AL.39171) **3**	Kugelende : ø 25,4 mm, maschinenseitig *Kogeleind (Ø 25,4mm) machinezijde, rechtse draad*
	26/702-6 (AL.18135) **4**	Rohr für 26/700-13 L. : 330mm. Gewinde : 1 1/8 UNC *Buis voor 26/700-13. L. : 330mm., Schroefdraad : 1 1/8 UNC*
	26/703-6 (AT.23759, AL.39172) **5**	Kugelende : ø 20 mm, traktorseitig *Kogeleind (Ø 20mm) trekkerzijde, linkse draad*

2250, 2450, 2650, 2850, ...

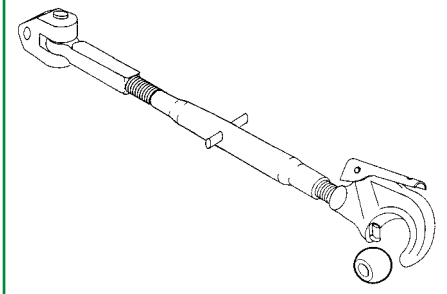	**26/700-16** (26/31208HD, AL.68208, AL.69586)	Oberlenker, schwere Ausführung Kreuzgelenk : ø 20 mm traktorseitig - Breite : 52 mm Fanghaken mit Kugel (Kat. 2/3) maschinenseitig L. : 610/880mm. Gewinde : 36 x 3mm *Topstang voor zwaardere traktoren* *Gewricht : Ø 20mm trekkerzijde, breedte : 52 mm* *Vanghaak met kogel (Cat. 2/3) machinezijde* *L. : 610/880mm., Schroefdraad : 36 x 3mm*

Wir vertreiben keine Originalteile. Die Nummern dienen lediglich als Beschreibung.

De onderdeelnummers zijn ter indicatie. Het betreft niet originele onderdelen.

OBERLENKER
TOPSTANGEN

3030, 3040, 3050, 3120, 3130, 3140, 3350

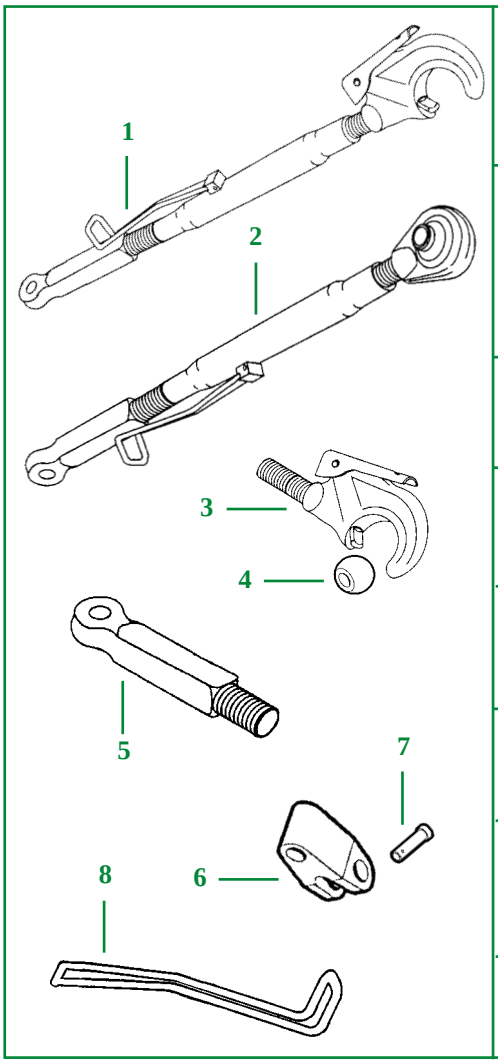

26/700-14 (AT.31303) **1**	Oberlenker, komplett mit Fanghaken (ohne Kugel) L. : 560/820mm. Gewinde : 1 1/4" UNC *Complete topstang met automatische vanghaak (zonder kogel)* *L. : 560/820mm., Schroefdraad : 1 1/4" UNC*
26/700-14E (26/31207EC) **2**	Oberlenker, preisgünstig Oberlenkerendstück : ø 25.4 mm (Kat. 2) maschinenseitig L. : 550/820mm. Gewinde : 1 1/4" UNC *Economische topstang* *kogeleind: Ø 25.4mm (Cat.2) machinezijde* *L. : 550/820mm., Schroefdraad : 1 1/4" UNC*
26/701-7 (T.32196) **3**	Fanghaken für 26/700-14 (ohne Kugel) 1 1/4" UNC *Vanghaak voor 26/700-14 (zonder kogel), rechtse draad:1 1/4"UNC*
26/709-1 (ATX.25R, F.2681R) **4**	Kugel für 26/700-14. Ø 25,4mm *Kogel voor 26/700-14. Ø 25,4mm*
26/703-7 (T.32078) **5**	Gelenk, Gewinde 1 1/4" UNC *Topstangeind linkse draad 1 1/4" UNC*
26/707-1 (T.28353) **6**	Gelenk *Scharniergewricht*
26/704-9 (AR.3769R, L.28281) **7**	Bolzen *Schommelpen*
26/700-14S (T.32077) **8**	Feder *Klemveer*

3640, 3650, 4040, 4240, serien "6000", "55" *Series* USA

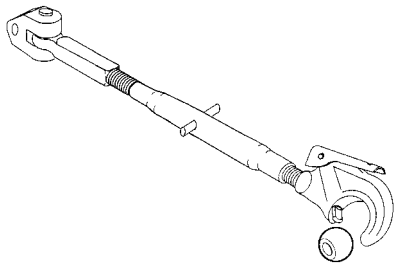	**26/700-17** (ATX.250/004, AL.39353, AL.59997) Oberlenker, schwere Ausführung Kreuzgelenk : ø 31,8 mm maschinenseitig - Breite : 52 mm Fanghaken mit Kugel ø 31,8 mm (Kat. 3) maschinenseitig L. : 590/850mm. Gewinde : 36 x 3mm *Topstang voor zwaardere traktoren* *Gewricht : Ø 31,8 mm trekkerzijde, breedte : 52 mm* *Vanghaak met kogel Ø 31,8mm (Cat. 3) machinezijde* *L. : 590/850mm., Schroefdraad : 36 x 3mm*
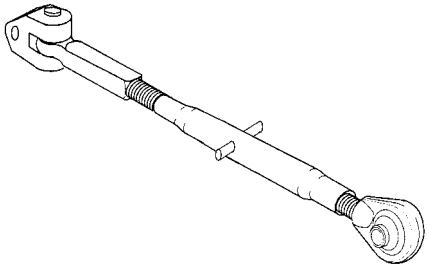	**26/700-17E** (ATX.250/008) Oberlenker, preisgünstig Kreuzgelenk : ø 31,8 mm maschinenseitig - Breite : 52 mm Oberlenkerendstück : ø 31.8 mm maschinenseitig L. : 540/800mm. Gewinde : 36 x 3mm *Economische topstang* *Gewricht : Ø 31,8 mm trekkerzijde, breedte : 52 mm* *Kogeleind: Ø 31.8mm machinezijde* *L. : 540/800mm. Schroefdraad : 36 x 3mm*

Wir vertreiben keine Originalteile. Die Nummern dienen lediglich als Beschreibung.

De onderdeelnummers zijn ter indicatie. Het betreft niet originele onderdelen.

HUBSTANGEN
HEFSTANGEN

Schleppertyp *Trekkertype*	Abb. *Afb.*	Bestell-Nr. *Bestelnr.*	Beschreibung *Omschrijving*
820, 830, 840, 920, 930, 940, 1020, 1030, 1040, 1120, 1130, 1140, 1350, 1550, 1630, 1640, 1750, 1830, 1840, 1850, 1950, 2020, 2030, 2040, 2040S, 2120, 2130, 2140 (Keine Teleskop-Arme Niet uitschuifbare armen)	1	**26/760-24**	Hubgestänge komplett, links Preisgünstiger Ersatz *Hefstang kompleet, links Economische vervanging*
	2	**26/760-23**	Hubgestänge komplett, rechts Preisgünstiger Ersatz *Hefstang kompleet, rechts Economische vervanging*
	3	**26/760-23A**	Verstellspindel, rechts Preisgünstiger Ersatz *Hefstangvork boven, rechts Economische vervanging*
	4	**26/768-3** (T.21559)	Handkurbel *Hendel*
	5	**26/764-2** (T.21558)	Welle *As*
	6	**26/766-4** (L.28374, L.33535)	Gehäuse *Draaispindelhuis*
	7	**26/767-3** (T.22399)	Kugel *Kogel*
	8	**26/757-3** (T.21901)	
	9	**26/758-5** (AT.21754)	Bolzen Ø 3/4" *Hefstangpen Ø 3/4"*
	10	**26/761-13** (T.25823)	Spindel L. = 470 mm Ø 7/8" *Regelas: L. : 470mm Ø 7/8"*
	11	**26/756-1** (T.21758)	Mutter *Moer*
	12	**26/762-200** (R.48595)	Gabel *Stelbus + vork*
	13	**26/758-4** (AR.55695, T.22714 + 2x T.21759)	Bolzen mit 2 Platten *Hefstangpen + 2 platen*
	14	**26/759-15** (L.28372, T.25822)	Spindel L. = 470mm Ø 7/8" *Regelas: L. : 470mm Ø 7/8"*

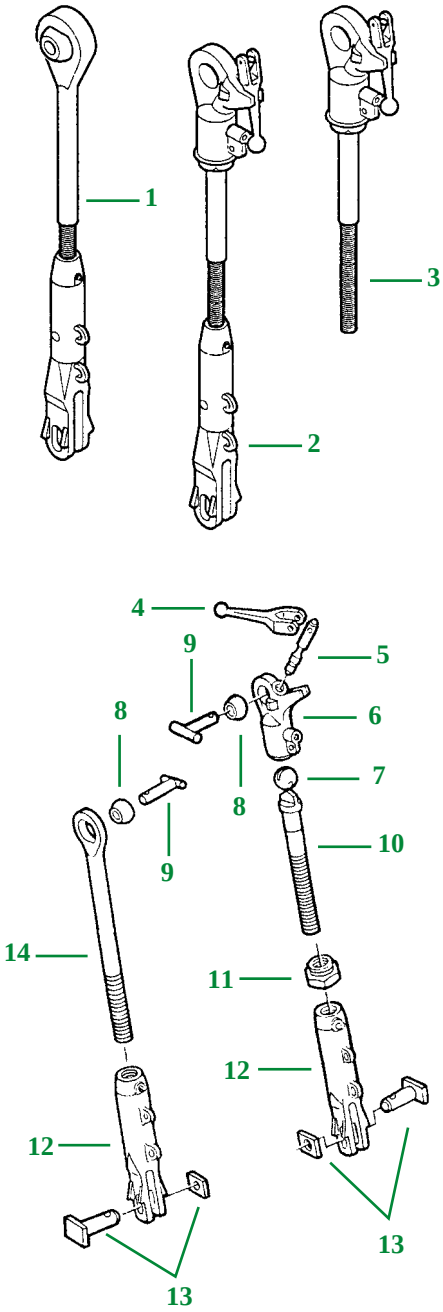

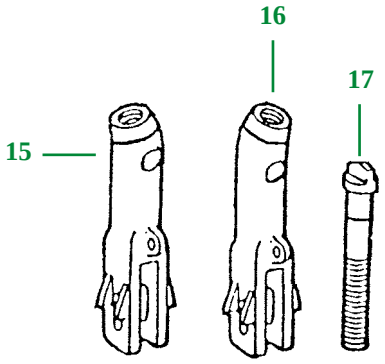

Schleppertyp *Trekkertype*	Abb. *Afb.*	Bestell-Nr. *Bestelnr.*	Beschreibung *Omschrijving*
Schmalspurtraktoren *Smalspoortractoren*	15	**26/762-16**	Gabel, links *Stelbus + vork, links*
	16	**26/762-15**	Gabel, rechts *Stelbus + vork, rechts*
	17	**26/761-16** (T.30274)	Spindel L. = 203 mm ø 24 mm *Regelas : L. 203mm Ø 24mm*
Andere Teile s. Referenz 4,5,6,7,8,9,11,13 Standard Hubgestänge Andere onderdelen : zie ref. 4, 5, 6, 7, 8, 9, 11, 13 van het bovenstaande programma			

Wir vertreiben keine Originalteile. Die Nummern dienen lediglich als Beschreibung.

De onderdeelnummers zijn ter indicatie. Het betreft niet originele onderdelen.

HUBSTANGEN
HEFSTANGEN

Schleppertyp *Trekkertype*	Abb. *Afb.*	Bestell-Nr. *Bestelnr.*	Beschreibung *Omschrijving*
Gewinde /*Schroefdraad* 7/8" 940, 1030, 1130, 1140, 1550, 1630, 1640, 1750, 1850, 1950, 2030, 2040, 2040S, 2140, 2250, 2450, 2650, 2850 Mit MC1, SG2 Kabine *Met SMC1, SG2- kabine*	1	**26/759-17** (L.33539)	Gehäuse *Draaispindelhuis*
	4	**26/757-3** (T.21901)	Kugel *Kogel*
	5	**26/758-5** (AT.21754)	Bolzen *Hefstangpen*
	7	**26/758-4** (AR.55695)	Bolzen mit 2 Platten *Hefstangpen + 2 platen*
Gewinde /*Schroefdraad* 1 1/8" 2040S, 2140, 2650, 2850 Ohne original Kabine JD *Zonder originele JD kabine*	1	**26/759-18** (L.42056)	Gehäuse *Draaispindelhuis*
	4	**26/757-3** (T.21901)	Kugel *Kogel*
	5	**26/758-5** (AT.21754)	Bolzen *Hefstangpen*
	7	**26/758-4** (AR.55695)	Bolzen mit 2 Platten *Hefstangpen + 2 platen*
Gewinde /*Schroefdraad* 1" 3120, 3130, 3140, 3340 Ohne original Kabine JD *Zonder originele JD kabine*	1	**26/759-16** (L.33536, T.31133)	Gehäuse *Draaispindelhuis*
	2	**26/762-13** (AT.26424)	Gabel links oder rechts *As links of rechts*
	4	**26/757-3** (T.21901)	Kugel *Kogel*
	5	**26/758-5** (AT.21754)	Bolzen *Hefstangpen*
	7	**26/758-4** (AR.55695)	Bolzen mit 2 Platten *Hefstangpen + 2 platen*
Gewinde /*Schroefdraad* 1 1/8" 3030, 3040, 3050, 3130, 3140, 3150, 3340, 3350 Ohne original Kabine JD *Zonder originele JD kabine*	1	**26/759-19** (L.33534)	Gehäuse *Draaispindelhuis*
	2	**26/762-12** (AL.19647)	Gabel links oder rechts *As links of rechts*
	3	**26/761-14** (AL.23422)	Spindel *Regelas kpl.*
	4	**26/757-3** (T.21901)	Kugel *Kogel*
	5	**26/758-5** (AT.21754)	Bolzen *Hefstangpen*
	6	**26/767-2K** (L.28273, AL.33494)	Satz Zahnräder *Tandwielset*
	7	**26/758-4** (AR.55695)	Bolzen mit 2 Platten *Hefstangpen + 2 platen*
	8	**26/762-14** (L.28930)	Gabel *Stelbus + vork*
Gewinde /*Schroefdraad* 1 1/4" 3050, 3350, 3640, 3650 Ohne original Kabine JD *Zonder originele JD kabine*	1	**26/759-20** (L.41144)	Gehäuse *Draaispindelhuis*
	3	**26/761-17** (L.55789)	Spindel *Regelas kpl.*
	4	**26/757-3** (T.21901)	Kugel *Kogel*
	5	**26/758-5** (AT.21754)	Bolzen *Hefstangpen*
	7	**26/758-4** (AR.55695)	Bolzen mit 2 Platten *Hefstangpen + 2 platen*

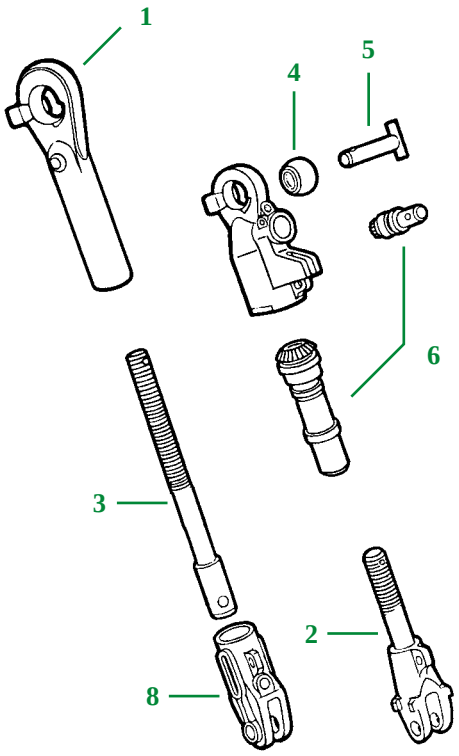

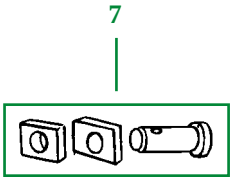

Wir vertreiben keine Originalteile. Die Nummern dienen lediglich als Beschreibung.

De onderdeelnummers zijn ter indicatie. Het betreft niet originele onderdelen.

HYDRAULIK-VERTEILER "TILL"
HYDRAULISCHE VERDEELBLOKKEN "TILL"

Diese Steuergeräte für "John Deere"-Traktoren sind geeignet für Schlepper mit geschlossenem Hydrauliksystem und ohne Fahrersicherheitskabine. Es handelt sich hier um 4/3-Wegeventile, die parallelgeschaltet und in Blockbauweise montiert werden. Sie sind einsetzbar für einfach-und doppeltwirkende Verbraucher. Die Neutralstellung ist gemäß Forderung der Berufsgenossenschaft arretierbar.Die Umstellung von Federrückstellung auf Rastung ist möglich.

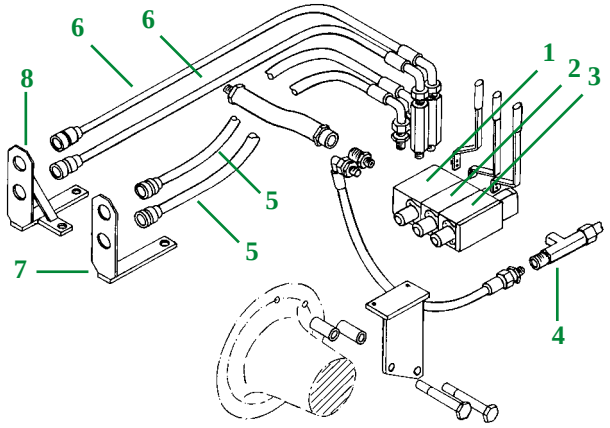

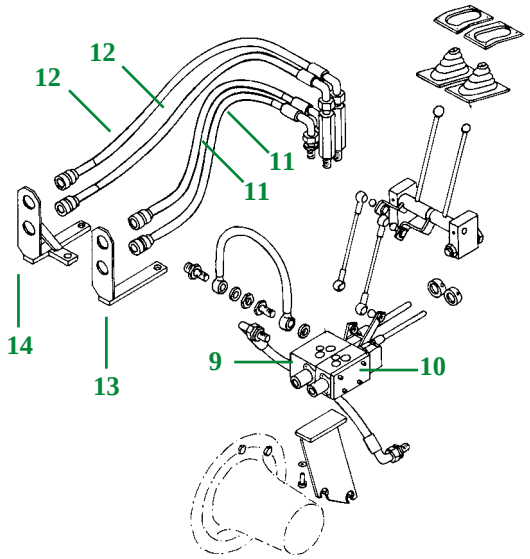

Speciaal voor "John Deere"-tractoren die zijn uitgerust met gesloten hydraulisch circuit. Zij zijn instelbaar E.W. of D.W. E.W. door aansluiting op uitgang "A" en D.W. door aansluiting op uitgang "B". De bedieningshendels kunnen snel verplaatst worden op automatische retour of in 3 posities. Deze ventielen zijn geschikt voor montage op een voorziene plaats op het trekkerhuis. De opbouw bestaat uit een degelijk en duurzaam basisventiel . Twee bijzetventielen kunnen daar nog achter geplaatst worden voor totaal 3 functies; naar keuze E.W. of D.W.- instelbaar.

Abbildung / *Afbeelding*	1	2	3	4	5	6	7	8
Schleppertyp ***Trekkertype***	**Element** **Basisverdeelblok**	**Element** ***Supplementaire verdeelblok***		**Adapter** ***T-koppeling***	**Leitung mit Anschluss** ***Slang met koppelingen***		**Halter** ***Steun***	
820, 830, 920, 930 Mit geschlossenem Hydrauliksystem *Met een gesloten hydraulisch circuit* 1020, 1030, 1120, 1130, 1630, 2020, 2030, 2120, 2130, 3130	**26/7600-1** (JD.128) (A)	**26/7601-1** (JD.128Z1) (B)	**26/7602-1** (JD128Z2) (B)	**26/7603-1** (JD.136A) JIC 3/4"	**26/7604-1** (JD.130)	**26/7605-1** (JD.131)	**26/7606-1** (JD.133)	**26/7607-1** (JD.134)
840, 3140				**26/7603-2** (JD.136B) JIC 7/8"				

Abbildung / *Afbeelding*	9	10	11	12	13	14
Schleppertyp ***Trekkertype***	**Element** **Basisverdeelblok**	**Element** ***Supplementaire verdeelblok***	**Leitung mit Anschluss** ***Slang met koppelingen***		**Halter** ***Steun***	
1640, 2030, 2040, 2130, 2140 Kabinen P.P.I / *P.P.I. kabine*	**26/7600-2** (JD.129)(A)	**26/7601-2** (JD.129Z3) (B)	**26/7604-2** (JD.234)	**26/7605-2** (JD.235)	**26/7606-1** (JD.133)	**26/7607-1** (JD.134)
3030, 3040, 3130, 3140	**26/7600-3** (JD.132)(A)					
1640, 2040, 2140 & serie 50 Kabinen SG.2 / *SG.2 kabine*	**26/7600-4** (JD.181)(A)					

(A) Mit Montagesatz / *Met bevestigingsset*

(B) nicht anbaubar an original Ventile / *niet passend bij montage aan originele verdeelblokken*

Wir vertreiben keine Originalteile. Die Nummern dienen lediglich als Beschreibung.

De onderdeelnummers zijn ter indicatie. Het betreft niet originele onderdelen.

HUBKRAFTVERSTÄRKER
HYDRAULISCHE HULPHEFCILINDERSET

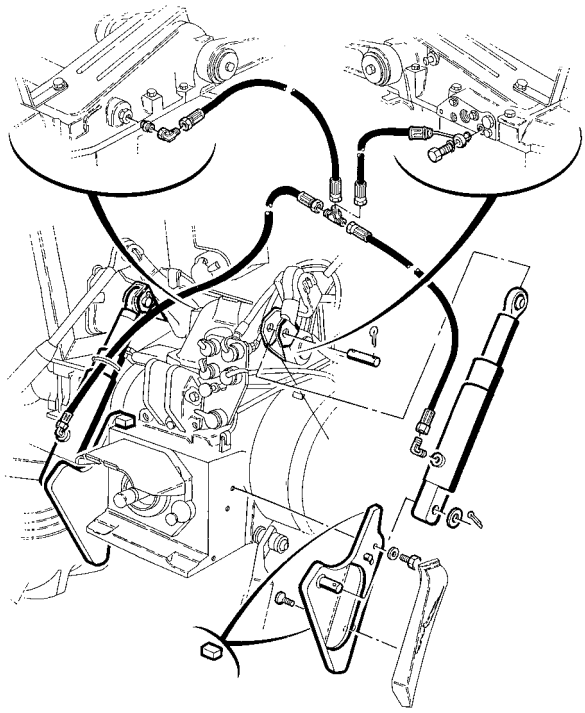

HUBKRAFTVERSTÄRKER
HULPHEFCILINDERSET VOOR HEFINRICHTING

26/770-1 1020, 1030, 1040, 1120, 1130, 1140, 1630, 1640, 1750, 1850, 2020, 2030, 2040, 2040S, 2120, 2130, 2140, 2250, 2450, 2650, 2850

26/770-2 3030, 3040, 3050, 3130, 3140

Bei der Schlepperserie 40+50 ist der Hydraulikanschluss für Zusatzhubzylinder ab Serien-Nr 534548L nicht mehr werkseitig vorhanden. Bitte fragen Sie uns.

Voor enkele recente trekkermodellen is een hydrauliekaansluiting in het hefdekselhuis niet aanwezig.Dan is het noodzakelijk om enkele aanpassingen te verrichten (raadpleeg ons).

STABILISIERUNGSANSCHLAG
TREKLATBLOKKEN

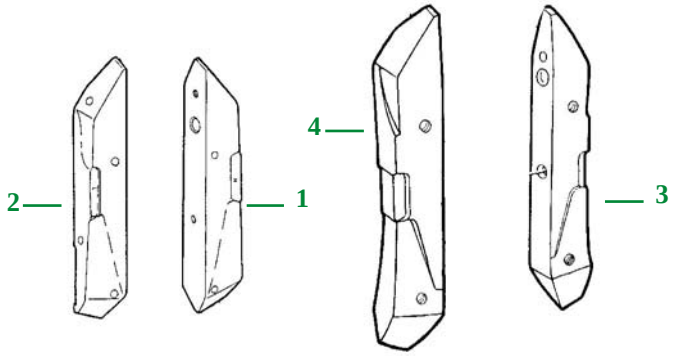

1	**26/771-1** (T.30276)	RH	820, 830, 940, 1020, 1030, 1040, 1120, 1130, 1140, 1350, 1630, 1640, 1750, 1830, 1850, 1950, 2020, 2040, 2040S, 2120, 2130, 2240, 2250, 2350, 2550, 2750, 2850
2	**26/771-2** (T.30277)	LH	820, 830, 940, 1020, 1030, 1040, 1120, 1130, 1140, 1350, 1630, 1640, 1750, 1830, 1850, 1950, 2020, 2040, 2040S, 2120, 2130, 2240, 2250, 2350, 2550, 2750, 2850
3	**26/771-3** (R.54472)	RH	2840, 2940, 2950, 3030, 3050 (1. Version/*1ste versie*), 3130, 3350 (1. Version/*1ste versie*)
4	**26/771-4** (R.54473)	LH	2840, 2940, 2950, 3030, 3050 (1. Version/*1ste versie*), 3130, 3350 (1. Version/*1ste versie*)

Wir vertreiben keine Originalteile. Die Nummern dienen lediglich als Beschreibung.

De onderdeelnummers zijn ter indicatie. Het betreft niet originele onderdelen.

STABILISATOR
STABILISATOR

TELESKOP-STABILISATOR / *UITSCHUIFBARE STABILISATOREN*

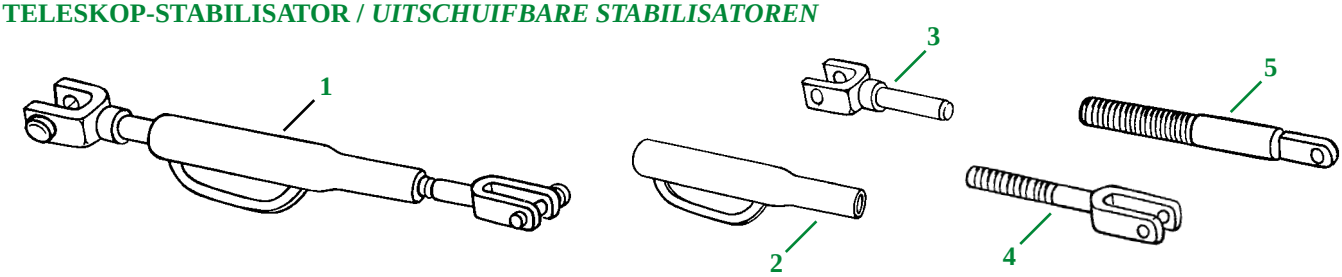

Nur spanische Traktoren / *Tractoren spaanse versie*

Abbildung / *Afbeelding*	1	2	3	4	5
Schleppertyp ***Trekkertype***	**Stabilisator** ***Stabilisator***	**Rohr** ***Buis***	**Gabel** ***Vork***		**Gewindestange** ***Draadstang***
940, 1040, 1140, 1640, 1840, 1850, 1950, 2040, 2040S, 2140, 2450, 2650, 2850	**26/740-13** (DE.16389)	**26/744-5** (DE.16167) L. : 290mm	**26/743-7** (DE.15972)	**26/746-4** (DE.16390)	**26/746-6** (EC.16391)
3140, 3340, 3150, 3350	**26/740-14** (DE.15970)	**26/744-6** (DE.15971) L. : 505mm		**26/746-5** (DE.15973)	

STABILISATORKETTEN / *KETTINGSTABILISATOR*

26/740-10
(L.62236+L.31089
+L.62237+L.62240)

Kettenstabilisator regelbar elektro-verzinkt (410 bis 490 mm)
kettingstabilisator verstelbaar (410-490mm) electro-verzinktgroen

26/747-3
(L.62238+L.62239)

Schäckel mit Bolzen für Stabilisator
"D"-schakel met pen voor stabilisator

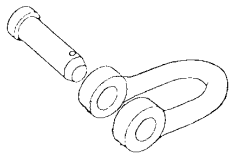

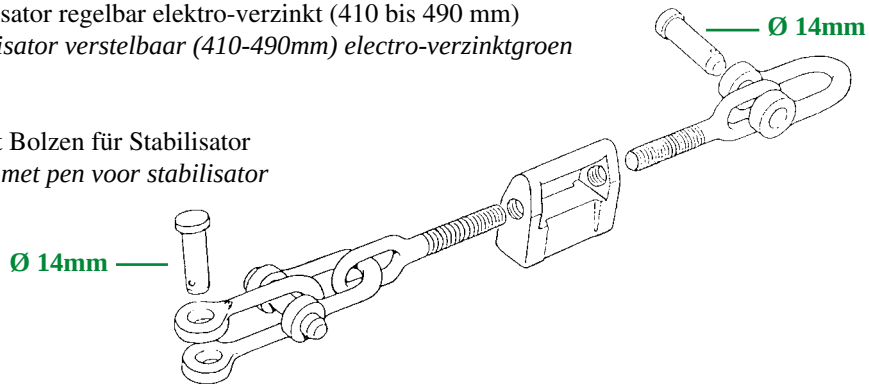

830, 840, 930, 940, 1030, 1040, 1120, 1130, 1140, 1350, 1550, 1630, 1640, 1750, 1840, 1850, 1950, 2030, 2040, 2130, 2140, 2250, 2450, 2650, 2850, 3030, 3040, 3050, 3130, 3140, 3150, 3340, 3350, 3640

PAAR STABILISATOREN FEST UND REGELBAR / *STABILISATORSET VAST & VERSTELBAAR*

26/740-12K
(Ex : JD.15818K2)
4 Zyl./Cil. : 1630, 1640, 1830, 1840, 2040, 2140

26/740-15K
(Ex : JD.15819K2)
6 Zyl./Cil. : 3040, 3140, 4040, 4240, 4440

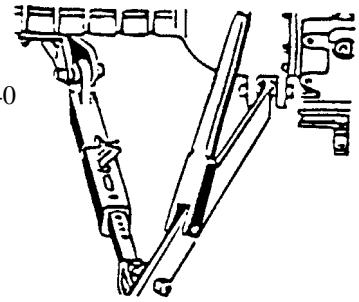

Mit Teleskop-Arm
2 Stangen + Halter links und rechts

Met uitschuifbare armen
2 stangen + linkse en rechtse steun

Wir vertreiben keine Originalteile. Die Nummern dienen lediglich als Beschreibung.

De onderdeelnummers zijn ter indicatie. Het betreft niet originele onderdelen.

ZUGPENDEL
HEF - EN TREKDELEN

UNTERLENKER
HEFARMEN

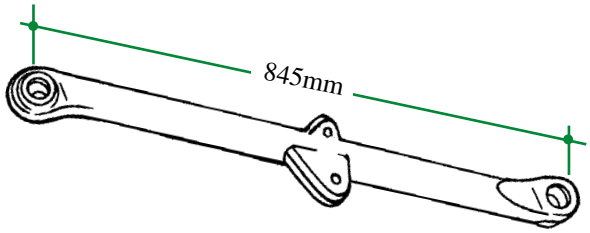

830, 930, 1020, 1030, 1120, 1130, 1630, 2020

26/712-15 Arm, rechts / *Rechter hefarm*
(AT.23657, AL.18250, DE.16870, AL.26684)

26/712-16 Arm, links / *linker hefarm*
(AT.23659, AL.18252, DE.16871, AL.26685)

EINZELTEILE FÜR HITCH
ONDERDELEN VAN DE ZWAAIHAAK

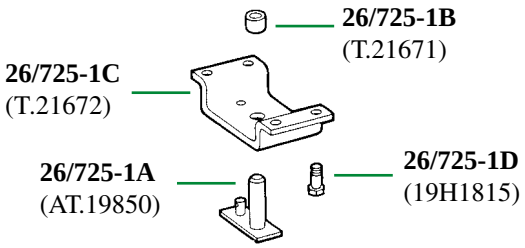

820, 830, 920, 930, 1020, 1030, 1120, 1130, 1630, 1830, 2020, 2030, 2120, 2130

OBERLENKERBOLZEN
TOPSTANGPEN

26/704-10
(L.24751)

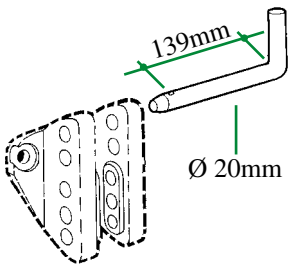

ANSCHWEISSKUGEL
AANLASKOGEL

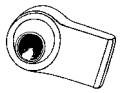

26/715-5 Getriebeseitig Ø 28mm. Breite : 35mm
(26/R.28EF) *Achterbrugzijde Ø 1 1/8", Breedte : 35mm*

HYDRAULIKHEBEL
COMMANDOHENDEL VAN DE HEFINRICHTING

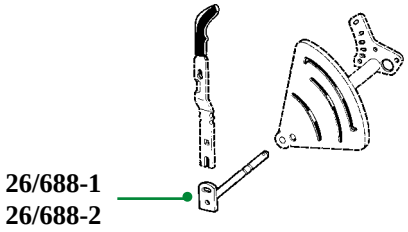

26/688-1 L. : 170mm
(AT.19838) 1020, 1030, 1120, 1130, 1630, 2020, 2120

26/688-2 L. : 287mm
(AL.27221, AL.60565) 940, 1040, 1140, 1640, 1830, 2030, 2040, 2040S, 2130, 2140,3030, 3130, 3140, 3340

GRUNDGEWICHTSBOLZEN
VOORSTE TREKPENNEN

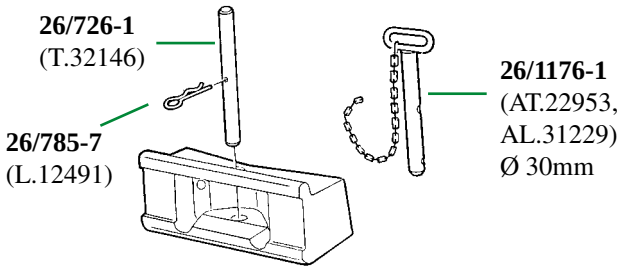

820, 830, 840, 920, 930, 940, 1020, 1030, 1040, 1120, 1130, 1140, 1350, 1550, 1630, 1640, 1750, 1830, 1840, 1850, 1950, 2020, 2030, 2040, 2120, 2130, 2140, 2250, 2450, 2650, 2850, 3030, 3040, 3050, 3120, 3130, 3140, 3150, 3340, 3350, 3640, 3650, 4350

Wir vertreiben keine Originalteile. Die Nummern dienen lediglich als Beschreibung.

De onderdeelnummers zijn ter indicatie. Het betreft niet originele onderdelen.

DREHSTROMLICHTMASCHINEN
WISSELSTROOMDYNAMO'S

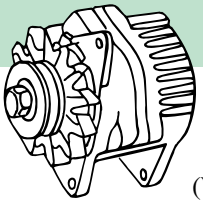

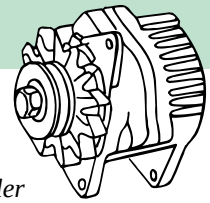

(W) Anschluss für Traktormeter / *Aansluiting voor electronische urenteller*

Schleppertyp *Trekkertype*	Drehstromlichtmaschinen Wisselstroomdynamo's	Leistung *Vermogen*	Anmerkung *Opmerking*	OEM *OEM*	Regler *Regelaar*
Modell mit aussenliegenden Regler *Modellen met losse regelaar*	**62/920-18** (510.E.385)	14V., 35 Amp.	VALEO	AZ.23575	**62/919-15** Aussenliegend/ *Afzonderlijk* (205/01001)
820, 920, 1020, 1120, 2020, 2120, 3120, 830, 930, 1030, 1130, 1630, 2030, 2130, 3030, 3130	**62/920-17** (15/1995)	14V., 33 Amp.		AL.36100	**62/919-16** (205/01007)
940, 1040, 1140, 1640, 1840, 2040, 2140, 3040, 3140, 1550, 1750, 1850, 1950, 2250, 2450, 2650, 2850, 3050, 3350, 3650	**62/920-16** (15/1453) (W)	14V., 55 Amp.	Keilriemen : 17mm *V-snaar: 17 mm*	AL.35998 AL.67175 AL.81436	**62/919-17** (205/04034)
	62/920-19 (15/1498)	14V., 80 Amp.		AL.81437	**62/919-18** (205/01024)
3100, 3200, 3200X, 3300, 3300X, 3400, 3400X	**62/920-21** (15/1668) (W)	14V., 95 Amp.		RT.7700036535	
6100, 6200, 6300, 6400, 6500, 6800, 6900				AL.78690	

EINZELTEILE FÜR GLEICHSTROMLICHTMASCHINE "BOSCH"
DIVERSE ONDERDELEN VOOR GELIJKSTROOMDYNAMO'S "BOSCH"

1020, 1120, 2020, 2120

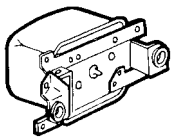

26/919-10
(AL.14445)
(0190.215.015)

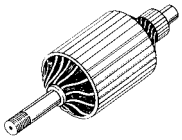

26/911-4
(AL.14992)
(1.104.012.949)

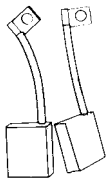

26/913-4
(AL.14991)
(1.107.014.125)

EINZELTEILE FÜR DREHSTROMLICHTMASCHINE "BOSCH"
DIVERSE ONDERDELEN VOOR WISSELDYNAMO'S "BOSCH"

KOHLEBÜRSTENHALTER
KOOLBORSTELHOUDER MET BORSTELS

26/923-3
(AL.27372)

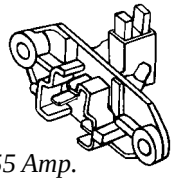

Für Lichtmaschinen 28, 33 & 55 Amp.
voor wisselstroomdynamo's 28, 33 & 55 Amp.

Nähere Angaben zu diesen Artikeln befinden sich in unserem Katalog Teil 1
Voor andere gegevens met betrekking tot deze onderdelen, zie ons komplete programma in deel 1

REGLER
REGELAAR

26/919-11 (AT.31413) — 28 Amp.

26/919-12 (AL.36101) — 33 Amp.

26/919-14 (AL.35999, AL.65077) — 55 Amp.

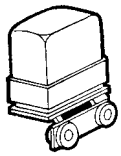

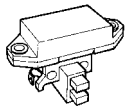

62/919-13 (0192.052.005) — Typ 14V. *Type* Eingebaut / *Ingebouwd*

Wir vertreiben keine Originalteile. Die Nummern dienen lediglich als Beschreibung.

De onderdeelnummers zijn ter indicatie. Het betreft niet originele onderdelen.

ANLASSER
STARTMOTOREN

Ritzel : 11Z = 11 Zähne
Befestigung : Anzahl der Befestigungsbohrungen
L : Anbau rechts
L : Anbau links

Bendix : *11Z = 11 tanden*
Bevestiging : *Aantal bevestigingsgaten*
R: rechtse montage
L : linkse montage

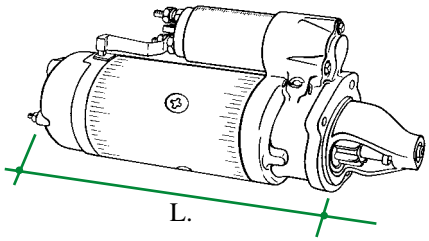

Schleppertyp *Trekkertype*	**Bestell-Nr.** *Bestelnr.*	**Ritzel** *Bendix*	**Befestigung** *Bevestiging*	**Länge ab Flansch** *Uitwendige lengte*	**Leistung** *Vermogen*	**OEM** *OEM*
Serien/ *Series* 10, 20, 30, 40, 50 (Europa / *Europees*)	**62/930-25** (A) (15/06804JD)	10Z	2R	250	12 V., 3,5 KW	AR.70436
	62/930-86 (B) (15/70436AR)	10Z	2R	255	12V., 3 KW	AR.70436
6506, 6510, 6600, 6610 6800, 6810, 6900, 6910	**62/930-58**	10Z	3G	240	12V., 3,1KW	AL.81154 AL.70852

(A) Bei einigen wenigen Modellen mit Kabine oder Frontlader, kann es vorkommen, dass dieser Anlasser nicht passt, da der Magnetschalter ca. 3 cm weiter aussen angebracht ist, als bei dem vergleichbaren Bosch Anlasser
Deze startmotor is niet te monteren indien de traktor is uitgerust met een frontlader.Dit omdat het startrelais 3cm verder naar buiten staat dan bij de "bosch" starter
(B) ISKRA

ERSATZTEILE FÜR BOSCH-ANLASSER
ONDERDELEN VOOR STARTMOTOREN "BOSCH"

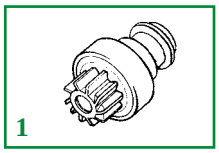

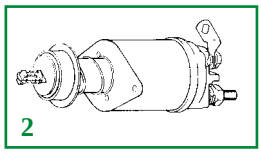

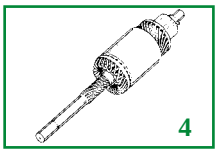

Abbildung / *Afbeelding*		1	2	3	4
Schleppertyp *Trekkertype*	**Anlasser** *Startmotoren*	**Ritzel** **Bendix**	**Magnetschalter** *Startrelais*	**Satz Kohlebürsten** *Koolborstelset*	**Anker** *Anker*
Alle Traktoren 3, 4, 6 Zyl. Europa. Serien 20 & 30 *Alle traktoren 3, 4, 6 cil. Europese. Series 20 & 30*	AT.23401 (0.001.359.016) (➪ 152929)	**26/939-21** (AT.25910) (2.006.209.201/306)	**26/940-18** (AL.19192) (0.331.400.023/ 401.001/401.051) Befestigung mit 2 Schrauben *Bevestiging met 2 bouten*	**26/933-8** (AZ.14507) (2.007.014.011/052)	**26/931-11** (AZ.14506) (2.004.004.061, 2.007.010.007)
Alle Traktoren 3, 4, 6 Zyl. Europa. Serien 20, 30 & 40 *Alle traktoren 3, 4, 6 cil. Europese. Series 20, 30 & 40*	AR.70436 (0.001.359.090) (152930 ➪)	**26/939-20** (AL.25275) (2.006.209.414/444)	**26/940-19** (AL.25268, AL.55046) (0.331.402.004) Befestigung mit 3 Schrauben *Bevestiging met 3 bouten*	**26/933-9** (AL.25271) (2007.014.052)	**26/931-12** (AL.25274) (2.004.004.112)
2250, 2450, 2650, 2650N, 2850	AL.41247, AL.62690 (0.001.362.312, 0.001.362.316)			**26/933-10** (AL.55047)	

Wir vertreiben keine Originalteile. Die Nummern dienen lediglich als Beschreibung.

De onderdeelnummers zijn ter indicatie. Het betreft niet originele onderdelen.

KAROSSERIETEILE
KOETSWERKONDERDELEN

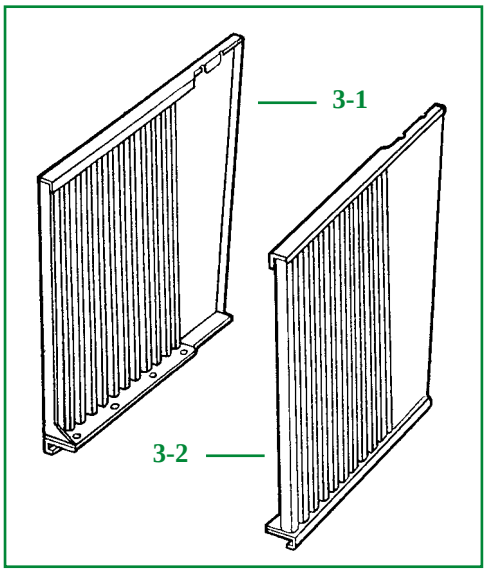

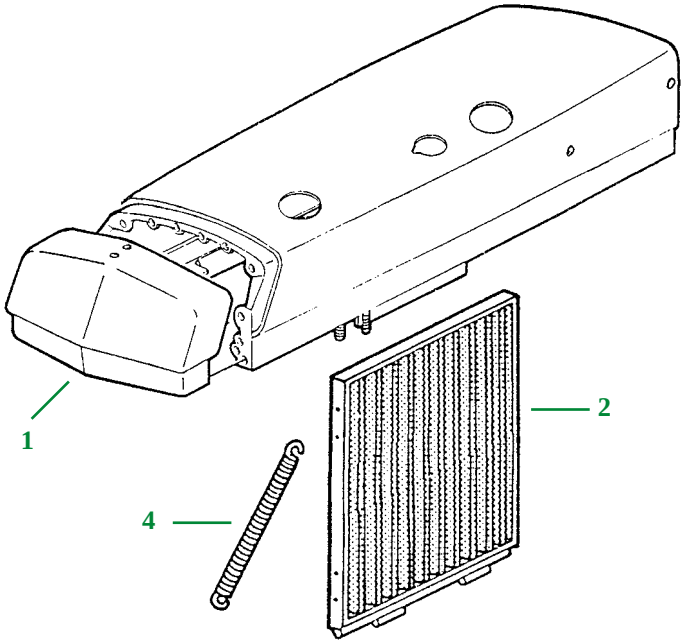

Schleppertyp *Trekkertype*	Abb. *Afb.*	Bestell-Nr. *Bestelnr.*	OEM *OEM*	Beschreibung *Omschrijving*
830, 930, 1030, 1130, 1630, 1830, 2030, 2130	1	**26/838-200**	R.59961	Fronthaube *Motorkapneus*
3030, 3130		**26/838-1**	R.60089	
840, 940, 1040, 1140, 1550, 1640, 1750, 1840, 1850, 1950, 2040, 2040S, 3040, 3050, 3140, 3350, 3650, 4040S, 4240S		**26/838-201**	R.52362	
2040 (A), 2140, 2250, 2450, 2650, 2650N, 2850		**26/838-202**	L.34555	
1020, 1030, 1120, 1130, 2020	2	**26/842-4**	AR.72949 AT.19981	Grill 425 x 355 mm *Zijgrill 425 x 355mm*
1630, 1830, 2020, 2030, 2120, 2130		**26/842-5**	AR.72950 AT.19980	Grill 425 x 425mm *Zijgrill 425 x 425mm*
1640, 2040, 2040S		**26/842-6**	AL.31252 AL.37083 AL.56766	Grill *Zijgrill*
2140		**26/842-7**	AL.31251 AL.37082 AL.56765	Grill 493 x 430mm *Zijgrill 493 x 430mm*
3030, 3120, 3130	3-1	**26/839-203**	AT.26471	Grill, rechts *Zijgrill rechts*
	3-2	**26/839-204**	AT.26472	Grill, links *Zijgrill links*
820, 830, 840, 920, 930, 940, 1020, 1030, 1040, 1120, 1130, 1140, 1350, 1550, 1630, 1640, 1750, 1830, 1840, 1850, 2020, 2030, 2040, 2120, 2130, 2140, 2450, 2650, 2850, 3030, 3040, 3120, 3130, 3140, 3340, 3640	4	**26/837-1**	R.26858 L.40645	Feder *Veer*

(A) Mit verstärkter Hubeinrichtung / *Met versterkte hefinrichting*

Wir vertreiben keine Originalteile. Die Nummern dienen lediglich als Beschreibung.

De onderdeelnummers zijn ter indicatie. Het betreft niet originele onderdelen.

SCHILDER UND AUFKLEBER
EMBLEEM & STICKERSETS

AUFKLEBERSATZ / *STICKERSET*

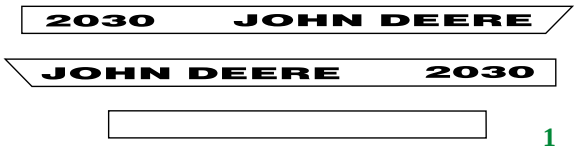

1

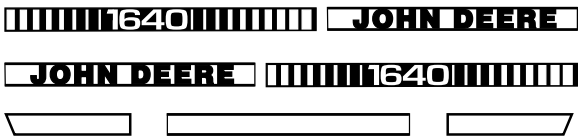

2

Enthalten sind Aufkleber für vorn, links und rechts. / *Bevat de stickers voorop, zijkant links en zijkant rechts*

Schleppertyp *Trekkertype*	Abb. *Afb.*	Bestell-Nr. Bestelnr.	Schleppertyp *Trekkertype*	Abb. *Afb.*	Bestell-Nr. Bestelnr.	Schleppertyp *Trekkertype*	Abb. *Afb.*	Bestell-Nr. Bestelnr.	Schleppertyp *Trekkertype*	Abb. *Afb.*	Bestell-Nr. Bestelnr.
940	2	**26/860-258**	1750	2	**26/860-269**	2040S	2	**26/860-264**	3030	1	**26/860-256**
1030	1	**26/860-250**	1830	1	**26/860-253**	2130	1	**26/860-255**	3040	2	**26/860-266**
1040	2	**26/860-259**	1840	2	**26/860-262**	2140	2	**26/860-265**	3050	2	**26/860-276**
1130	1	**26/860-251**	1850	2	**26/860-270**	2250	2	**26/860-272**	3130	1	**26/860-257**
1140	2	**26/860-260**	1950	2	**26/860-271**	2450	2	**26/860-273**	3140	2	**26/860-267**
1550	2	**26/860-268**	2030	1	**26/860-254**	2650	2	**26/860-274**	3350	2	**26/860-277**
1630	1	**26/860-252**	2040	2	**26/860-263**	2850	2	**26/860-275**	3650	2	**26/860-278**
1640	2	**26/860-261**									

MARKENSCHILD, VORN
VOORSTE EMBLEEM

26/863-14
(R.59991, R.67027)

830, 840, 930, 940, 1030, 1040, 1130, 1140, 1550, 1630, 1640, 1750, 1830, 1840, 1850, 1950, 2030, 2040, 2040S, 2130, 2140, 2250, 2450, 2650, 2850, 3030, 3040, 3050, 3130, 3140, 3350, 3640, 3650, 4040S, 4240S, 4640, 4840

QUALITÄTSLACK ZUM GÜNSTIGEN PREIS
KWALITEITSVERF TEGEN VOORDELIGE PRIJS

64/3102-3 Grün / *Groen*

64/3102-38 Gelb / *Geel*

Siehe Katalog Teil 1
zie ons kompleet programma in deel 1

SCHEIBENWISCHERBLÄTTER
RUITENWISSERBLADEN

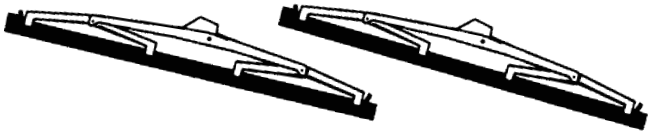

Schleppertyp *Trekkertype*	Kabine *Kabine*	Frontscheibe *Voorruit*		Heckscheibe *Achterruit*	
830, 930, 1030, 1130, 1630, 2030, 2130, 3030, 3130	SEKURA	**70/1987-14** (AL.30438)	350mm		
1040, 1140, 1640, 2040, 2140	"LP" SEKURA	**70/1987-18** (AL.58524, AL.36393)	460mm		
940, 1040, 1140, 1550, 1640, 1750, 1850, 1950, 2040, 2040S, 2250, 2450, 2650, 2850	"MC1"				
1640, 2040, 2040S, 2140, 2250, 2450, 2650, 2850, 3040, 3050, 3140, 3350, 3640, 3650	"SG2"	**70/1987-20** (AL.34845)	510mm	**70/1987-20** (AL.34845) oder / *of* **70/1987-16** (AR.56694)	510mm oder / *of* 410mm
4040, 4040S, 4050, 4230, 4240, 4240S, 4250, 4430, 4440, 4450, 4630, 4640, 4650, 4840, 4850, 8430, 8440, 8450, 8630, 8640, 8650, 8850		**70/1987-16** (AR.56694)	410mm		

SCHEIBENWISCHERMOTOR
RUITENWISSERMOTOREN

63/1980-4
(AL.58520)

12 Volt

135°

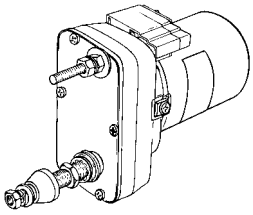

Kabine MC1, CC2

940, 1040, 1140, 1550, 1640, 1750, 1850, 1950, 2040, 2040S, 2250, 2450, 2650, 2850

SPIEGEL
SPIEGELS

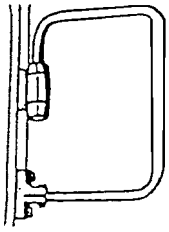

70/4172-8
(ET. 4161)

Halter
spiegelsteun los

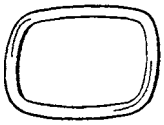

70/4172-19
(10/6228E)

Spiegelkopf (255 x 153mm) Glas gewölbt
Losse spiegelkuip (255x153mm) voor dito, met gebold glas en klem

Nähere Angaben zu diesen Artikeln befinden sich in unserem Katalog Teil 1

Voor andere gegevens met betrekking tot deze onderdelen, zie ons komplete programma in deel 1

TÜRGRIFF
DEURKLINK

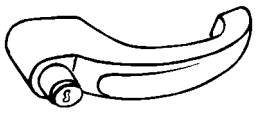

70/4170-25
(13/1443, AL.25947, AR.91895, AL.55143, AL.66989)

Links oder rechts / *Links of rechts*
Sekura Kabinen / *Sekura kabine*

940, 1030, 1040, 1130, 1140, 1630, 1640, 2030, 2040, 2040S, 2130, 2140, 3030, 3040, 3130, 3140

Wir vertreiben keine Originalteile. Die Nummern dienen lediglich als Beschreibung.

De onderdeelnummers zijn ter indicatie. Het betreft niet originele onderdelen.

SITZ
COMFORTABELE ZITTING

SITZ / *ZITTINGEN*

Technische Daten

- Höhenverstellung (hydr. Federung)
- Gleitschienen
- Runde Rückenlehne mit integrierten Armlehnen
- Mit gelben Kunststoffbezug und Montageplatte

Kenmerken

- *Variabele gewichtsinstelling*
- *Glijsleden*
- *Ronde rugleuning met geïnte greerde armsteun*
- *Zitting met gele kunststof bekleding en schuine (16°) onderplaat*

61/830-825

(Ex : SG.10/JD, 830-10)

NEUBELEGEN SITZ / *ZETELOVERTREK*

Serie / *Serie* 20, 30, 40

61/831-10

(Ex : JD031K)

61/831-11

(Ex : JD031K/HM)

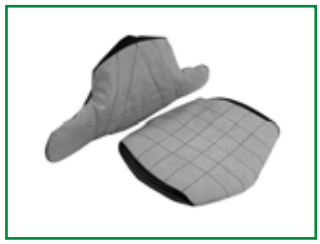

Siehe Katalog Teil 1
Zie ons kompleet programma in deel 1

SATZ INNENVERKLEIDUNG FÜR KABINE
BINNENBEKLEDINGSSET VOOR DE CABINE

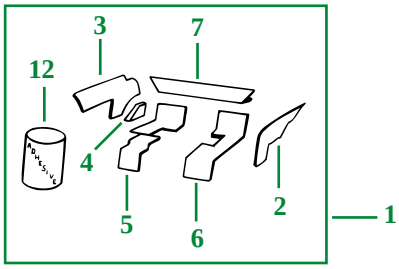

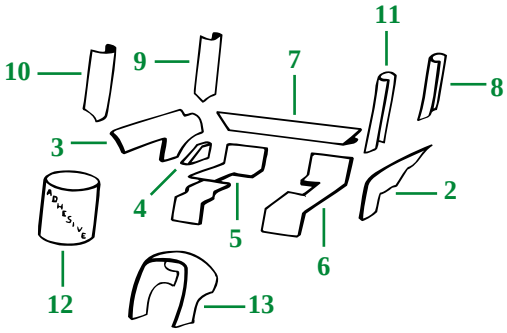

Illustration von SG2 / *Set voor SG.2 cabine afgebeeld*

Bestell-Nr. *Bestelnr.*	Abb. *Afb.*	Beschreibung *Omschrijving*	Bestell-Nr. *Bestelnr.*	Abb. *Afb.*	Beschreibung *Omschrijving*
Kabine SG2 serien "40" & "50" (Europa) *Kabine SG2 series "40" & "50" (Europees)*					
26/4113-1 (C.1780)	1	Satz beinhaltet 2, 3, 4, 5, 6, 7 & 12 *Set bevat 2, 3, 4, 5, 6, 7 & 12*	**26/4113-1J** (C.1789)	9	Säule (hinten/rechts) *Bekleding cabinebalk rechts achter*
26/4113-1A (C.1781)	2	Seite (links) *Zijkant (L)*	**26/4113-1K** (C.1790)	10	Säule (vorne/rechts) *Bekleding cabinebalk rechts voor*
26/4113-1B (C.1782)	3	Seite (rechts) *Zijkant (R)*	**26/4113-1L** (C.1791)	11	Säule (vorne/links) *Bekleding cabinebalk links voor*
26/4113-1C (C.1783)	4	Rückseite (rechts) *Achterste rechter hoekbekleding*	**26/4113-1M** (C.1508)	12	Klebstoff *Lijm*
26/4113-1D (C.1784)		Rückseite (links) *Achterste linker hoekbekleding*	**26/4113-1N** (C.1792)	13	Gehäuse *Dash-board bekleding*
26/4113-1E (C.1785)	5	Boden (rechts) *Bekleding bodempaneel rechts*	**Kabine SG1 (USA)** *Kabine SG1 (USA)*		
26/4113-1F (C.1786)	6	Boden (links) *Bekleding bodempaneel links*	**26/4113-2** (C.1777)	1	Satz für / *Set voor* 4030, 4230
26/4113-1G (C.1787)	7	Rahmen (hinten) *Bekleding achterpaneel*	**26/4113-3** (C.1778)		Satz für / *Set voor* 4430, 4440
26/4113-1H (C.1788)	8	Säule (hinten/links) *Bekleding cabinebalk links achter*	**26/4113-4** (C.1779)		Satz für / *Set voor* 4040, 4240, 4630

Wir vertreiben keine Originalteile. Die Nummern dienen lediglich als Beschreibung.

De onderdeelnummers zijn ter indicatie. Het betreft niet originele onderdelen.

GASFEDERN
GASCILINDERS

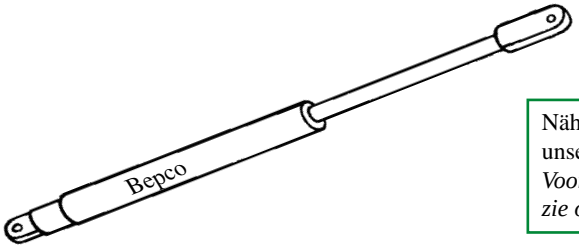

Nähere Angaben zu diesen Artikeln befinden sich in unserem Katalog Teil 1
Voor andere gegevens met betrekking tot deze onderdelen, zie ons komplete programma in deel 1

Schleppertyp *Trekkertype*	Frontscheibe *Voorruit*	Türscheibe *Deur*	Dach *Dakluik*	Heckscheibe *Achterruit*
1030, 1130, 1630 (Kabinen "SEKURA", "SEK 442", "OPU")			**26/870-17** (AL.28599) 255mm 300 Newton	**26/870-17** (AL.28599) 255mm
1830, 2030, 2130 (Kabinen "SEKURA", "SEK 293", "SEK 927")			**26/871-13** (AL.28649) 255mm 210 Newton	
2030, 2130, 3030, 3130 (Kabinen "SEKURA", "SEK 294", "SEK 443")			**26/870-17** (AL.28599) 255mm 300 Newton	**26/870-19** (AL.58521) 504mm
940, 1040, 1140, 1550, 1640, 1750, 1850, 1950, 2040, 2040S, 2250, 2450, 2650, 2850 (Kabinen "MC1")	**26/874-4** (AL.61021) 325mm	**26/872-15** (AL60324) 500mm	**26/871-14** (L.57248) 227mm	**26/870-18** (AL.33170) 500mm
940, 1040, 1140, 1640, 2040, 2040S, 2140, 3040, 3140 (Kabinen "OPU")	**26/870-19** (AL.58521) 504mm		**26/870-17** (AL.28599) 255mm	
1640, 2040, 2040S, 2140, 2250, 2450, 2650, 2850, 3040, 3050, 3140, 3350, 3640, 3650 (Kabinen "SG2")				**26/870-20** (AL.35675, AL.66992) 740mm
4040S, 4055, 4240, 4240S, 4250, 4255, 4440, 4450, 4455, 4640, 4650, 4680, 4755, 4850, 4955				

DICHTUNG FÜR KABINENSCHEIBEN
RUITDICHTINGEN

	H-Profil (schwarz) *Ruitdichting (zwart)*						Türgummi (schwarz) *Ruitdichting (zwart)*			
Bestell-Nr *Bestelnr.*										
	70/4110- 9 (13/1200) (A)	**70/4110-10** (13/1206) (B)	**70/4110-11** (13/1207) (C)	**70/4111-4** (13/1201)	**70/4110-12** (13/1208)	**70/4110-13** (13/1209)	**70/4112-2** (13/1202)	**70/4112-3** (13/1203)	**70/4112-4** (13/1204)	**70/4112-5** (13/1205)
Glasbreite *Glasdikte*	6,0mm	4,7mm	4,7mm	Gummi für *Borgpees* *voor* A, B, C	5,0mm	4,0mm		2-5mm	5-6mm	6mm
Blechstärke *Paneel*	1,2/1,6mm	1,2/1,6mm	2,6/3,2mm		2mm	2mm				

Verkauf pro Meter / *Verkocht per meter*

Wir vertreiben keine Originalteile. Die Nummern dienen lediglich als Beschreibung.

De onderdeelnummers zijn ter indicatie. Het betreft niet originele onderdelen.

KABINENSCHEIBEN
KABINERUITEN

KABINE DE LUXE - SEKURA (O.P.U.)

1030, 1130, 1630, 2030, 2130, 2140, 3030, 3130

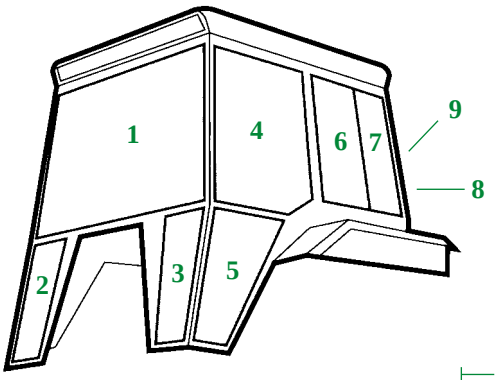

Alle Scheiben sind klar.

Alle ruiten zijn helder tenzij anders vermeld

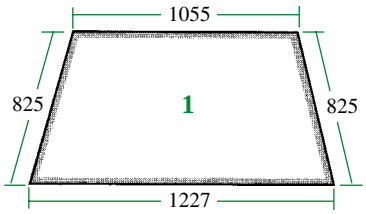

26/4002-2
(D.7040, AL.25755, AL.27351)
(➪ 199830)
Frontscheibe
Voorruit

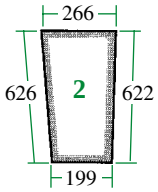

26/4016-2
(D.7041, AL25757)
(➪ 199830)
Vorne (R)
Voorruit (R)

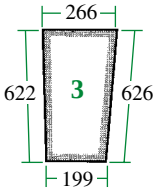

26/4015-2
(D.7042, AL25756)
(➪ 199830)
Vorne (L)
Voorruit (L)

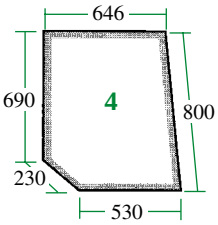

26/4035-9
(D.7043, AL.25759, AL.27355)
(➪ 199830)
Türscheibe (R oben)
Deur (R boven)

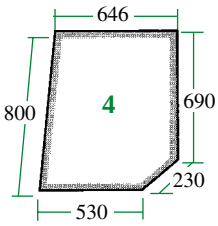

26/4034-1
(D.7044, AL.25758, AL.27354)
(➪ 199830)
Türscheibe (L oben)
Deur (L boven)

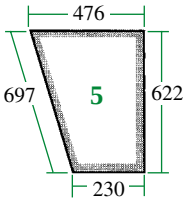

26/4033-1
(D.6770, AL25761)
(➪ 199830)
Türscheibe (R unten)
Deur (R beneden)

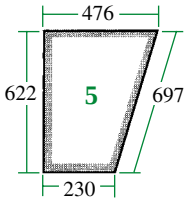

26/4032-1
(D.6769, AL25760)
(➪ 199830)
Türscheibe (L unten)
Deur (L beneden)

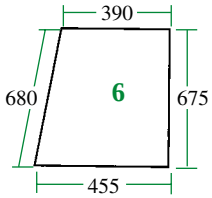

26/4041-5
(D.7048/F, L.32954)
(➪ 199830)
Seite (fest, L oder R)
Zijkant (vast, links of rechts)

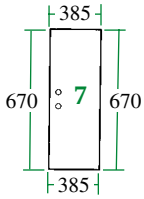

26/4040-3
(D.7048/S, L.32953)
(➪ 199830)
Seite (schiebbar, L oder R)
Zijkant (schuifbaar, links of rechts)

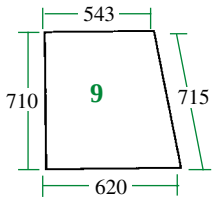

26/4079-1
(D.8000/F)
(➪ 212715)
Hinten (oben, fest)
Achter (boven , vast)

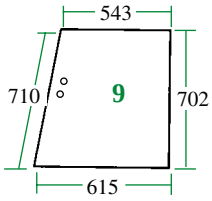

26/4078-1
(D.8000/S)
(➪ 212715)
Hinten (oben, schiebbar)
Achter (boven ,schuifbaar)

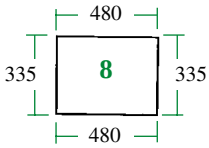

26/4075-3
(D.7050/F, L.32956)
(➪ 199830)
Hinten (unten, fest)
Achter (beneden, vast)

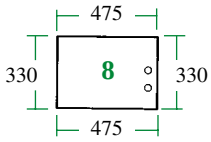

26/4074-3
(D.7050/S, L.32955)
(➪ 199830)
Hinten (unten, schiebbar)
Achter (beneden , schuifbaar)

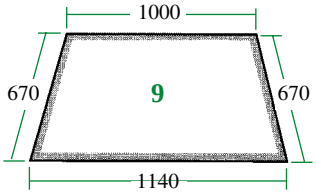

26/4077-1
(D.7049, AL28056)
(212716 ➪)
Heckscheibe (oben)
Achter (Boven)

Wir vertreiben keine Originalteile. Die Nummern dienen lediglich als Beschreibung.

De onderdeelnummers zijn ter indicatie. Het betreft niet originele onderdelen.

KABINENSCHEIBEN
KABINERUITEN

KABINE P.P.I. & L.P. SEKURA (L.P.U.)

1040, 1140, 1640, 2040, 2140

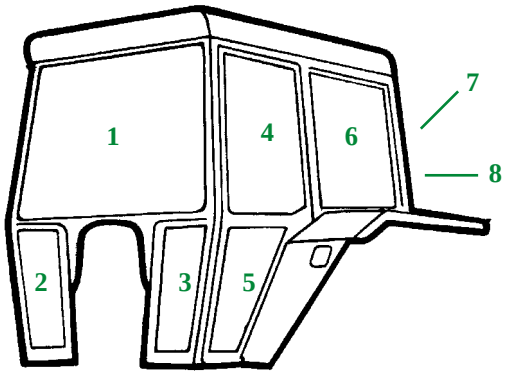

Alle Scheiben sind klar.

Alle ruiten zijn helder tenzij anders vermeld

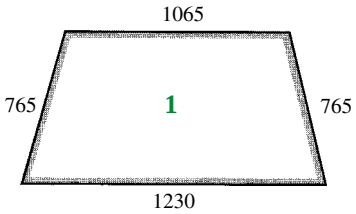

26/4002-1
(D.6765, AL.29675)
Frontscheibe
Voorruit

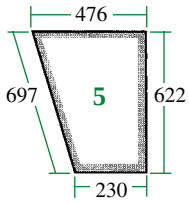

26/4033-1
(D.6770, AL.27357)
Türscheibe (R unten)
Deur (R beneden)

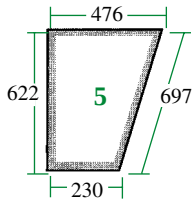

26/4032-1
(D.6769, AL.27356)
Türscheibe (L unten)
Deur (L beneden)

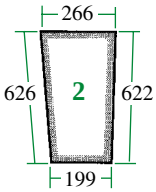

26/4016-2
(D.7041, AL.27353)
Vorne (R)
Voorruit (R)

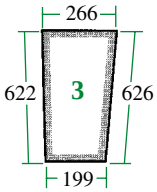

26/4015-2
(D.7042, AL.27352)
Vorne (L)
Voorruit (L)

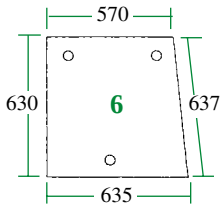

26/4047-14
(D.8022)
Seite (L oder R)
zijkant (links of rechts)

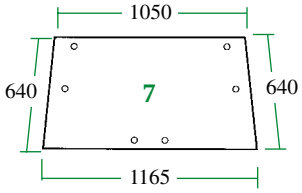

26/4072-14
(D.6772, 930-174)
Heckscheibe (oben),
6 Bohrungen
Achter (boven , 6 gaten)

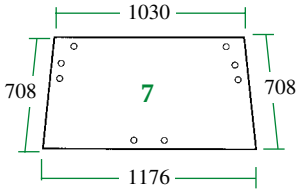

26/4072-28
(D.8025, L.36075)
Heckscheibe (oben),
8 Bohrungen
Achter (boven , 8 gaten)

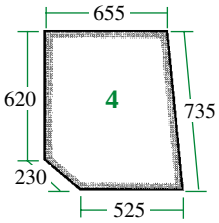

26/4031-1
(D.6768, AL.29672)
Türscheibe (R oben)
Deur (R boven)

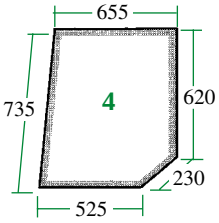

26/4030-1
(D.6767, AL.29671)
Türscheibe (L oben)
Deur (L boven)

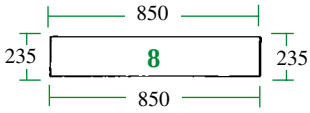

26/4073-17
(D.8024, 930-177)
Hinten (unten)
Achter (beneden)

Wir vertreiben keine Originalteile. Die Nummern dienen lediglich als Beschreibung.

De onderdeelnummers zijn ter indicatie. Het betreft niet originele onderdelen.

KABINENSCHEIBEN
KABINERUITEN

KABINE MC1

1550, 1750, 1850, 1950, 2250, 2450, 2650, 2850

Alle Scheiben sind klar.

Alle ruiten zijn helder tenzij anders vermeld

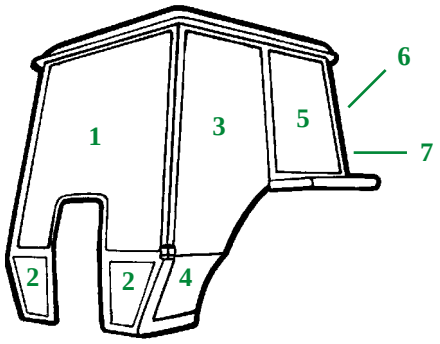

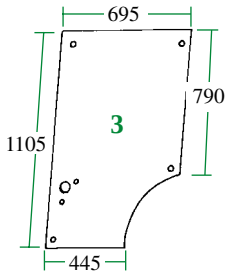

26/4022-20
(D.8054, L.57908)
(4 Zyl./*cil.*)
Türscheibe (oben L oder R)
Deur (boven links of rechts)

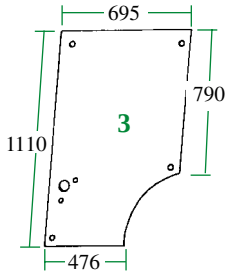

26/4022-23
(D.8054/A, L.57904)
(3 Zyl./*cil.*)
Türscheibe (oben L oder R)
Deur (boven links of rechts)

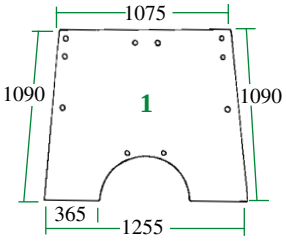

26/4000-38
(D.8053, L.57290)
(➪ 003481)
Frontscheibe
Voorruit

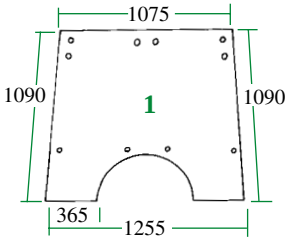

26/4000-39
(D.8056, L.59466)
(003482 ➪)
Frontscheibe
Voorruit

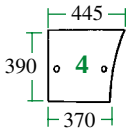

26/4021-20
(D.8055, L.57909)
(4 Zyl./*cil.*)
Türscheibe (unten L oder R)
Deur (onder links of rechts)

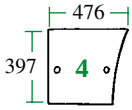

26/4021-24
(D.8055/A, L.57905)
(3 Zyl./*cil.*)
Türscheibe (unten L oder R)
Deur (onder links of rechts)

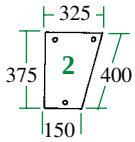

26/4012-25
(D.8050, L.57280)
(➪ 003481)
Vorne (L oder R)
Voorruit (links of rechts)

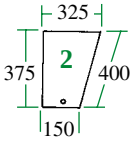

26/4012-26
(D.8057, L.60319)
(003482 ➪)
Vorne (L oder R)
Voorruit (links of rechts)

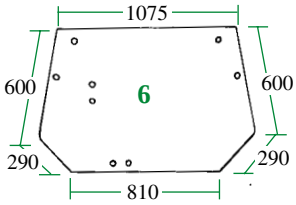

26/4072-29
(D.8051, L.57284)
Heckscheibe (oben)
Achter (Boven)

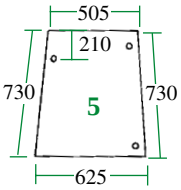

26/4047-15
(D.8060, L.60335)
(➪ 06180)
Seite (L oder R)
zijkant (links of rechts)

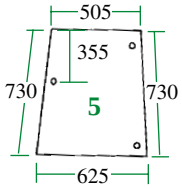

26/4047-17
(D.8061, L.61159)
(06181 ➪)
Seite (L oder R)
zijkant (links of rechts)

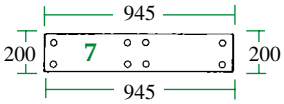

26/4073-18
(D.8052, L.57285)
(➪ 003447)
Hinten (unten)
Achter (beneden)

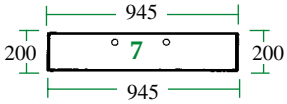

26/4073-19
(D.8058, L.60320)
(003448 ➪)
Hinten (unten)
Achter (beneden)

Wir vertreiben keine Originalteile. Die Nummern dienen lediglich als Beschreibung.

De onderdeelnummers zijn ter indicatie. Het betreft niet originele onderdelen.

KABINENSCHEIBEN
KABINERUITEN

KABINE SG2

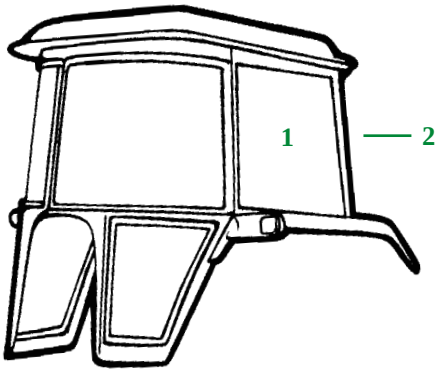

Alle Scheiben sind klar.

Alle ruiten zijn helder tenzij anders vermeld

Serie / *Serie* 40 (1981 ➪ 1986)

26/4047-18
(D.8076, L.57977)
Seite (L oder R), 4 Bohrungen
zijkant (links of rechts, 4 gaten)

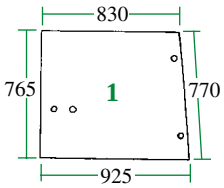

26/4071-9
(D.8070, L.36606)
Hinten (13 Bohrungen)
Achter (13 gaten)

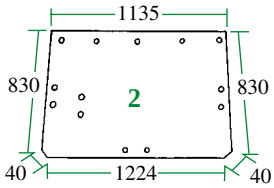

Serie / *Serie* 50 (1986 ➪ 10/1989)

26/4047-19
(D.8075, L.55040)
Seite (L oder R), 6 Bohrungen
zijkant (links of rechts, 6 gaten)

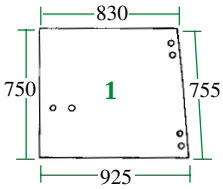

26/4047-18
(D.8076, L.57977)
Seite (L oder R), 4 Bohrungen
zijkant (links of rechts, 4 gaten)

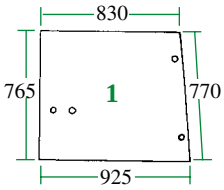

Serie / *Serie* 55 (1989 ➪)

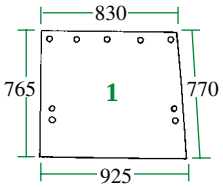

26/4047-21
(D.8077, R.50757)
Seite (L oder R), 9 Bohrungen
zijkant (links of rechts, 9 gaten)

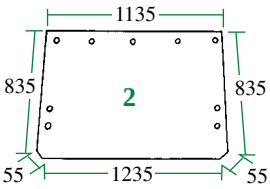

26/4071-11
(D.8078, R.50758)
Heckscheibe
(9 Bohrungen)
Achter (9 gaten)

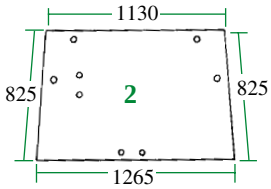

26/4071-10
(D.8079, L.57978)
Heckscheibe
(8 Bohrungen)
Achter (8 gaten)

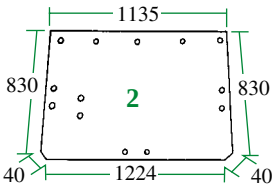

26/4071-9
(D.8070, L.36606)
Heckscheibe
(13 Bohrungen)
Achter (13 gaten)

Wir vertreiben keine Originalteile. Die Nummern dienen lediglich als Beschreibung.

De onderdeelnummers zijn ter indicatie. Het betreft niet originele onderdelen.

KABINENSCHEIBEN
KABINERUITEN

3100, 3200, 3300, 3400 STD & X

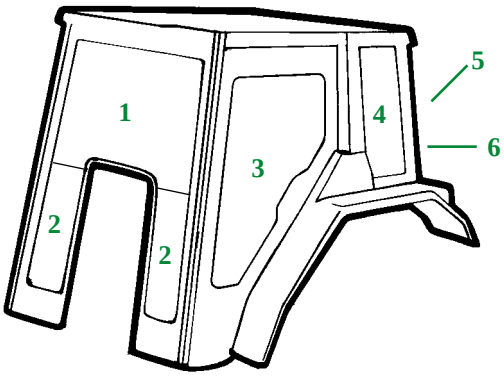

Alle Scheiben sind klar.

Alle ruiten zijn helder tenzij anders vermeld

Kabine serie "X"

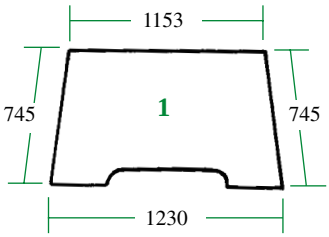

26/4000-58
(D.8090, RT.6005010155)
Frontscheibe
Voorruit

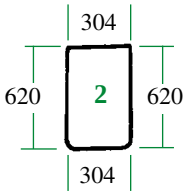

26/4012-39
(D.8092, RT.6005010157)
Vorne (L oder R)
Voorruit (links of rechts)

Standard Kabinen / *Standaard kabine*

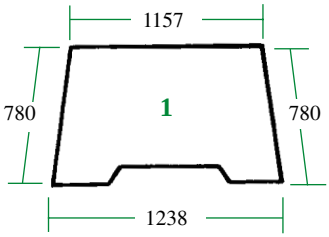

26/4000-57
(D.8091, RT.6005010158)
Frontscheibe
Voorruit

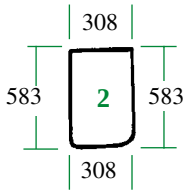

26/4012-38
(D.8093, RT.6005010160)
Vorne (L oder R)
Voorruit (links of rechts)

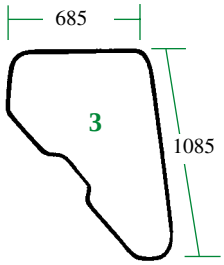

26/4021-30
(D.8094, RT.6005010161)
Türscheibe (L oder R)
Deur (links of rechts)

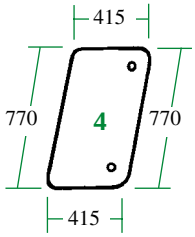

26/4047-38
(D.8095, RT.6005010162)
Seite (L oder R), 2 Bohrungen
zijkant (links of rechts, 2 gaten)

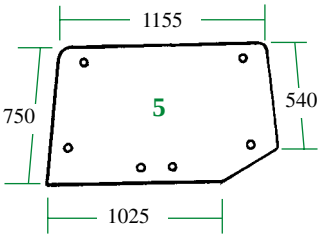

26/4072-42
(D.8096, RT.6005010163)
Heckscheibe (oben),
6 Bohrungen
Achter (boven , 6 gaten)

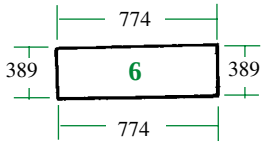

26/4073-28
(D.8097, RT.6005002917)
Hinten (unten)
Achter (beneden)

Wir vertreiben keine Originalteile. Die Nummern dienen lediglich als Beschreibung.

De onderdeelnummers zijn ter indicatie. Het betreft niet originele onderdelen.

KABINENSCHEIBEN
KABINERUITEN

Serie / *Serie* "6000"
SE6010, 6100, 6110, SE6110, 6200, 6210, SE6210, 6300, 6310, SE6310, 6400, 6410, 6506, 6510, 6600, 6610, 6800, 6810, 6900, 6910

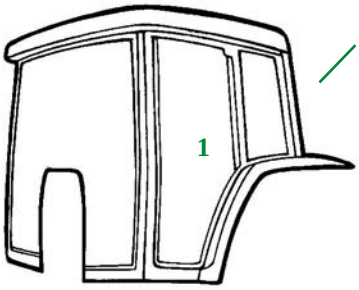

Alle Scheiben getönt

Alle vensters zijn getint

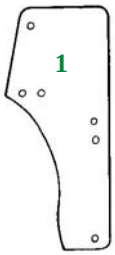

26/4038-10
(D.8184, L.77648)
Türscheibe (R)
t.= 6mm, gewölbt
Deur (R)
Dikte : 6mm, gebold

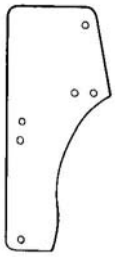

26/4039-10
(D.8185, L.77647)
Türscheibe (L)
t.= 6mm, gewölbt
Deur (L)
Dikte : 6mm, gebold

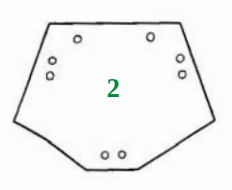

26/4072-60
(D.8186, L.78727)
Heckscheibe
Achter

Serie / *Serie* "7000"
7600, 7610, 7700, 7710, 7800, 7810

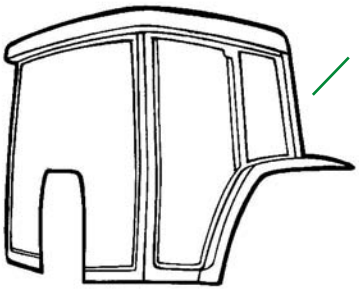

Alle Scheiben getönt

Alle vensters zijn getint

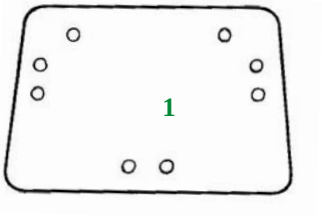

26/4072-61
(D.8195, R.110990)
Heckscheibe (8 Bohrungen)
Achter (8 gaten)

Wir vertreiben keine Originalteile. Die Nummern dienen lediglich als Beschreibung.

De onderdeelnummers zijn ter indicatie. Het betreft niet originele onderdelen.

JOHN DEERE

MÄHDRESCHER
MAAIDORSERS

JOHN DEERE

MÄHDRESCHER
MAAIDORSERS

MÄHDRESCHER UND MOTOREN VERGLEICHSLISTE
VERGELIJKINGSLIJST MAAIDORSERS-MOTORTYPEN

Die meisten Motorteile für Mähdrescher sind identisch mit den Traktor-Motorteilen. Diese Ersatzteile finden Sie durch den Vergleich der Motortypen.
De meeste motordelen voor maaidorsers zijn gelijk aan die van traktoren. Via onderstaande machine-motortypen kunt U de benodigde delen vinden vooraan in het J.D.-programma.

Mähdrescher *Maaidorsers*	**Motor** *Motor*	**Zylinder** *Cilinders*	**Mähdrescher** *Maaidorsers*	**Motor** *Motor*	**Zylinder** *Cilinders*
430, 530, 935	4-219D	4	2066	6-076H	6
630	6-329D	6	3300	4-219D	4
932, 940, 942	4-239D	4	4400	6-329D	6
945, 952	4-239T	4	4420	6-359D	6
950, 960	6-329D	6	4425	6-329D	6
955, 1055	6-359D	6	6600	6-404T/A	6
965, 965H, 968, 968H, 975, 985, 1068H, 1075H4, 1169H, 1174H4	6-359T	6		6-404D	6
			6602	6-466T	6
1032, 1042	4-239D	4	6620	6-466D	6
1052	4-239T	4		6-466T	6
	6-329D	6	6622	4-239T	4
1065, 1072, 1075	6-359T	6		6-466T	6
1133, 1144	4-239D	4	7700	6-404D	6
1155	4-239T	4	7720	6-466T	6
1157	6-359D	6	7720	6-466T	6
1158, 1166, 1174	6-359T	6	8820	6-466A	6
1177	6-359A	6		6-466T	6
1177H4, 1188, 1188H4	6-466A	6	9400	6-359T	6
2054	6-068H	6		6-068H	6
2056, 2058, 2064	6-076A	6	9500, 9600, 9965	6-076	6

Wir vertreiben keine Originalteile. Die Nummern dienen lediglich als Beschreibung.

De onderdeelnummers zijn ter indicatie. Het betreft niet originele onderdelen.

MÄHDRESCHER
MAAIDORSERS

WASSERPUMPEN & REPARATURSÄTZE / *WATERPOMPEN & REP.SETS*

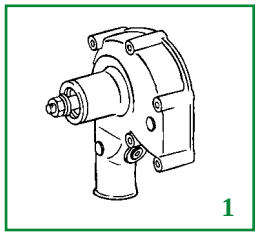

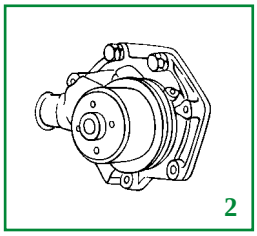

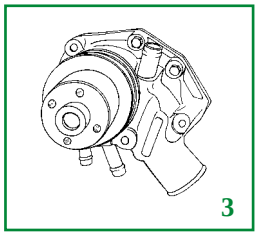

	Abb. *Afb.*	OEM *OEM*	Pumpe *Waterpomp*	Reparatursatz *Revisieset*
Mähdrescher Mot. JD 6 Zyl. *maaidorsermotoren J.D. 6 cil.*				**26/131-24** (RE.11348, RE.62660)
Mähdrescher Mot. Perkins 6.354 *maaidorsermotoren Perkins 6.354 cil.*	1	41312557 41313045	**26/130-10** (A)	**26/131-10** (59101)
Mähdrescher 630 *maaidorser 630*	2	AR.52396	**26/130-52** (B)	
Mähdrescher 955 *maaidorser 955*	3	AR.76290 AR.97710	**26/130-53** (B)	

(A) Ohne Riemenscheibe / *Zonder poelie* (B) Doppelte Riemenscheibe / *Dubbele poelie*

KUGELKÖPFE & SPURSTANGE / *SPOOR- EN STUURSTANGDELEN*

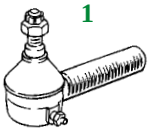

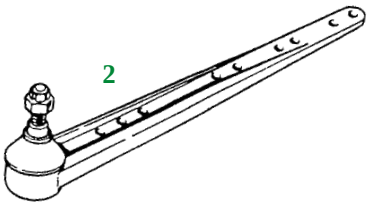

	Abb. *Afb*	Kugelgelenk *Kogeleind*	Konus *Kegel*	Gewinde *Draad*	Länge *Lengte*
Mähdrescher *Maaidorsers*	1	**26/497-55** (AH.21345) Kugelkopf für Mähdrescher *Kogel voor verb. baar*	13/16" x 7/8"	1" (M)	110mm
	2	**26/495-57** (AH.21346) Kugelkopf für Messerkopf *Kogel voor snijmes*	13/16" x 7/8"		350mm
Häcksler *Hakselaar* 5400, 5440, 5460, 5820, 5830	1	**26/497-52** (AH.75389)	11/16" x 13/16"	7/8" (M)	110mm
	3	**26/498-7** (AH.75396)	11/16" x 3/4"	11/16" (F)	64mm
	1	**26/497-57** (AH.75397)	11/16" x 3/4"	11/16" (M)	55mm

Wir vertreiben keine Originalteile. Die Nummern dienen lediglich als Beschreibung.

De onderdeelnummers zijn ter indicatie. Het betreft niet originele onderdelen.

MÄHDRESCHER
MAAIDORSERS

FILTER / *FILTERS*

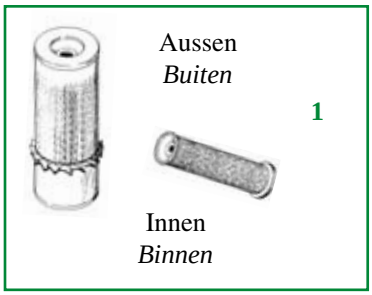

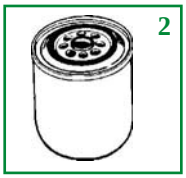

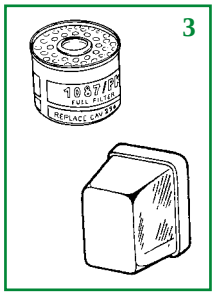

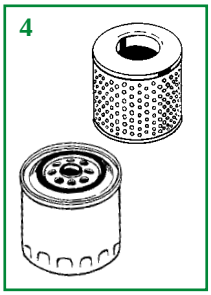

Mähdrescher *Maaidorsers*	1 Luftfilter / *Luchtfilter* Aussen / *Buiten*	1 Luftfilter / *Luchtfilter* Innen / *Binnen*	2 Ölfilter *Oliefilter*	3 Kraftstoff-Filter *Brandstoffilter*	4 Hydraulikfilter *Hydrauliekfilter*
330	**60/161-7** (AT.20728, AL.17255)		**60/97-7** (T.19044)	**60/111-3** (AT.17387) (Ersetz./*vervangt* CAV 296)	
430, 530, 630, 730	**60/161- 38** (AH.20487)				
730 (Mot. Perkins 6.354)				**60/111-1** (1001) oder / *of* **60/111-3** (AT.17387) (Ersetz./*vervangt* CAV 296)	
925, 932			**60/97-7** (T.19044)	**60/111-3** (AT.17387) (Ersetz./*vervangt* CAV 296)	
930, 935, 940, 942, 945	**60/161-19** (AZ.18968)				
948, 950, 955, 960, 970	**60/161-35** (AZ.20623) (➪ 952239) **60/161-40** (AR.36044) (952240 ➪)				
952	**60/161-31** (AZ.30757) H.: 377mm oder / *of* **60/161-35** (AZ.20623) H.: 353mm	**60/162-31** (AZ.30758) oder / *of* **60/162-20** (AZ.25498)			
965, 965H	**60/161-31** (AZ.30757) (➪ 015187) **60/161-41** (AZ.20625) (015188 ➪)				**60/97-39** (AZ.22878)

Wir vertreiben keine Originalteile. Die Nummern dienen lediglich als Beschreibung.

De onderdeelnummers zijn ter indicatie. Het betreft niet originele onderdelen.

Mähdrescher *Maaidorsers*	1 Luftfilter / *Luchtfilter* Aussen / *Buiten*	 Innen / *Binnen*	2 Ölfilter *Oliefilter*	3 Kraftstoff-Filter *Brandstoffilter*	4 Hydraulikfilter *Hydrauliekfilter*
968H	**60/161-41** (AZ.20625) (➪ 015187)		**60/97-7** (T.19044)		**60/97-39** (AZ.22878)
975	**60/161-42** (AZ.23642) (➪ 015787) **60/161-43** (AZ.26091) (015788 ➪)	 **60/162-40** (AZ.26007) (015788 ➪)			
985	**60/161-43** (AZ.26091)	**60/162-40** (AZ.26007)			
985 H4 (Hydro 4)					
1032, 1042, 1133, 1144	**60/161-19** (AZ.18968)		**60/97-7** (T.19044)		
1052	**60/161-35** (AZ.20623)	**60/162-20** (AZ.25498)			
1055	**60/161-41** (AZ.20625)	**60/162-41** (AZ.25867)			**60/97-39** (AZ.22878)
1068H	**60/161-31** (AZ.30757)	**60/162-31** (AZ.30758)			
MD1065, MD1072, MD1075, MD1075H4				**60/111-12** (AR.50041)	
MD1085, MD1085H4 (Hydro 4)	**60/161-43** (AZ.26091)	**60/162-40** (AZ.26007)			
1155	**60/161-35** (AZ.20623)	**60/162-20** (AZ.25498)		**60/111-12** (AR.50041)	
1157	**60/161-41** (AZ.20625)	**60/162-41** (AZ.25867)			
1158	**60/161-31** (AZ.30757)	**60/162-31** (AZ.30758)			
1166H, 1166 Hydro 4, 1166SII, 1166SII Hydro 4, 1169H, 1169 Hydro 4, 1174, 1174 Hydro 4, 1174SII					**60/97-39** (AZ.22878) **60/240-2** (AR.75603) (Getriebe *Transmissie*)
1177, 1177SII	**60/161-31** (AZ.30757) Ø 198mm (➪ 056349) **60/161-43** (AZ.26091) Ø 228mm (056350 ➪)	**60/162-31** (AZ.30758) (➪ 056349) **60/162-40** (AZ.26007) (056350 ➪)			**60/97-39** (AZ.22878)

Wir vertreiben keine Originalteile. Die Nummern dienen lediglich als Beschreibung.

De onderdeelnummers zijn ter indicatie. Het betreft niet originele onderdelen.

MÄHDRESCHER
MAAIDORSERS

DREHSTROMLICHTMASCHINEN / *WISSELSTROOMDYNAMO'S*

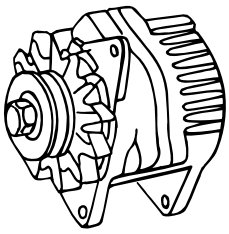

	Drehstromlichtmaschinen Wisselstroomdynamo's	Leistung *Vermogen*	Anmerkung *Opmerking*	OEM *OEM*	Regler *Regelaar*
Mähdrescher *Maaidorsers* 925, 935, 945, 952, 955, 965, 975	**62/920-17** (15/1995)	14V., 33 Amp.		AL.36100	**62/919-16** (205/01007)
Mähdrescher *Maaidorsers* 1032, 1042, 1052, 1055 (➪ 06/89)	**62/920-16** (15/1453) (W) **62/920-19** (15/1498)	14V., 55 Amp. 14V., 80 Amp.	Keilriemen/ *V-snaar* 17mm	AL.35998 AL.67175 AL.81346	**62/919-17** (205/04034) **62/919-18** (205/01024)
Mähdrescher *Maaidorsers* 1032, 1042, 1052, 1055 (07/89 ➪)	**62/920-20** (15/1009)	14V., 70 Amp.	Keilriemen/ *V-snaar* 17mm		**62/919-17** (205/04034)

(W) Anschluss für Traktormeter / *Aansluiting voor electronische urenteller*

ANLASSER / STARTMOTOREN

Ritzel : 11Z = 11 Zähne
Befestigung : Anzahl der Befestigungsbohrungen
L : Anbau rechts
L : Anbau links

Bendix : *11Z = 11 tanden*
Bevestiging : *Aantal bevestigingsgaten*
R: rechtse montage
L : linkse montage

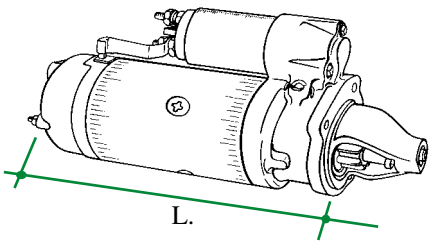

Schleppertyp *Trekkertype*	Bestell-Nr. *Bestelnr.*	Ritzel *Bendix*	Befestigung *Bevestiging*	Länge ab Flansch *Uitwendige lengte*	Leistung *Vermogen*	OEM *OEM*
Mähdrescher 3, 4 & 6 Zyl. Maaidorsers 3, 4 & 6 cil.	**62/930-25** (15/06804JD)	10Z	2R	250	12 V., 3,5 KW	AR.70436
	62/930-86 (15/70436AR)	10Z	2R	255	12V., 3 KW	AR.70436

Wir vertreiben keine Originalteile. Die Nummern dienen lediglich als Beschreibung.

De onderdeelnummers zijn ter indicatie. Het betreft niet originele onderdelen.

VERGLEICHLISTE
VERGELIJKINGSLIJST

ORG.-NR. *OEM NUMMER*	ALTE -NR. *OUDE NR.*	BESTELL-NR. *BESTEL NR.*	SEITE *BLZ.*
08H4762	JD.4762	26/446-13	JD-67
14H1086	J.14H902	26/452-1	JD-69,72,75
14H902	J.14H902	26/452-1	JD-69,72,75
14H920	F.14H920	26/452-5	JD-75
19H1815	J.19H1815	26/725-1D	JD-95
26H77	JD.2677 H	26/623-1	JD-86
41312557	P.4131/2557	26/130-10	JD-111
41313045	P.4131/2557	26/130-10	JD-111
59101	P.59101	26/131-10	JD-111
51M7057	JR.31142	26/6167-3	JD-37
57M6274	10/12844	63/1955-239	JD-41
57M6275	10/12807	63/1955-270	JD-41
57M6583	10/12842	63/1955-202	JD-41
57M6844	10/12620	63/1955-410	JD-39
57M7013	10/12814	63/1955-245	JD-40
57M7014	10/12498	63/1955-382	JD-40,41
57M7166	10/12342	63/1955-472	JD-39
930-174	D.6772	26/4072-14	JD-104
930-177	D.8024	26/4073-17	JD-104
A.1555R	26/1555 AR	26/454-11	JD-75
A.3809R	JA.3809 R	26/486-24	JD-69
A.4444R	JA.4444 R	26/692-22	JD-59
A.4730 R	JA.4730	26/6680-1	JD-62
AE.31724	JD.27159	60/162-8	JD-30,31
AH.20487	2248	60/161-38	JD-112
AH.75389	26/75389 AH	26/497-52	JD-82
AH.21345	26/21345 AH	26/497-55	JD-111
AH.21346	26/21346 AH	26/497-57	JD-111
AH.75389	26/75389 AH	26/497-52	JD-111
AH.75396	26/75396 AH	26/498-7	JD-111
AH.75397	26/75397 AH	26/497-57	JD-111
AL.10681	BH415.311	69/565-4	JD-87
AL.11726	1859.029.000	26/232-7	JD-45
AL.13283	1861.244.101	26/221-103	JD-45
AL.13659	JD.13659 AL	26/1918-2	JD-41
AL.14007	JAL.14007	26/964-1	JD-43
AL.14008	26/14008 AL	26/961-2	JD-43
AL.14445	JAL.14445	26/919-10	JD-96
AL.14991	JAL.14991	26/913-4	JD-96
AL.14992	JAL.14992	26/911-4	JD-96
AL.15149	BH515.310	69/565-5	JD-87
AL.15970	1882.207.201	26/200-105	JD-45
AL.16048	26/16048 AL	26/963-1	JD-43
AL.16301	BH415.311	69/565-4	JD-87
AL.16333	3151.023.101	26/232-9	JD-45
AL.16775	1861.250.101	26/212-29	JD-45
AL.16776	1861.257.101	26/221-104	JD-45
AL.16778	1864.203.101	26/221-105	JD-45
AL.16938	1861.244.101	26/221-103	JD-45
AL.16963	BH615.314	69/565-6	JD-87
AL.17255	JD.20728	60/161-7	JD-112
AL.17278	1861.250.101	26/212-29	JD-45
AL.17451	1861.257.101	26/221-104	JD-45
AL.17456	1882.206.203	26/200-104	JD-45
AL.17471	1882.248.104	26/200-103	JD-45
AL.17503	1860.049.026	26/221-102	JD-45
AL.17684	26/17684 AL	26/950-8	JD-43
AL.18135		26/702-6	JD-88
AL.18136		26/701-6	JD-88
AL.18250	26/26682 AL	26/712-15	JD-95
AL.18252	26/26683 AL	26/712-16	JD-95
AL.18903	JAL.18903	26/218-3	JD-53
AL.18905	JL.38063	26/202-4	JD-53
AL.19085		26/212-31	JD-53
AL.19092	1861.289.502	26/212-10	JD-46,47,48,49,50
AL.19092-E	26/19092 AL-E	26/212-10E	JD-46,47,48,49,50
AL.19192	JAL.19192	26/940-18	JD-97
AL.19361	JAT.27227	26/500-4	JD-69
AL.19647	JAL.19647	26/762-12	JD-91
AL.19705	JAL.19705	26/409-10	JD-66
AL.19725	26/19725 AL	26/500-3	JD-69
AL.19726	26/38637 AL	26/493-17	JD-80
AL.19730	26/19730 AL	26/470-202	JD-74
AL.19753	JAL.19753	26/409-9	JD-66

ORG.-NR. *OEM NUMMER*	ALTE -NR. *OUDE NR.*	BESTELL-NR. *BESTEL NR.*	SEITE *BLZ.*
AL.19890	26/19890 AL	26/950-6	JD-43
AL.23095	1882.271.403	26/200-34	JD-50
AL.23125	JAL.24496	26/6090-1	JD-56
AL.23213	JAR.72951	26/6099-3	JD-38
AL.23422	JAL.23422	26/761-14	JD-91
AL.23511	26/23511 AL	26/221-21E	JD-46,47,48,49,50
AL.23512	10/343 B	26/950-11	JD-43
AL.23547	JAL.23547	26/376-12	JD-61
AL.23836	26/23836 AL	26/399-1	JD-66
AL.23837		26/177-15	JD-42
AL.23838	26/23838 A	26/177-14	JD-42
AL.24219	JAR.72910	26/6099-1	JD-38
AL.24289	JD.17910	26/176-28	JD-42
AL.24291	26/14411 DE	26/176-29	JD-42
AL.24293	JAL.24526	26/174-13	JD-42
AL.24294	JD.18155	26/171-11	JD-42
AL.24482	JAR.72868	26/6099-2	JD-38
AL.24496	JAL.24496	26/6090-1	JD-56
AL.24526	JAL.24526	26/174-13	JD-42
AL.24527	JD.15473	26/180-5	JD-29
AL.24545	26/27008 AL	26/1912-17	JD-40
AL.24553	JD.24553	26/165-17	JD-36,37
AL.24784	JAL.36919	26/107-6	JD-44
AL.25268	JAL.25268	26/940-19	JD-97
AL.25271	JAL.25271	26/933-9	JD-97
AL.25274	JAL.25274	26/931-12	JD-97
AL.25275	JAL.25275	26/939-20	JD-97
AL.25366	26/25366 AL	26/177-13	JD-42
AL.25554	26/25554 AL	60/240-1	JD-30,31
AL.25644	JD.25644 AL	26/1918-3	JD-41
AL.25645	26/27014 AL	26/1912-18	JD-40
AL.25646	26/14008 AL	26/961-2	JD-43
AL.25755	D.7040	26/4002-2	JD-103
AL.25756	D.7042	26/4015-2	JD-103,104
AL.25757	D.7041	26/4016-2	JD-103,104
AL.25758	D.7044	26/4034-1	JD-103
AL.25759	D.7043	26/4035-9	JD-103
AL.25760	D.6769	26/4032-1	JD-103,104
AL.25761	D.6770	26/4033-1	JD-103,104
AL.25875	ET.954/5	26/1912-16K	JD-40
AL.25877	26/25877 AL	26/1918-4	JD-41
AL.25947	13/1443	70/4170-25	JD-100
AL.26311	JD.26311 AL	26/534-1	JD-84
AL.26312	JD.26312 AL	26/534-2	JD-84
AL.26466	1864.338.001	26/221-30	JD-50,52
AL.26684	26/26682 AL	26/712-15	JD-95
AL.26685	26/26683 AL	26/712-16	JD-95
AL.26971	M.1610607	26/907-2	JD-85
AL.26972	JAL.26972	26/908-2	JD-85
AL.27008	26/27009 GD	26/1913-17	JD-40
AL.27012	26/27012 AL	26/1919-4	JD-41
AL.27013	26/27013 AL	26/1919-3	JD-41
AL.27014	26/270101 GG	26/1913-18	JD-40
AL.27108	JAL.27108	26/86-10	JD-56
AL.27158	JD.27158	60/161-9	JD-31
AL.27159	JD.27159	60/162-8	JD-30,31
AL.27160	26/27160 AL	60/162-9	JD-31
AL.27221	JAL.27221	26/688-2	JD-95
AL.27231	3151.080.001	26/232-3	JD-46,47,48,50,52
AL.27351	D.7040	26/4002-2	JD-103
AL.27354	D.7044	26/4034-1	JD-103
AL.27355	D.7043	26/4035-9	JD-103
AL.27372	JAL.27372	26/923-3	JD-96
AL.27388	JD.27388	26/165-15	JD-36,37
AL.27389	JD.27389	26/165-16	JD-36,37
AL.27532	JD.38645	26/497-10	JD-80
AL.27533	26/37505 AL	26/495-17	JD-80
AL.27809	JAL.27809	26/187-3	JD-29,66
AL.27855	26/14008 AL	26/961-2	JD-43
AL.28039	1882.271.501	26/200-35	JD-50,52
AL.28056	D.7049	26/4077-1	JD-103
AL.28222	26/28222 AL	26/470-200	JD-74
AL.28232	JAL.24496	26/6090-1	JD-56
AL.28307	5871/25	70/2930-76	JD-37

Wir vertreiben keine Originalteile. Die Nummern dienen lediglich als Beschreibung.

De onderdeelnummers zijn ter indicatie. Het betreft niet originele onderdelen.

VERGLEICHLISTE
VERGELIJKINGSLIJST

ORG.-NR. *OEM NUMMER*	ALTE -NR. *OUDE NR.*	BESTELL-NR. *BESTEL NR.*	SEITE *BLZ.*
AL.28457	JD.22875 T	26/510-6	JD-83
AL.28458	JL.28988	26/510-7	JD-83
AL.28599	26/28599 AL	26/870-17	JD-102
AL.28649	26/28649 AL	26/871-13	JD-102
AL.28738	3151.092.101	26/232-4	JD-46,47,49
AL.28860	500. 0248.11	26/232-5	JD-46,47,48,49,50,51
AL.28957	JAT.22143	26/6627-4	JD-87
AL.29645	26/38234 AL	26/422-4	JD-64,65
AL.29671	D.6767	26/4030-1	JD-104
AL.29672	D.6768	26/4031-1	JD-104
AL.29675	D.6765	26/4002-1	JD-104
AL.30013	JAT.22199	26/6627-3	JD-87
AL.30095	26/38235 AL	26/422-5	JD-64,65
AL.30173	26/20854 AT	26/540-4	JD-83
AL.30338	JD.30338	26/165-24	JD-37
AL.30394	JD.30394	60/161-10	JD-30,31
AL.30395	26/30395 AL	60/162-10	JD-30,31
AL.30438	10/3221	70/1987-14	JD-100
AL.30451	1864.314.202	26/221-26	JD-50
AL.30452	1864.313.201	26/221-28	JD-50,52
AL.30452 - E	26/30452 AL-E	26/221-28E	JD-50,52
AL.30777	3151.080.001	26/232-3	JD-46,47,48,50,52
AL.30800	JD.17910	26/176-28	JD-42
AL.30802	26/14411 DE	26/176-29	JD-42
AL.31088	JAL.31088	26/500-5	JD-69
AL.31229	JAT.22953	26/1176-1	JD-95
AL.31237	JAL.37568	26/150-36	JD-28
AL.31251	26/31251 AL	26/842-7	JD-98
AL.31252	26/31252 AL	26/842-6	JD-98
AL.31492	JD.31492	26/165-20	JD-37
AL.31497	26/37193 AL	26/579-2B	JD-82
AL.31498	26/37194 AL	26/579-2D	JD-82
AL.31515		26/523-2	JD-83
AL.31552	JD.31552	26/165-18	JD-37
AL.31862	JD.31862	26/166-7	JD-37
AL.31863	JAL.31863	26/166-6	JD-37
AL.32070	26/32070 AL	26/1912-19	JD-40
AL.32071	26/32071 AL	26/1912-20	JD-40
AL.32072	26/36335 AL	26/965-1	JD-43
AL.32620	JL.29872	26/85-8	JD-28,58
AL.32714	26/26574 TN	26/6684-1	JD-62
AL.32885	26/32885 AL	26/6403-7	JD-67
AL.32891	26/14008 AL	26/961-2	JD-43
AL.32964		26/212-31	JD-53
AL.32994	26/32994 AL	26/6403-11	JD-67
AL.33038	JAL.33038	26/581-17	JD-82
AL.33104		26/692-23K	JD-59
AL.33105		26/692-25K	JD-59
AL.33126	1862.140.005	26/221-33	JD-49
AL.33127	3482.039.101	26/200-37	JD-49
AL.33164		26/176-30	JD-42
AL.33170	26/33170 AL	26/870-18	JD-102
AL.33315	1861.686.033	26/221-22	JD-46,47,48,49,50
AL.33494	JT.28273	26/767-2K	JD-91
AL.33498	JD.38314 AL	26/172-15	JD-38
AL.34678	26/34678 AL	26/105-9	JD-28,38
AL.34694	26/34694 AL	26/166-5	JD-37
AL.34709	26/34709 AL	26/6403-8	JD-67,72
AL.34743		26/226-1	JD-54
AL.34744		26/228-1	JD-54
AL.34845	10/3227	70/1987-20	JD-100
AL.35176	26/35176 AL	26/1912-21	JD-40
AL.35675	26/35675 AL	26/870-20	JD-102
AL.35753	26/35753 AL	26/165-22	JD-37
AL.35755	JAL.35755	26/608-6	JD-86
AL.35863	26/35863 AL	26/951-6	JD-43
AL.35864	26/35864 AL	26/950-7	JD-43
AL.35998	15/1453	62/920-16	JD-96,114
AL.35999	JAL.35999	26/919-14	JD-96
AL.36100	15/1995	62/920-17	JD-96,114
AL.36101	JAL.36101	26/919-12	JD-96
AL.36335	26/36335 AL	26/965-1	JD-43
AL.36393	10/3225	70/1987-18	JD-100
AL.36919	JAL.36919	26/107-6	JD-44

ORG.-NR. *OEM NUMMER*	ALTE -NR. *OUDE NR.*	BESTELL-NR. *BESTEL NR.*	SEITE *BLZ.*
AL.36924	JAL.36919	26/107-6	JD-44
AL.37069	26/37069 AL	26/6403-10	JD-67
AL.37082	26/31251 AL	26/842-7	JD-98
AL.37083	26/31252 AL	26/842-6	JD-98
AL.37167	JD.37167	26/165-25	JD-37
AL.37193	26/37193 AL	26/579-2B	JD-82
AL.37194	26/37194 AL	26/579-2D	JD-82
AL.37357	26/39934 AL	26/168-3	JD-35
AL.37364	FE.0648	26/168-3A	JD-35
AL.37504	JD.38645	26/497-10	JD-80
AL.37505	26/37505 AL	26/495-17	JD-80
AL.37517		26/227-1	JD-54
AL.37520		26/229-1	JD-54
AL.37523	JAL.32999	26/497-51	JD-81
AL.37539	500. 0248.11	26/232-5	JD-46,47,48,49,50,51
AL.37568	JAL.37568	26/150-36	JD-28
AL.37705	1861.886.101	26/221-27	JD-50
AL.37706	1861.886.102	26/221-29	JD-50,52
AL.37752	BH615.314	69/565-6	JD-87
AL.37753	BH415.311	69/565-4	JD-87
AL.37920		26/6402-5	JD-72
AL.38083	JL.29872	26/85-8	JD-28,58
AL.38099		26/6410-8	JD-71
AL.38234	26/38234 AL	26/422-4	JD-64,65
AL.38235	26/38235 AL	26/422-5	JD-64,65
AL.38236	26/38236 AL	26/422-6	JD-64
AL.38239	JAL.69560	26/317-11	JD-63
AL.38240	JAL.69560	26/317-11	JD-63
AL.38314	JD.38314 AL	26/172-15	JD-38
AL.38356	JAT.21693	26/376-10	JD-61
AL.38357	JAL.23547	26/376-12	JD-61
AL.38358	JAT.26826	26/376-9	JD-61
AL.38374	JD.38374	26/151-10	JD-28
AL.38634	JAL.27108	26/86-10	JD-56
AL.38636	26/38636 AL	26/490-13	JD-80
AL.38637	26/38637 AL	26/493-17	JD-80
AL.38638	26/38638 AL	26/490-14	JD-79
AL.38641	26/38641 AL	26/490-16	JD-80
AL.38645	JD.38645	26/497-10	JD-80
AL.38646	26/38646 AL	26/495-19	JD-80
AL.38892	1861.966.001	26/221-23	JD-46,48,49
AL.39018	JAL.39018	26/493-14	JD-77
AL.39019	JAL.39019	26/495-14	JD-77
AL.39020	JD.27130	26/497-7	JD-79
AL.39021		26/493-15	JD-79
AL.39022		26/495-15	JD-79
AL.39023	JD.54637	26/493-16	JD-79
AL.39024	JD.27134	26/495-16	JD-79
AL.39026	26/39026 AL	26/490-15	JD-80
AL.39027	JD.54635	26/495-18	JD-80
AL.39029	JD.63588	26/497-9	JD-80
AL.39030	JAT.24357	26/493-20	JD-77
AL.39031	JAT.31326	26/495-55	JD-77
AL.39032	JAT.31327	26/496-51	JD-77
AL.39033	JAT.24356	26/493-21	JD-77
AL.39034	JAT.31329	26/495-56	JD-77
AL.39035	26/39035 AL	26/490-11	JD-79
AL.39036	26/39036 AL	26/490-12	JD-79
AL.39037	JD.54636	26/493-18	JD-80
AL.39123	1861.924.102	26/221-25	JD-46,47
AL.39167		26/692-27K	JD-59
AL.39170		26/700-13	JD-88
AL.39171		26/701-6	JD-88
AL.39172		26/703-6	JD-88
AL.39242	3182.001.001	26/232-10	JD-49,51,52
AL.39315	JAL.39315	26/495-51	JD-81
AL.39318	JAL.39318	26/496-49	JD-81
AL.39319	JAL.39319	26/495-45	JD-81
AL.39320	JAL.39320	26/497-45	JD-81
AL.39338		26/6407-5	JD-71
AL.39353	ATX.250/004	26/700-17	JD-89
AL.39377		26/6433-3	JD-71
AL.39541	500. 0248.11	26/232-5	JD-46,47,48,49,50,51
AL.39592	132.0602.11	26/200-36	JD-46,47,48,51

Wir vertreiben keine Originalteile. Die Nummern dienen lediglich als Beschreibung.

De onderdeelnummers zijn ter indicatie. Het betreft niet originele onderdelen.

VERGLEICHLISTE
VERGELIJKINGSLIJST

ORG.-NR. *OEM NUMMER*	ALTE -NR. *OUDE NR.*	BESTELL-NR. *BESTEL NR.*	SEITE *BLZ.*
AL.39934	26/39934 AL	26/168-3	JD-35
AL.40871	26/20854 AT	26/540-4	JD-83
AL.40974		26/226-2	JD-54
AL.40976	JD.31199	26/6678-5	JD-62
AL.41600	26/41600 AL	26/490-10	JD-79
AL.53389	JAT.27227	26/500-4	JD-69
AL.55046	JAL.25268	26/940-19	JD-97
AL.55047	JAL.55047	26/933-10	JD-97
AL.55140	1888.053.101	26/200-32	JD-46,47,48,49,50
AL.55143	13/1443	70/4170-25	JD-100
AL.55149	JAL.31088	26/500-5	JD-69
AL.55870		26/6404-2	JD-72
AL.55940		26/6405-3	JD-72
AL.55941		26/6403-6	JD-67,71
AL.55943	26/55943 AL	26/6403-9	JD-67
AL.55954		26/560-3	JD-84
AL.55956		26/560-4	JD-84
AL.56091	JD.56091 AL	26/181-204	JD-39
AL.56167	1882.284.306	26/200-33	JD-46,47,48
AL.56469	JD.56469 AL	60/655-14	JD-30,31
AL.56759	JAL.56759	26/151-20	JD-28
AL.56765	26/31251 AL	26/842-7	JD-98
AL.56766	26/31252 AL	26/842-6	JD-98
AL.57298	3151.092.101	26/232-4	JD-46,47,49
AL.58013	JAL.58013	26/495-47	JD-81
AL.58014	JAL.58014	26/496-47	JD-81
AL.58240	JAL.58240	26/107-8	JD-44
AL.58243	JAL.58243	26/107-7	JD-44
AL.58296	JR.50864	26/552-2	JD-55
AL.58356	JD.36265	26/187-7	JD-29
AL.58366	26/36335 AL	26/965-1	JD-43
AL.58367	26/36335 AL	26/965-1	JD-43
AL.58521	26/58521 AL	26/870-19	JD-102
AL.58524	10/3225	70/1987-18	JD-100
AL.58730	JD.58730 AL	60/162-35	JD-31
AL.58739	JD.25644 AL	26/1918-3	JD-41
AL.58803		26/967-1	JD-44
AL.59997	ATX.250/004	26/700-17	JD-89
AL.60161	JAL.60161	26/497-46	JD-81
AL.60324	26/63124 AL	26/872-15	JD-102
AL.60565	JAL.27221	26/688-2	JD-95
AL.61021	26/61021 AL	26/874-4	JD-102
AL.61448		26/6407-5	JD-71
AL.61764	JD.61764 AL	60/162-31	JD-31
AL.62451		26/6402-1	JD-71
AL.62452		26/6403-12	JD-67
AL.63351		26/6407-6	JD-71
AL.63606		26/6402-2	JD-71
AL.63617		26/6451-3	JD-72
AL.63619		26/6402-4	JD-71
AL.64120		26/6402-5	JD-71,72
AL.64121		26/6402-3	JD-71
AL.64125		26/6405-2	JD-71
AL.64127	26/34709 AL	26/6403-8	JD-67
AL.64190		26/966-1	JD-44
AL.64253		26/6405-4	JD-72
AL.64254		26/6405-1	JD-71
AL.64255	26/55943 AL	26/6403-9	JD-67
AL.64338	1861.924.102	26/221-25	JD-46,47
AL.64340	1862.140.003	26/221-31	JD-48,51
AL.64759	332.0002.10	26/221-34	JD-49
AL.64946	26/32070 AL	26/1912-19	JD-40
AL.64947	26/32070 AL	26/1912-19	JD-40
AL.64948	633.1129.09	26/200-200K	JD-49,51
AL.65077	JAL.35999	26/919-14	JD-96
AL.65501	JD.84228	60/161-8	JD-30,31
AL.65871		26/422-9	JD-65
AL.66088	3182.001.003	26/232-11	JD-51,52
AL.66183	1861.928.102	26/221-24	JD-47,48,49,50
AL.66414	10/250381	26/1971-3	JD-44
AL.66918		26/226-3	JD-54
AL.66989	13/1443	70/4170-25	JD-100
AL.66992	26/35675 AL	26/870-20	JD-102
AL.67034		26/227-3	JD-54

ORG.-NR. *OEM NUMMER*	ALTE -NR. *OUDE NR.*	BESTELL-NR. *BESTEL NR.*	SEITE *BLZ.*
AL.67046	132.0602.11	26/200-36	JD-46,47,48,51
AL.67175	15/1453	62/920-16	JD-96,114
AL.67195	JD.58730 AL	60/162-35	JD-31
AL.67196	JD.61764 AL	60/162-31	JD-31
AL.67525	26/23511 AL	26/221-21E	JD-46,47,48,49,50
AL.67574	26/23836 AL	26/399-1	JD-66
AL.67715	JAL.27809	26/187-3	JD-29,66
AL.67974	1861.914.002	26/221-32	JD-48
AL.68022	333.0042.11	26/221-107	JD-49,51
AL.68201	JD.38314 AL	26/172-15	JD-38
AL.68208	26/31208 HD	26/700-16	JD-88
AL.68210		26/6408-7	JD-71
AL.68253	26/68253 AL	26/497-47	JD-81
AL.68254	26/68254 AL	26/495-52	JD-81
AL.68255	26/68255 AL	26/68255	JD-81
AL.68485	133.0602.10	26/200-38	JD-49,51
AL.68486	133.0603.10	26/200-1137	JD-52
AL.68619	JAT.16431	26/305-11	JD-63
AL.68707	10/250362	26/1970-3	JD-44
AL.69179	26/23836 AL	26/399-1	JD-66
AL.69559	JAL.69560	26/317-11	JD-63
AL.69560	JAL.69560	26/317-11	JD-63
AL.69586	26/31208 HD	26/700-16	JD-88
AL.69699	26/36335 AL	26/965-1	JD-43
AL.69709	26/36335 AL	26/965-1	JD-43
AL.69935	333.0042.12	26/221-177	JD-49,51
AL.70242	26/23836 AL	26/399-1	JD-66
AL.70272	333.0042.11	26/221-107	JD-49,51
AL.70273	333.0044.11	26/221-108	JD-52
AL.70699		26/523-2	JD-83
AL.70852		62/930-58	JD-97
AL.77061	JD.77061AL	60/97-19	JD-33
AL.78223	26/78223 AL	60/161-32	JD-33
AL.78224	26/78224 AL	60/162-32	JD-33
AL.78869	26/78869 AL	60/161-34	JD-33,34
AL.78870	26/78870 AL	60/162-34	JD-33,34
AL.81154		62/930-58	JD-97
AL.81346	15/1453	62/920-16	JD-96,114
AL.81437	15/1498	62/920-19	JD-96
AL.82491	26/3211 JD	26/449-10	JD-67
AR.100417	26/100417 AR	26/71-42	JD-18
AR.100424	26/12459 RE	26/70-43	JD-18
AR.100442		26/33-153	JD-14
AR.100616		26/33-156	JD-14
AR.100632		26/71-157	JD-19
AR.100638	JD.100638 AR	26/70-157	JD-19
AR.100646	JD.100646 AR	26/31-156	JD-14
AR.100673		26/33-156	JD-14
AR.100960	JD.100646 AR	26/31-156	JD-14
AR.101278	26/101278 AR	60/97-17	JD-32,34
AR.102267	26/16924 RE	26/71-45	JD-18
AR.102268	26/16925 RE	26/70-45	JD-18
AR.102295	26/102295 AR	26/71-40	JD-18
AR.102297	26/102297 AR	26/71-41	JD-18
AR.102298	26/102298 AR	26/70-41	JD-18
AR.102675	26/14194 DD	26/101-21	JD-22
AR.102678	JD.40259	26/100-21	JD-22
AR.1729R	FE.6548	26/168-4A	JD-35
AR.21283	5871/25	70/2930-76	JD-37
AR.26375	JR.53169	26/335-2	JD-56
AR.26382		26/145-20	JD-25
AR.26480	JD.26480	26/461-16	JD-75
AR.27977	JAR.27977	26/186-4	JD-29
AR.36044	963 K	60/161-40	JD-112
AR.3769R	JD.3769 AR	26/704-9	JD-89
AR.39041	JR.39041	26/6619-1	JD-86
AR.39052	26/39052 AR	26/613-1	JD-86
AR.39128	26/39128 AR	26/317-12	JD-56
AR.39164	JAR.39164	26/6239-1K	JD-56
AR.41171	JD.41171 AR	26/165-86	JD-36,37
AR.43634	JD.43634 AR	60/97-20	JD-32,33,34
AR.45723 x 6	26/45723 K6	26/3-51	JD-9
AR.48675	JD.48675	26/143-14	JD-26
AR.48773	26/48773 R	26/165-85	JD-36

Wir vertreiben keine Originalteile. Die Nummern dienen lediglich als Beschreibung.

De onderdeelnummers zijn ter indicatie. Het betreft niet originele onderdelen.

VERGLEICHLISTE
VERGELIJKINGSLIJST

ORG.-NR. *OEM NUMMER*	ALTE -NR. *OUDE NR.*	BESTELL-NR. *BESTEL NR.*	SEITE *BLZ.*
AR.49025	26/49025 AR	26/11-51	JD-6
AR.49427	JAR.49427	26/6633-1	JD-85
AR.49563	JAR.49563	26/1956-1	JD-39
AR.49592	JD.49592	26/461-15	JD-75
AR.50041	JD.50041	60/111-12	JD-30,31,32,33,34,113
AR.51741		26/34-154	JD-14
AR.51902	26/51902 AR	26/35-45	JD-10,11,13
AR.51903	26/51903 AR	26/35-47	JD-10,11
AR.52361	JAR.52361	26/906-4	JD-85
AR.52372	JAR.52372	26/905-3	JD-85
AR.52396	26/52396 AR	26/130-52	JD-111
AR.52506	26/52506 AR	26/449-8	JD-67
AR.52729	JD.40259	26/100-21	JD-22
AR.52785		26/6642-1	JD-86
AR.52861	26/58606 AR	26/470-201	JD-74
AR.53392	26/53392 AR	26/500-6	JD-69
AR.53630	JD.203887	26/71-154	JD-19
AR.54552		26/33-154	JD-14
AR.55617		26/131-51	JD-24
AR.55619		26/131-52	JD-24
AR.55695	26/55695 AR	26/758-4	JD-90,91
AR.55759	26/55759 AR	26/34-48	JD-10,11,13
AR.56694	10/3224	70/1987-16	JD-100
AR.58606	26/58606 AR	26/470-201	JD-74
AR.58607	26/58607 AR	26/470-29	JD-74
AR.58609	JAR.58609	26/470-27	JD-74
AR.59621		26/87-7	JD-21
AR.60701		26/87-6	JD-21
AR.61073	26/48773 R	26/165-85	JD-36,37
AR.61287	26/13268 RE	26/71-44	JD-18
AR.61351	JAR.61351	26/93-3	JD-20
AR.61352	JAR.61352	26/93-4	JD-20
AR.61538	JD.61538	26/143-12	JD-26
AR.62978	26/62978 AR	26/90-29B	JD-21
AR.62979	JD.62979	26/90-29A	JD-21
AR.63060	JD.4083015	26/35-155	JD-14
AR.63095	JD.63095 AR	26/13-51	JD-6
AR.63103	26/63103 AR	26/60-6	JD-22
AR.63105	26/63103 AR	26/60-6	JD-22
AR.63269	JD.203850	26/70-158	JD-19
AR.63270	JD.203849	26/71-158	JD-19
AR.63272	JD.63272 AR	26/31-154	JD-14
AR.63587	JAR.63587	26/495-54	JD-82
AR.63588	26/75389 AH	26/497-52	JD-82
AR.63590	JAR.63590	26/497-53	JD-82
AR.63592	JAR.63592	26/495-53	JD-82
AR.63831	JD.63831 AR	26/100-150	JD-22
AR.63938	JD.203888	26/70-154	JD-19
AR.65260	26/27018 AT	26/130-41	JD-24
AR.65502	JD.200455 K6	26/34-152	JD-14
AR.65507	26/65507 AR	26/37-5	JD-10,11,12,13,14
AR.65602	JD.65602 AR	26/31-152	JD-14
AR.67942	26/67942 AR	26/11-14	JD-4,5
AR.68188		26/33-150	JD-12
AR.70106	9677	60/161-152	JD-34
AR.70107	9678	60/162-152	JD-34
AR.70436	15/06804 JD	62/930-25	JD-97,114
AR.70436	15/70436 AR	62/930-86	JD-97,114
AR.70633	26/70633 AR	26/34-46	JD-10,11,13
AR.71080 x 4	26/21138 K4	26/3-14	JD-7
AR.71080 x 4	26/71080 K4	26/3-14	JD-8
AR.71591		26/31-46	JD-10,11
AR.71593		26/31-48	JD-10,11
AR.71617	26/71617 AR	26/37-2	JD-10,11,13
AR.71618	26/71618 AR	26/37-4	JD-10,11,13
AR.71992	26/71992 AR	26/71-43	JD-18
AR.71994	26/16924 RE	26/71-45	JD-18
AR.72079	JD.72079 AR	26/31-155	JD-14
AR.72868	JAR.72868	26/6099-2	JD-38
AR.72910	JAR.72910	26/6099-1	JD-38
AR.72949	JD.72949	26/842-4	JD-98
AR.72950	JD.72950	26/842-5	JD-98
AR.72951	JAR.72951	26/6099-3	JD-38
AR.73277 x 6	JD.73277 K6	26/3-52	JD-9

ORG.-NR. *OEM NUMMER*	ALTE -NR. *OUDE NR.*	BESTELL-NR. *BESTEL NR.*	SEITE *BLZ.*
AR.73628	JD.73628AR	26/37-153	JD-14
AR.74606	26/74606 AR	26/470-31	JD-74
AR.74662	JD.74662	26/144-150	JD-25
AR.74814 x 6 +			
AR.77748 x 1	JD.2001437	26/2-51	JD-6
AR.75603	JD.28072	60/240-2	JD-30,31,32,33,34,113
AR.76290	JD.76290 AR	26/130-53	JD-111
AR.77411	JD.77411	26/143-13	JD-26
AR.77747		26/6-51	JD-6
AR.77762	26/77762 AR	26/33-49	JD-10,11,13
AR.77914	JD.40259	26/100-21	JD-22
AR.78041		26/31-49	JD-10,11,13
AR.78192	JAT.21534	26/86-11	JD-29
AR.78310	26/30355 T	26/33-48	JD-10,11
AR.79679	JD.79679 AR	60/161-37	JD-32
AR.79680	JD.79680 AR	60/162-37	JD-32
AR.79868	26/11515 RE	26/33-51	JD-10,11,13
AR.79941	26/79941 AR	60/161-11	JD-31,32
AR.79942	26/79942 AR	60/162-11	JD-31,32
AR.80652	JD.80652 AR	60/161-150	JD-32,33,34
AR.80653	JD.80653 AR	60/162-150	JD-32,33,34
AR.83610	JD.83610 AR	26/31-153	JD-14
AR.84228	JD.84228	60/161-8	JD-30,31
AR.85250	26/27018 AT	26/130-41	JD-24
AR.85323	JD.36265	26/187-7	JD-29
AR.85618		26/113-3	JD-23
AR.86595	JD.41171 AR	26/165-86	JD-36,37
AR.86598	5870/24	70/2930-70	JD-37
AR.86599	JD.86599	26/165-83	JD-36,37
AR.86600	5871/27	70/2930-95	JD-37
AR.86745	26/86745 AR	60/111-27	JD-32,33,34
AR.86755	JAR.86755	60/111-29	JD-32,33,34
AR.87736	26/87736 AR	26/33-50	JD-10,11,13
AR.87738	26/19283 RE	26/33-52	JD-10,11,13
AR.87753		26/34-153	JD-14
AR.89381		60/156-2	JD-34
AR.89563	26/89564 AR	26/117-44	JD-23
AR.89564	26/89564 AR	26/117-44	JD-23
AR.89691	JD.36265	26/187-7	JD-29
AR.90023	26/90024 AR	26/117-45	JD-23
AR.90024	26/90024 AR	26/117-45	JD-23
AR.90550		26/31-50	JD-10,11,13
AR.91660	JAT.18009	26/82-5	JD-20
AR.91895	13/1443	70/4170-25	JD-100
AR.92416		26/130-50	JD-24
AR.92417	JAR.92418	26/130-51	JD-24
AR.92418		26/130-51	JD-24
AR.92777	JD.40259	26/100-21	JD-22
AR.92893	26/11036 RE	26/13-11	JD-4,5
AR.92903	JAR.92418	26/130-51	JD-24
AR.93629		26/33-155	JD-14
AR.94126	JAR.94126	26/61-1	JD-22
AR.94510	JD.94510 AR	60/240-3	JD-30,32,33,34
AR.95932	26/95932 AR	26/6-12	JD-4,5
AR.96389		26/33-151	JD-12,13
AR.96613		26/6642-1	JD-86
AR.97178	26/12459 RE	26/70-43	JD-18
AR.97710	JD.76290 AR	26/130-53	JD-111
AR.97786	26/16925 RE	26/70-45	JD-18
AR.98098	JD.94510 AR	60/240-3	JD-30,32,33,34
AR.9834		26/131-50	JD-24
AR.98845	JD.203899	26/70-155	JD-19
AR.98850	JD.73628AR	26/37-153	JD-14
AR.98851	JD.203898	26/71-155	JD-19
AR.98852		26/6097-1	JD-21
AT.10611	5870/21	70/2930-51	JD-37
AT.13740	JD.13740	26/152-2	JD-28,38
AT.16431	JAT.16431	26/305-11	JD-63
AT.17387	1087/PK	60/111-3	JD-30,112
AT.18009	JAT.18009	26/82-5	JD-20
AT.18030	26/18030 AT	26/1-24	JD-4,7,8
AT.18031	26/18031 AT	26/1-23	JD-4,7
AT.18155	JAR.61351	26/93-3	JD-20
AT.18156	JAR.61352	26/93-4	JD-20

Wir vertreiben keine Originalteile. Die Nummern dienen lediglich als Beschreibung.

De onderdeelnummers zijn ter indicatie. Het betreft niet originele onderdelen.

"THE RELIABLE SERVICE"

VERGLEICHLISTE
VERGELIJKINGSLIJST

ORG.-NR. *OEM NUMMER*	ALTE -NR. *OUDE NR.*	BESTELL-NR. *BESTEL NR.*	SEITE *BLZ.*
AT.19793	26/53392 AR	26/500-6	JD-69
AT.19807	26/39035 AL	26/490-11	JD-79
AT.19808	26/41600 AL	26/490-10	JD-79
AT.19838	JAT.19838	26/688-1	JD-95
AT.19850	JAT.19850	26/725-1A	JD-95
AT.19980	JD.72950	26/842-5	JD-98
AT.19981	JD.72949	26/842-4	JD-98
AT.19996	JAT.30053	26/259-7	JD-57
AT.20094	26/2094 T	26/303-27	JD-63
AT.20095	26/2094 T	26/303-27	JD-63
AT.20703	JAT.20703	26/371-18	JD-61
AT.20728	JD.20728	60/161-7	JD-30,112
AT.20854	26/20854 AT	26/540-4	JD-83
AT.20911	26/20911 AT	26/105-5	JD-28,38
AT.21138 x 3	26/21138 K3	26/3-12	JD-7
AT.21138 x 4	26/21138 K4	26/3-14	JD-7
AT.21138 x 4	26/71080 K4	26/3-14	JD-8
AT.21138 x 6	26/21138 K6	26/3-16	JD-8
AT.21140 x 3 + AT.21139 x 1	26/21139 K3	26/2-12	JD-4
AT.21140 x 4 + AR.81786 x 1	26/81786 K4	26/2-15	JD-4,5
AT.21140 x 4 + AT.21139 x 1	26/21140 K4	26/2-14	JD-4
AT.21140 x 4 + RE.60350 x 1	26/81786 K4	26/2-15	JD-4
AT.21140 x 6 + AR.81786 x 1	26/81786 K6	26/2-17	JD-5
AT.21140 x 6 + AT.21139 x 1	26/21140 K6	26/2-16	JD-5
AT.21534	JAT.21534	26/86-11	JD-29
AT.21626	26/102295 AR	26/71-40	JD-18
AT.21627	26/100417 AR	26/71-42	JD-18
AT.21675	1861.289.502	26/212-10	JD-46,47,48,49,50
AT.21693	JAT.21693	26/376-10	JD-61
AT.21754	26/21754 AT	26/758-5	JD-90,91
AT.21780	JAT.21780	26/256-7	JD-55
AT.21795	JAT.21795	26/165-82	JD-36,37
AT.22034	26/38236 AL	26/422-6	JD-64
AT.22143	JAT.22143	26/6627-4	JD-87
AT.22199	JAT.22199	26/6627-3	JD-87
AT.22562	26/22562 AT	26/1-25	JD-5,8
AT.22926	JT.22926 AT	26/239-1	JD-54
AT.22953	JAT.22953	26/1176-1	JD-95
AT.22961	JD.22961	26/143-10	JD-26
AT.22963	JD.22963	26/143-11	JD-26
AT.23175		26/523-2	JD-83
AT.23201	26/13255 RE	26/70-40	JD-18
AT.23636	26/58606 AR	26/470-201	JD-74
AT.23637	JAT.23637	26/470-28	JD-74
AT.23657	26/26682 AL	26/712-15	JD-95
AT.23659	26/26683 AL	26/712-16	JD-95
AT.23759		26/703-6	JD-88
AT.24252	JAT.24252	26/82-6	JD-20
AT.24350	JAT.24350	26/490-17	JD-77
AT.24356	JAT.24356	26/493-21	JD-77
AT.24357	JAT.24357	26/493-20	JD-77
AT.24691	26/24691 AT	26/973-1	JD-42
AT.24692	26/24692 AT	26/971-1	JD-42
AT.24693	26/24693 AT	26/970-1	JD-42
AT.24699	3151.080.001	26/232-3	JD-46,47,48,50,52
AT.25490	JD.26311 AL	26/543-1	JD-84
AT.25910	JAT.25910	26/939-21	JD-97
AT.26190	JD.26190	26/60-5	JD-22
AT.26373		26/145-19	JD-25
AT.26382	26/39026 AL	26/490-15	JD-80
AT.26424	JAT.26424	26/762-13	JD-91
AT.26471	26/26471 AT	26/839-203	JD-98
AT.26472	26/26472 AT	26/839-204	JD-98
AT.26574	26/26574 TN	26/6684-1	JD-62
AT.26632	JAL.69560	26/317-11	JD-63
AT.26771	26/26771 AT	26/239-2	JD-54
AT.26826	JAT.26826	26/376-9	JD-61
AT.27018	26/27018 AT	26/130-41	JD-24

ORG.-NR. *OEM NUMMER*	ALTE -NR. *OUDE NR.*	BESTELL-NR. *BESTEL NR.*	SEITE *BLZ.*
AT.27132	JD.63588	26/497-9	JD-80
AT.27227	JAT.27227	26/500-4	JD-69
AT.27230	26/27230 AT	26/470-30	JD-74
AT.27371	26/27371 AT	26/972-1	JD-42
AT.27372		26/177-17	JD-42
AT.27535	26/27535 AT	26/1920-1	JD-40
AT.27622	JAT.27622	26/113-2	JD-23
AT.27651	26/30194 AT	26/956-3	JD-43
AT.28055	JD.26312 AL	26/534-2	JD-84
AT.29054	JD.29054	26/151-9	JD-28
AT.29073	26/29073 AT	26/953-2	JD-43
AT.29539		26/113-2	JD-23
AT.29619	26/27018 AT	26/130-41	JD-24
AT.29707	26/29707 AT	26/303-26	JD-63
AT.30053	JAT.30053	26/259-7	JD-57
AT.30194	26/30194 AT	26/956-3	JD-43
AT.31250	JAT.31250	26/50-3	JD-17
AT.31303	26/31206 K	26/700-14	JD-89
AT.31325	JD.54635	26/495-18	JD-80
AT.31326	JAT.31326	26/495-55	JD-77
AT.31327	JAT.31327	26/496-51	JD-77
AT.31328	JAT.31328	26/497-54	JD-77
AT.31329	JAT.31329	26/495-56	JD-77
AT.31413	JAT.31413	26/919-11	JD-96
AT.31619	JD.18156	26/172-6	JD-38
AT.31756	JD.36265	26/187-7	JD-29
AT.32240	5870/24	70/2930-70	JD-37
AT.46457	26/20854 AT	26/540-4	JD-83
AT.54955	26/20854 AT	26/540-4	JD-83
AT.85153	JD.36265	26/187-7	JD-29
AT.85174	JAR.27977	26/186-4	JD-29
AZ.14506	220/01034	26/931-11	JD-97
AZ.14507	JAZ.14507	26/933-8	JD-97
AZ.15473	JD.15473	26/180-5	JD-29
AZ.18968	2467	60/161-19	JD-112,113
AZ.20623	26/20623 AZ	60/161-35	JD-31,112,113
AZ.20625	9654 K	60/161-41	JD-112,113
AZ.22878	311/F	60/97-39	JD-112,113
AZ.23575	510.E.385	62/920-18	JD-96
AZ.23642	725	60/161-42	JD-113
AZ.24175	26/24175 AZ	26/168-4	JD-35
AZ.25498		60/162-20	JD-112,113
AZ.25867	9655	60/162-41	JD-113
AZ.26007	9648	60/162-40	JD-113
AZ.26091	9556	60/161-43	JD-113
AZ.30757	JD.30757 AZ	60/161-31	JD-31,112,113
AZ.30758	9650	60/162-31	JD-112
AZ.30758	JD.61764 AL	60/162-31	JD-113
AZ.40478	26/38236 AL	26/422-6	JD-64
B.1027	26/JD.2214 K	26/460-15	JD-75
B.1028	26/JD.2215 K	26/460-16	JD-75
B.1029	26/JD.2216 K	26/460-17	JD-75
B.1130		26/31-45	JD-10,11,13
B.1131		26/31-46	JD-10,11,13
B.1132		26/31-47	JD-10,11
B.1133		26/31-48	JD-10,11
B.1134		26/31-49	JD-10,11,13
B.1135		26/31-50	JD-10,11,13
B.1230	26/48637 K	26/37-1	JD-10,11,13
B.1231	26/B.1231	26/37-3	JD-10,11
B.1262	26/B.1262	26/475-13	JD-74
B.1263	26/B.1263	26/475-14	JD-74
B.1264	26/B.1264	26/475-15	JD-74
B.177R	JB.177 R	26/430-2	JD-66
B.18402	26/7173 K	26/184-2	JD-39
B.60805		26/608-5	JD-86
B.930	26/21138 K3	26/3-12	JD-7
B.932	26/21138 K4	26/3-14	JD-7
B.932	26/71080 K4	26/3-14	JD-8
B.934	26/21138 K6	26/3-16	JD-8
CE.13459	JCE.13459	26/349-9	JD-60
CE.13928	26/13928 CE	26/530-16	JD-84
CE.14071	26/14071 CE	26/187-200	JD-39
CE.14605	JL.29226	26/351-3	JD-60

Wir vertreiben keine Originalteile. Die Nummern dienen lediglich als Beschreibung.

De onderdeelnummers zijn ter indicatie. Het betreft niet originele onderdelen.

VERGLEICHLISTE
VERGELIJKINGSLIJST

ORG.-NR. *OEM NUMMER*	ALTE -NR. *OUDE NR.*	BESTELL-NR. *BESTEL NR.*	SEITE *BLZ.*
CE.14750	26/14750 CE	26/530-17	JD-84
CE.15924	26/14071 CE	26/187-200	JD-39
D.2361R	JD.2361 R	26/418-2	JD-66,86,87
DD.13271	26/13256 RE	26/70-44	JD-18
DD.13273	26/10535 RE	26/70-42	JD-18
DD.13483	JD.40259	26/100-21	JD-22
DD.14194	26/14194 DD	26/101-21	JD-22
DD.14195	JD.40259	26/100-21	JD-22
DD.14292	JD.40259	26/100-21	JD-22
DD.14295	JD.40259	26/100-21	JD-22
DD.14529	26/14529 DD	26/31-53	JD-10,12,13
DDX.4375	26/63103 AR	26/60-6	JD-22
DE.11572	JD.1036/DX	26/180-6	JD-29
DE.12298	JD.12298	26/181-203	JD-39
DE.12410		26/165-84	JD-37
DE.12447	26/19730 AL	26/470-202	JD-74
DE.12465	JD.15473	26/180-5	JD-29
DE.13523		26/189-201	JD-39
DE.13524		26/189-200	JD-39
DE.14410	JD.17910	26/176-28	JD-42
DE.14411	26/14411 DE	26/176-29	JD-42
DE.14419	JAL.24526	26/174-13	JD-42
DE.15970	JDE.15970	26/740-14	JD-94
DE.15971	JDE.15971	26/744-6	JD-94
DE.15972	JDE.15972	26/743-7	JD-94
DE.15973	JDE.15973	26/746-5	JD-94
DE.16167	JDE.16167	26/744-5	JD-94
DE.16221	JD.38645	26/497-10	JD-80
DE.16222	26/37505 AL	26/495-17	JD-80
DE.16223	26/38638 AL	26/490-14	JD-79
DE.16308	JAT.24357	26/493-20	JD-77
DE.16309	JAT.31327	26/496-51	JD-77
DE.16310	JAT.31326	26/495-55	JD-77
DE.16311	JAT.24356	26/493-21	JD-77
DE.16312	JAT.31328	26/497-54	JD-77
DE.16313	JAT.31329	26/495-56	JD-77
DE.16384	JDE.16384	26/490-18	JD-77
DE.16386	JDE.16386	26/491-21	JD-77
DE.16389	JDE.16389	26/740-13	JD-94
DE.16390	JDE.16390	26/746-4	JD-94
DE.16870	26/26682 AL	26/712-15	JD-95
DE.16871	26/26683 AL	26/712-16	JD-95
DX.10131	JD.1036/DX	26/180-6	JD-29
EC.16391	JEC.16391	26/746-6	JD-94
F.2570R		26/689-4	JD-58
F.2681R	ATX.25/R	26/709-1	JD-89
JD.10107	26/10107 JD	26/230-6	JD-45,46,47,48
	26/10107 JD	26/230-6	JD-49,50,51,52
JD.10243	26/10243 JD	26/231-8	JD-49
JD.10248	26/10248 JD	26/231-7	JD-50,52
JD.10249		26/6410-9	JD-71
JD.10250		26/6433-3	JD-71
JD.10252 +			
JD.10253		26/6451-3	JD-72
JD.10407		26/6451-4	JD-72
JD.21	JD.21	26/446-8	JD-67
JD.3039	26/3039 JD	26/449-9	JD-67
JD.3211	26/3211 JD	26/449-10	JD-67
JD.8194 +			
JD.8230	JD.8934 K	26/462-15	JD-75
JD.8407	JD.8407	26/479-10	JD-74
JD.8410	JD.8410	26/479-11	JD-74
JD.8412	26/8412 JD	26/479-9	JD-74
JD.8905 +			
JD.8239	JD.8239 K	26/463-15	JD-75
JD.8913 +			
JD.7445	JD.8913 K	26/462-16	JD-75
JD.8929 +			
JD.8251	JD.8251 K	26/463-16	JD-75
JD.8969 +			
JD.7445	JD.8969 K	26/462-17	JD-75
JD.9117 +			
JD.9053		26/6451-2	JD-72
JD.9858	JD.9858	26/618-2	JD-86

ORG.-NR. *OEM NUMMER*	ALTE -NR. *OUDE NR.*	BESTELL-NR. *BESTEL NR.*	SEITE *BLZ.*
JD.9911	26/9911 JD	26/486-23	JD-69
L.12491	AT.6/S 10	26/785-7	JD-95
L.12824	1009	60/111-28	JD-30
L.24751	JL.24751	26/704-10	JD-95
L.25879	JL.25879	26/501-7	JD-76
L.25880	JL.25880	26/501-9	JD-76
L.26759	JL.26759	26/203-4	JD-53
L.26762	JL.26762	26/206-4	JD-53
L.26763	JL.26763	26/219-4	JD-53
L.26764	JL.26764	26/204-4	JD-53
L.26932	JL.26932	26/6678-3	JD-62
L.26933 +			
L.26935 +			
L.26936	JAF.3070	26/6683-3	JD-62
L.26936 +			
L.41788 +			
L.29943	JL.41788 K	26/6683-1	JD-62
L.26940	JD.26940	26/6678-6	JD-62
L.27182	JL.27182	26/217-11	JD-53
L.27821	26/21553 T	26/477-11	JD-69
L.28281	JD.3769 AR	26/704-9	JD-89
L.28314	26/51187 R	26/501-6	JD-76
L.28315		26/501-5	JD-76
L.28372	JD.25822	26/759-15	JD-90
L.28374	JL.28374	26/766-4	JD-90
L.28376	JCE.13459	26/349-9	JD-60
L.28519	26/28519 L	26/169-4	JD-35
L.28519		26/169-11	JD-35
L.28520	26/28520 L	26/951-5	JD-43
L.28531	JL.28531	26/255-6	JD-55
L.28660	JL.28660	26/288-6	JD-57
L.28661	JL.28661	26/281-3	JD-57
L.28662	JL.28662	26/265-17	JD-56
L.28663	JL.28663	26/262-8	JD-57
L.28664	JL.28664	26/263-10	JD-57
L.28665	JL.28665	26/295-2	JD-57
L.28666	JL.28666	26/287-2	JD-56
L.28712	JL.28712	26/303-21	JD-63
L.28930	JL.28930	26/762-14	JD-91
L.28988	JL.28988	26/510-7	JD-83
L.29199	JD.29199 L	26/530-15	JD-84
L.29226	JL.29226	26/351-3	JD-60
L.29227	JL.29227	26/348-4	JD-60
L.29230	JL.29230	26/215-6	JD-53
L.29246		26/210-12	JD-53
L.29263	JD.29263	26/153-17	JD-27
L.29283	JL.29283	26/272-1	JD-57
L.29284	JL.29284	26/282-3	JD-57
L.29373	JL.29373	26/163-18	JD-35
L.29374	JL.29374	26/163-17	JD-35
L.29872	JL.29872	26/85-8	JD-28,58
L.31016	26/31016 L	26/417-4	JD-64
L.31017	26/31017 L	26/417-8	JD-65
L.31055	JL.31055	26/551-2	JD-55
L.31199	JD.31199	26/6678-5	JD-62
L.31503	JL.31503	26/262-7	JD-57
L.31795	JD.31795	26/153-19	JD-27
L.31839	JL.31839	26/396-2	JD-66
L.31840	26/34040 L	26/396-1	JD-66
L.32029		26/237-2	JD-53
L.32456	JD.32456	26/153-22	JD-27
L.32468	26/32468 L	26/154-23	JD-27
L.324T	JD.324 L	26/238-1	JD-54
L.32648		26/684-8	JD-58
L.32649		26/682-9	JD-58
L.32862	JL.32862	26/6632-1	JD-85
L.32867	JL.36202	26/387-5	JD-61
L.32953	D.7048/S	26/4040-3	JD-103
L.32954	D.7048/F	26/4041-5	JD-103
L.32955	D.7050/S	26/4074-3	JD-103
L.32956	D.7050/F	26/4075-3	JD-103
L.33213	26/37327 L	26/546-9	JD-83
L.33483	26/33483 L	26/417-5	JD-64
L.33534	26/33534 L	26/759-19	JD-91

Wir vertreiben keine Originalteile. Die Nummern dienen lediglich als Beschreibung.

De onderdeelnummers zijn ter indicatie. Het betreft niet originele onderdelen.

VERGLEICHLISTE
VERGELIJKINGSLIJST

ORG.-NR. *OEM NUMMER*	ALTE -NR. *OUDE NR.*	BESTELL-NR. *BESTEL NR.*	SEITE *BLZ.*
L.33535	JL.28374	26/766-4	JD-90
L.33536	26/33536 L	26/759-16	JD-91
L.33539	26/33539 L	26/759-17	JD-91
L.33863	JL.33863	26/6681-1	JD-62
L.33864	JL.33864	26/6680-2	JD-62
L.33865	JL.33865	26/6679-3	JD-62
L.33894	JD.33894	26/446-14	JD-67
L.33909	26/33909 L	26/417-7	JD-65
L.33910	26/33910 L	26/417-6	JD-64
L.34040	26/34040 L	26/396-1	JD-66
L.34041	JL.31839	26/396-2	JD-66
L.34070	26/21778 T	26/485-19	JD-69
L.34071	26/34071 L	26/485-16	JD-69
L.34072	26/21778 T	26/485-19	JD-69
L.34168	JT.28907	26/387-2	JD-61
L.34171	JT.29453	26/387-1	JD-61
L.34242	26/34242 L	26/303-24	JD-63
L.34353	JT.28908	26/387-3	JD-61
L.34366		26/500-7	JD-76
L.34401	JT.21641	26/333-3	JD-58
L.34432	JL.34432	26/6639-1	JD-85
L.34443	JL.39807	26/579-2C	JD-82
L.34455		26/6167-1	JD-37
L.34555	26/34555 L	26/838-202	JD-98
L.34569	JL.34569	26/6637-1	JD-85
L.34572	26/34572 L	26/6632-3	JD-85
L.34832	JD.34832 L	60/162-102	JD-30,31
L.34898	JD.34898	26/153-21	JD-27
L.34920	JD.34920	26/153-20	JD-27
L.34921	JD.34921	26/154-21	JD-27
L.34922	JD.34922	26/154-22	JD-27
L.35542	JT.21429	26/375-2	JD-61
L.35639	JT.25324	26/539-1	JD-84
L.35654	JT.21527	26/541-3	JD-83
L.35843	26/35843 L	26/141-6	JD-27
L.35844	JT.22960	26/6628-1	JD-87
L.35960		26/500-8	JD-76
L.36075	D.8025	26/4072-28	JD-104
L.36085	26/36085 L	26/577-3	JD-82
L.36086	JAL.36086	26/577-2	JD-82
L.36201	JL.36201	26/387-7	JD-61
L.36202	JL.36202	26/387-5	JD-61
L.36606	D.8070	26/4071-9	JD-106
L.37327	26/37327 L	26/546-9	JD-83
L.38063	JL.38063	26/202-4	JD-53
L.38266	JL.36201	26/387-7	JD-61
L.38806	JL.28712	26/303-21	JD-63
L.39302		26/210-12	JD-53
L.39803	26/30349 T	26/416-4	JD-64,65
L.39804	26/28473 T	26/416-6	JD-64,65
L.39807	JL.39807	26/579-2C	JD-82
L.39950	JL.27182	26/217-11	JD-53
L.39961		26/6400-8	JD-70
L.39962		26/6400-7	JD-70
L.39994		26/6431-5	JD-71
L.40004		26/6450-2	JD-72
L.40010		26/6430-5	JD-71
L.40012		26/6401-3	JD-70
L.40017		26/6462-2	JD-71
L.40028		26/6431-4	JD-71
L.40029		26/6406-1	JD-71
L.40036	26/40036 L	26/6450-1	JD-71,72
L.40041		26/6401-4	JD-70
L.40043		26/6430-3	JD-71
L.40268		26/6400-4	JD-70
L.40269		26/6400-5	JD-70
L.40645	JR.26858	26/837-1	JD-98
L.40771		26/486-21	JD-72
L.41121		26/6401-1	JD-70
L.41123		26/6406-2	JD-71,72
L.41144	26/41144 L	26/759-20	JD-91
L.41166	JT.28907	26/387-2	JD-61
L.41167	JT.28908	26/387-3	JD-61
L.41188	JT.30522	26/686-9	JD-58

ORG.-NR. *OEM NUMMER*	ALTE -NR. *OUDE NR.*	BESTELL-NR. *BESTEL NR.*	SEITE *BLZ.*
L.41189	JT.30521	26/686-8	JD-58
L.41551	JT.21641	26/333-3	JD-58
L.41787	JL.41787	26/6678-2	JD-62
L.41802	JL.41802	26/6679-2	JD-62
L.41803 +			
L.41804	JL.41803 K	26/6685-3	JD-62
L.41819	JL.41819	26/6678-4	JD-62
L.41926		26/6400-3	JD-70
L.41927		26/6400-1	JD-70
L.41932		26/685-5	JD-58
L.42056	26/42056 L	26/759-18	JD-91
L.42079	JT.21546	26/535-10	JD-83
L.42080	26/37327 L	26/546-9	JD-83
L.42187	26/42187 L	26/6632-5	JD-85
L.42314	JT.24485	26/6672-1	JD-59
L.55040	D.8075	26/4047-19	JD-106
L.55437	26/21778 T	26/485-19	JD-69
L.55789	26/55789 L	26/761-17	JD-91
L.55844 +			
L.41804	JL.41803 K	26/6685-3	JD-62
L.55980	26/60135 R	26/188-200	JD-39
L.56243	26/30349 T	26/416-4	JD-64
L.56244	26/28473 T	26/416-6	JD-64,65
L.56295	JL.56295	26/154-70	JD-27
L.56296	JL.56296	26/153-70	JD-27
L.56578		26/546-10	JD-83
L.57248	26/57248 L	26/871-14	JD-102
L.57280	D.8050	26/4012-25	JD-105
L.57284	D.8051	26/4072-29	JD-105
L.57285	D.8052	26/4073-18	JD-105
L.57290	D.8053	26/4000-38	JD-105
L.57725		26/485-20	JD-69
L.57726	26/34071 L	26/485-16	JD-69
L.57904	D.8054/A	26/4022-23	JD-105
L.57905	D.8055/A	26/4021-24	JD-105
L.57908	D.8054	26/4022-20	JD-105
L.57909	D.8055	26/4021-20	JD-105
L.57963 +			
47M7003 +			
L.57686	JAF.3093	26/483-3K	JD-69
L.57977	D.8076	26/4047-18	JD-106
L.57978	D.8079	26/4071-10	JD-106
L.58229		26/486-20	JD-72
L.58482	26/58482 L	26/530-18	JD-84
L.58547	26/23118 T	26/486-18	JD-69
L.59466	D.8056	26/4000-39	JD-105
L.59919	JT.29210	26/508-2	JD-72
L.60081		26/6400-6	JD-70
L.60082		26/6400-2	JD-70
L.60086		26/6450-3	JD-72
L.60105		26/6430-6	JD-71
L.60106		26/6406-3	JD-71
L.60110		26/6401-2	JD-70
L.60111		26/6431-6	JD-71
L.60319	D.8057	26/4012-26	JD-105
L.60320	D.8058	26/4073-19	JD-105
L.60335	D.8060	26/4047-15	JD-105
L.60747		26/6462-2	JD-71
L.61159	D.8061	26/4047-17	JD-105
L.61201		26/6400-4	JD-70
L.61202		26/6400-5	JD-70
L.61207		26/6404-1	JD-71
L.61209	26/61209 L	26/6450-3	JD-72
L.62236 +			
L.31089 +			
L.62237 +			
L.62240	26/3007 K	26/740-10	JD-94
L.62238 +			
L.62239	26/62239 K	26/747-3	JD-94
L.62258	26/62258 L	26/6632-4	JD-85
L.62405	JT.22474	26/686-7	JD-58
L.62423	JT.21527	26/541-3	JD-83
L.62441		26/6167-1	JD-37
L.62442	JR.39178	26/6613-1	JD-86

Wir vertreiben keine Originalteile. Die Nummern dienen lediglich als Beschreibung.

De onderdeelnummers zijn ter indicatie. Het betreft niet originele onderdelen.

VERGLEICHLISTE
VERGELIJKINGSLIJST

ORG.-NR. *OEM NUMMER*	ALTE -NR. *OUDE NR.*	BESTELL-NR. *BESTEL NR.*	SEITE *BLZ.*
L.62836	26/23170 T	26/486-17	JD-69
L.62837	26/29199 T	26/486-15	JD-69
L.62838		26/486-20	JD-72
L.62839	26/23118 T	26/486-18	JD-69
L.63510		26/486-20	JD-72
L.64265	JT.21445	26/543-8	JD-83
L.64359	26/34040 L	26/396-1	JD-66
L.64361	JL.31839	26/396-2	JD-66
L.64734	JT.29210	26/508-2	JD-69,72
L.77647		26/4039-10	JD-108
L.77648		26/4038-10	JD-108
L.78727		26/4072-60	JD-108
M.1518T	26/1518 MT	26/476-10	JD-74
M.1746T	JM.1746 T	26/88-8	JD-28
M.2282T	26/2282 MT	26/474-1	JD-74
M.80373	JD.324 L	26/238-1	JD-54
N.150864	JD.150864	26/144-17	JD-25
R.10093	JR.10093	26/6673-1	JD-59
R.105583	JR.39067	26/6617-1	JD-86
R.110990		26/4072-61	JD-108
R.114157	26/80243 R	26/73-45	JD-18
R.114282	26/20088 T	26/15-6	JD-19
R.121867		26/35-150	JD-12,13
R.125863	26/59448 R	26/73-43	JD-18
R.1662R x 2 +			
R.26049		26/12-51	JD-6
R.26149 x 1	JD.11454 K	26/621-7	JD-59
R.26125	26/26125 R	26/45-10	JD-17
R.26632	26/26632 R	26/461-25	JD-75
R.26858	JR.26858	26/837-1	JD-98
R.27173	JR.27173	26/6616-1	JD-86
R.27174	JR.27174	26/6615-1	JD-86
R.28794	26/28794 R	26/169-3	JD-35
R.28795	26/28519 L	26/169-4	JD-35
R.28795		26/169-11	JD-35
R.29018	JD.74662	26/144-150	JD-25
R.30939		26/28-20	JD-9
R.31136	JR.31136	26/6671-1	JD-59
R.31142	JR.31142	26/6167-3	JD-37
R.31630	JR.31630	26/6630-1	JD-86
R.34360	26/34360 R	26/6632-1A	JD-85
R.34656	26/34656 R	26/103-7	JD-38
R.34760		26/116-1	JD-23
R.34764	JD.60746	26/119-2	JD-23
R.34767	JD.48000	26/119-3	JD-23
R.36265	JD.36265	26/187-7	JD-29
R.38041	JR.38041	26/6612-1	JD-86
R.38348	JR.38348	26/6634-1	JD-85
R.38358	26/38358 R	26/166-1	JD-37
R.39016	26/39016 R	26/612-1	JD-86
R.39017	JR.39017	26/6623-1	JD-86
R.39067	JR.39067	26/6617-1	JD-86
R.39068	JR.39068	26/6618-1	JD-86
R.39070	JR.39070	26/6621-1	JD-86
R.39073	JR.39073	26/6622-1	JD-86
R.39075	JR.39075	26/6624-1	JD-86
R.39076	JR.39076	26/6626-1	JD-86,87
R.39078	JR.39078	26/6625-1	JD-86,87
R.39178	JR.39178	26/6613-1	JD-86
R.39179		26/6641-1	JD-86
R.39180		26/6640-1	JD-86
R.39181		26/6629-1	JD-86
R.39182	JD.39182 R	26/619-1	JD-86
R.39240	JR.39240	26/6611-1	JD-86
R.39242	JR.39242	26/6610-1	JD-86
R.39259		26/316-9	JD-56
R.39319	JD.39319	26/611-3	JD-86
R.39613	JR.39613	26/6105-1	JD-28,38
R.40615	JD.200456	26/35-152	JD-14
R.40756	JD.40756 R	26/615-6	JD-86
R.41756	26/41756 R	26/303-25	JD-63
R.42173		26/28-21	JD-9
R.42281	26/35843 L	26/141-6	JD-27
R.43679		26/43-151	JD-17

ORG.-NR. *OEM NUMMER*	ALTE -NR. *OUDE NR.*	BESTELL-NR. *BESTEL NR.*	SEITE *BLZ.*
R.43883	26/43883 R	26/42-151	JD-17
R.46113	JD.46113	26/144-20	JD-25
R.47076	JD.47076	26/450-200	JD-75
R.47336		26/73-156	JD-19
R.47346		26/691-9	JD-59
R.47438		26/59-4	JD-20
R.48000	JD.48000	26/119-3	JD-23
R.48291		26/73-154	JD-19
R.48595	JD.48595	26/762-200	JD-90
R.48773	26/48773 R	26/165-85	JD-37
R.48989	JR.48989	26/6098-2	JD-21
R.49076	JR.49076	26/6627-3A	JD-87
R.49515	26/97342 NR	26/75-43	JD-18
R.49516	JR.49516	26/17-10	JD-19
R.495R	JT.22101	26/398-2	JD-66
R.49993	JR.49993	26/386-2	JD-61
R.50111	26/34040 L	26/396-1	JD-66
R.50357	JD.50357 R	26/43-152	JD-17
R.50358	JD.50358 R	26/42-152	JD-17
R.50655	JR.50655	26/272-2	JD-57
R.50703	26/50703 R	26/416-3	JD-64,65
R.50704	26/50704 R	26/416-5	JD-64,65
R.50757	D.8077	26/4047-21	JD-106
R.50758	D.8078	26/4071-11	JD-106
R.50864	JR.50864	26/552-2	JD-55
R.51186		26/501-5	JD-76
R.51187	26/51187 R	26/501-6	JD-76
R.51726	26/51726 R	26/35-51	JD-10,11,12,13
R.51735	26/51735 R	26/42-18	JD-17
R.52251	26/52251 R	26/42-17	JD-17
R.52252	26/52252 R	26/43-17	JD-17
R.52362	26/52362 R	26/838-201	JD-98
R.52382	JR.52382	26/307-1	JD-56
R.52789	26/52789 R	26/73-40	JD-18
R.52989	JR.52989	26/523-1	JD-83
R.53169	JR.53169	26/335-2	JD-56
R.53382	JR.53382	26/90-29D	JD-21
R.53543 x 1 +			
T.17882 x 1 +			
AL.33105 x 1	JD.11454 K	26/621-7	JD-59
R.53817	JR.53817	26/554-1	JD-55
R.54189	JR.54189	26/550-2	JD-55
R.54472		26/771-3	JD-93
R.54473		26/771-4	JD-93
R.54614	26/54614 R	26/90-29C	JD-21
R.54638	JR.54638	26/147-4	JD-26
R.54969	JR.54969	26/679-1	JD-59
R.55127	JT.22942	26/6098-1	JD-21
R.55182		26/73-155	JD-19
R.55647	26/55647 R	26/28-10	JD-7,8
R.55721		26/6283-2	JD-57
R.56214	JT.30791	26/258-10	JD-55
R.56278	JR.56278	26/387-6	JD-61
R.56279		26/387-4	JD-61
R.56434	7111/429	26/112-2	JD-35
R.57160	JR.57160	26/6094-1	JD-20
R.57292	JR.57292	26/542-1	JD-84
R.57451	26/57451 R	26/28-11	JD-7,8
R.59234	JR.39178	26/6613-1	JD-86
R.59312	JR.59312	26/59-5	JD-20
R.59447	26/80241 R	26/73-41	JD-18
R.59449	26/80243 R	26/73-45	JD-18
R.59488	26/59448 R	26/73-43	JD-18
R.59915		26/59-4	JD-20
R.59961	26/59961 R	26/838-200	JD-98
R.59991	JR.59991	26/863-14	JD-99
R.60089	26/60089 R	26/838-1	JD-98
R.60135	26/60135 R	26/188-200	JD-39
R.60138	26/60138 R	26/182-9	JD-39
R.60139	26/60139 R	26/182-8	JD-39
R.60746	JD.60746	26/119-2	JD-23
R.60765	26/35843 L	26/141-6	JD-27
R.63022	JR.39068	26/6618-1	JD-86

Wir vertreiben keine Originalteile. Die Nummern dienen lediglich als Beschreibung.

De onderdeelnummers zijn ter indicatie. Het betreft niet originele onderdelen.

VERGLEICHLISTE
VERGELIJKINGSLIJST

ORG.-NR. *OEM NUMMER*	ALTE -NR. *OUDE NR.*	BESTELL-NR. *BESTEL NR.*	SEITE *BLZ.*
R.63605	JD.39182 R	26/619-1	JD-86
R.63629	JR.39017	26/6623-1	JD-86
R.65620 + R.65621	JT.21617	26/692-21	JD-59
R.66065		26/73-157	JD-19
R.66090		26/115-2	JD-23
R.66164	26/39016 R	26/612-1	JD-86
R.66452		26/26-10	JD-9
R.67027	JR.59991	26/863-14	JD-99
R.68283	JT.27465	26/115-1	JD-23
R.68383	JR.39242	26/6610-1	JD-86
R.68384	JD.40756 R	26/615-6	JD-86
R.68390	JR.31630	26/6630-1	JD-86
R.68553	JR.39075	26/6624-1	JD-86
R.70135	JD.70135 R	26/100-150P	JD-22
R.70483	JR.49516	26/17-10	JD-19
R.70737	JD.70737	26/141-8	JD-27
R.71918		26/75-46	JD-19
R.72111	JR.59312	26/59-5	JD-20
R.72791	26/80243 R	26/73-45	JD-18
R.72936	JR.38041	26/6612-1	JD-86
R.73521	26/73521 NR	26/74-43	JD-18
R.73784	JD.14020	26/144-16	JD-25
R.73785	JD.73785	26/144-18	JD-25
R.74008		26/28-22	JD-9
R.74194		26/26-7	JD-7,8
R.74195		26/26-9	JD-8
R.75728	26/75728 NR	26/74-45	JD-18
R.75729	26/75729 NR	26/74-40	JD-18
R.76167	JR.39242	26/6610-1	JD-86
R.78202	JT.58196	26/6638-1	JD-85
R.79024	JD.46113	26/144-20	JD-25
R.79623	26/52251 R	26/42-17	JD-17
R.79624	26/52252 R	26/43-17	JD-17
R.80033	26/80033 R	26/26-8	JD-7,8
R.80241	26/80241 R	26/73-41	JD-18
R.80242	26/59448 R	26/73-43	JD-18
R.80243	26/80243 R	26/73-45	JD-18
R.80500		26/35-150	JD-12,13
R.80724	26/51726 R	26/35-51	JD-10,11,12,13
R.82174	JD.82174	26/144-19	JD-25
R.82873	JR.39613	26/6105-1	JD-28,38
R.82896	JT.20310	26/53-3	JD-17
R.84618		26/42-153	JD-17
R.84619		26/43-153	JD-17
R.87151		26/144-54	JD-25
R.87152		26/144-53	JD-25
R.87153		26/144-51	JD-25
R.87154	JR.87154	26/144-52	JD-25
R.88112	JR.88112	26/6095-1	JD-20
R.90658	JT.20006	26/66-12	JD-37
R.90692		26/43-150	JD-17
R.90788	JT.20294	26/85-7	JD-28
R.91407		26/144-55	JD-25
R.91822		26/45-23	JD-17
R.91889		26/46-10	JD-17
R.92425	26/59448 R	26/73-43	JD-18
R.92426	26/80243 R	26/73-45	JD-18
R.94130	JD.94130 R/6	26/303-29	JD-63
R.97341	26/97341 NR	26/75-40	JD-18
R.97342	26/97342 NR	26/75-43	JD-18
R.97344	26/97344 NR	26/75-45	JD-18,19
R.97350	JRE.27285	26/100-21G	JD-22
R.97356	26/80241 R	26/73-41	JD-18
R.97531	JR.49516	26/17-10	JD-19
R.97758	JD.20334	26/144-15	JD-25
R.97939		26/144-50	JD-25
R.97940	JD.14020	26/144-16	JD-25
R.98062		26/42-150	JD-17
R.98460	26/52789 R	26/73-40	JD-18
R.98844	JT.20141	26/6167-2	JD-37
R.98915	JT.21419	26/357-3	JD-61
R.99290	JT.21968	26/331-2	JD-54
RE.10535	26/10535 RE	26/70-42	JD-18

ORG.-NR. *OEM NUMMER*	ALTE -NR. *OUDE NR.*	BESTELL-NR. *BESTEL NR.*	SEITE *BLZ.*
RE.10596	JAL.36919	26/107-6	JD-44
RE.11036	26/11036 RE	26/13-11	JD-4,5
RE.11345	JD.11345	26/131-21	JD-24
RE.11346	JD.11346	26/131-22	JD-24
RE.11347	JD.11347	26/131-23	JD-24
RE.11348	JD.11348	26/131-24	JD-24,111
RE.11515	26/11515 RE	26/33-51	JD-10,11,13
RE.12261		26/6097-1	JD-21
RE.12459	26/12459 RE	26/70-43	JD-18
RE.12835	JAR.92418	26/130-51	JD-24
RE.12836	JAR.92418	26/130-51	JD-24
RE.13255	26/13255 RE	26/70-40	JD-18
RE.13256	26/13256 RE	26/70-44	JD-18
RE.13268	26/13268 RE	26/71-44	JD-18
RE.13571	26/13571 RE	26/6-11	JD-4,5
RE.14448		26/6097-1	JD-21
RE.14953	JD.63095 AR	26/13-51	JD-6
RE.15595	26/15595 RE	26/33-53	JD-10,12,13
RE.15596	26/15596 RE	26/33-54	JD-10,12,13
RE.15674	26/15674 RE	26/34-51	JD-10,11,12,13
RE.16912	26/102298 AR	26/70-41	JD-18
RE.16920	26/71992 AR	26/71-43	JD-18
RE.16922	26/12459 RE	26/70-43	JD-18
RE.16924	26/16924 RE	26/71-45	JD-18
RE.16925	26/16925 RE	26/70-45	JD-18
RE.16934		26/70-150	JD-18
RE.17352	JD.63095 AR	26/13-51	JD-6
RE.18684	26/18684 RE	26/70-46	JD-18
RE.19031	JAT.31250	26/50-3	JD-17
RE.19278	26/15595 RE	26/33-53	JD-10,12,13
RE.19279	26/15596 RE	26/33-54	JD-10,12,13
RE.19282	26/11515 RE	26/33-51	JD-10,11,13
RE.19283	26/19283 RE	26/33-52	JD-10,11,13
RE.19789	26/18684 RE	26/70-46	JD-18
RE.19832		26/31-151	JD-12,13
RE.19833		26/31-150	JD-12
RE.20224	JD.86599	26/165-83	JD-36,37
RE.20585		26/1-64	JD-4
RE.22678	26/14529 DD	26/31-53	JD-10,12,13
RE.22681	26/14530 DD	26/31-54	JD-10,12,13
RE.22764	JD.63095 AR	26/13-51	JD-6
RE.23160	JD.65602 AR	26/31-152	JD-14
RE.23163		26/33-152	JD-14
RE.23382		26/6642-1	JD-86
RE.24458	26/11509 RE	26/31-51	JD-10,11,13
RE.24539	26/11510 RE	26/31-52	JD-10,11,13
RE.24959		26/13-11S	JD-4,5
RE.26282	JAR.61351	26/93-3	JD-20
RE.26283	JAR.61352	26/93-4	JD-20
RE.27285	JRE.27285	26/100-21G	JD-22
RE.27348 x 4	26/21138 K4	26/3-14	JD-7
RE.27348 x 4	26/71080 K4	26/3-14	JD-8
RE.27348 x 6	26/21138 K6	26/3-16	JD-8
RE.27352 x 3 + AT.21139 x 1	26/21139 K3	26/2-12	JD-4
RE.27352 x 4 + AT.21139 x 1	26/21140 K4	26/2-14	JD-4
RE.27352 x 4 + RE.60350 x 1	26/81786 K4	26/2-15	JD-5
RE.27352 x 6 + AT.21139 x 1	26/21140 K6	26/2-16	JD-5
RE.27352 x 6 + RE.60350 x 1	26/81786 K6	26/2-17	JD-5
RE.28919		26/33-150	JD-12
RE.28920		26/33-151	JD-12,13
RE.29859		26/71-156	JD-19
RE.30250	26/11509 RE	26/31-51	JD-10,11,13
RE.31757	26/31757 RE	26/117-46	JD-23
RE.31929		26/6097-1	JD-21
RE.31973	JAT.31250	26/50-3	JD-17
RE.33115	26/14529 DD	26/31-53	JD-10,12,13
RE.33197	26/18030 AT	26/1-24	JD-4,7,8
RE.33687		26/1-50	JD-5,8
RE.33705	JD.22961	26/143-10	JD-26

Wir vertreiben keine Originalteile. Die Nummern dienen lediglich als Beschreibung.

De onderdeelnummers zijn ter indicatie. Het betreft niet originele onderdelen.

VERGLEICHLISTE
VERGELIJKINGSLIJST

ORG.-NR. *OEM NUMMER*	ALTE -NR. *OUDE NR.*	BESTELL-NR. *BESTEL NR.*	SEITE *BLZ.*
RE.34010		26/73-155	JD-19
RE.34958	26/34958 RE	60/97-18	JD-33
RE.34962	26/34962 RE	60/161-30	JD-33
RE.34963	26/34963 RE	60/162-30	JD-33
RE.34966	26/34966 RE	60/161-36	JD-34
RE.34967	26/34967 RE	60/162-36	JD-34
RE.35647		26/70-156	JD-19
RE.35685	JD.35685 RE	26/90-29	JD-21
RE.36425		26/87-6	JD-21
RE.36939	26/36939 RE	26/117-47	JD-23
RE.37466	26/14194 DD	26/101-21	JD-22
RE.37482	JD.40259	26/100-21	JD-22
RE.37483	JD.11345	26/131-21	JD-24
RE.37484	JD.11346	26/131-22	JD-24
RE.37486	26/10535 RE	26/70-42	JD-18
RE.37487	26/13255 RE	26/70-40	JD-18
RE.37488	26/13268 RE	26/71-44	JD-18
RE.37489	26/102297 AR	26/71-41	JD-18
RE.37494	26/16925 RE	26/70-45	JD-18
RE.37496	26/18684 RE	26/70-46	JD-18
RE.37497	26/13256 RE	26/70-44	JD-18
RE.37503	26/31757 RE	26/117-46	JD-23
RE.37715		26/70-151	JD-18
RE.38009	26/38009 RE	26/100-26	JD-22
RE.38087	26/36939 RE	26/117-47	JD-23
RE.38390	JD.36265	26/187-7	JD-29
RE.38555		26/70-153	JD-18
RE.38556		26/70-153	JD-18
RE.38571	26/13268 RE	26/71-44	JD-18
RE.38599		26/70-150	JD-18
RE.38847	26/100417 AR	26/71-42	JD-18
RE.38848	26/102295 AR	26/71-40	JD-18
RE.38849	26/13268 RE	26/71-44	JD-18
RE.38850	26/102297 AR	26/71-41	JD-18
RE.38851	26/71992 AR	26/71-43	JD-18
RE.38852	26/16924 RE	26/71-45	JD-18
RE.38853	26/102298 AR	26/70-41	JD-18
RE.38854	26/10535 RE	26/70-42	JD-18
RE.38855	26/13255 RE	26/70-40	JD-18
RE.38856	26/13256 RE	26/70-44	JD-18
RE.38857	26/12459 RE	26/70-43	JD-18
RE.38858	26/16925 RE	26/70-45	JD-18
RE.38860	26/18684 RE	26/70-46	JD-18
RE.39527	JD.39527 RE	60/641-10	JD-33,34
RE.41269		26/145-20	JD-25
RE.44508	26/48786 RE	26/117-48	JD-23
RE.44575	26/18684 RE	26/70-46	JD-18
RE.45517		26/1-50	JD-5,8
RE.46238	JAR.92418	26/130-51	JD-24
RE.46257		26/130-50	JD-24
RE.46380	26/101278 AR	60/97-17	JD-32,34
RE.46896	26/18031 AT	26/1-23	JD-4,7
RE.47261	JAT.21534	26/86-11	JD-29
RE.47637	26/18031 AT	26/1-23	JD-4,7
RE.47861		26/31-151	JD-12,13
RE.47862		26/31-150	JD-12
RE.48368	26/15595 RE	26/33-53	JD-10,12,13
RE.48380		26/34-155	JD-14
RE.48469		26/33-151	JD-12,13
RE.48786	26/48786 RE	26/117-48	JD-23
RE.48818		26/34-150	JD-12,13
RE.49211	26/15596 RE	26/33-54	JD-10,12,13
RE.49440	JAT.21534	26/86-11	JD-29
RE.50978	26/102298 AR	26/70-41	JD-18
RE.51629		60/161-151	JD-34
RE.51630		60/162-151	JD-34
RE.51774	JD.15473	26/180-5	JD-29
RE.51797	25/1971728	60/641-16	JD-34
RE.53073		26/31-151	JD-12,13
RE.53201		26/1-52	JD-6,9
RE.53265	26/30355 T	26/33-48	JD-10,11
RE.53400	JD.53400 RE	60/111-26	JD-33,34
RE.53422		26/1-51	JD-6,9
RE.54883		26/1-53	JD-5

ORG.-NR. *OEM NUMMER*	ALTE -NR. *OUDE NR.*	BESTELL-NR. *BESTEL NR.*	SEITE *BLZ.*
RE.56349	JAR.61351	26/93-3	JD-20
RE.56350	JAR.61352	26/93-4	JD-20
RE.57394	26/101278 AR	60/97-17	JD-32,34
RE.57512		26/33-157	JD-14
RE.57517		26/34-157	JD-14
RE.57664	26/18030 AT	26/1-24	JD-4,7,8
RE.60282	JD.100646 AR	26/31-156	JD-14
RE.60284	JD.100646 AR	26/31-156	JD-14
RE.60288	JD.72079 AR	26/31-155	JD-14
RE.60290	JD.83610 AR	26/31-153	JD-14
RE.60294		26/31-157	JD-14
RE.60489	JAR.92418	26/130-51	JD-24
RE.60489		26/130-50	JD-24
RE.61767		26/6097-1	JD-21
RE.62658	JD.11345	26/131-21	JD-24
RE.62659	JD.11347	26/131-23	JD-24
RE.62660	JD.11348	26/131-24	JD-24,111
RE.62661	JD.11346	26/131-22	JD-24
RE.63293		26/1-52	JD-6,9
RE.66820		26/34-150	JD-12,13
RG.22247	JD.203898	26/71-155	JD-19
RG.22248		26/71-156	JD-19
RT.6005003244	RR.3244	60/655-6	JD-34
RT.6005011111		60/161-153	JD-34
RT.6005011112		60/162-153	JD-34
RT.7700036171	BH765.347	69/565-7	JD-87
RT.7700036535	15/1668	62/920-21	JD-96
RT.6005002917	D.8097	26/4073-28	JD-107
RT.6005007631		60/641-12	JD-34
RT.6005010155	D.8090	26/4000-58	JD-107
RT.6005010157	D.8092	26/4012-39	JD-107
RT.6005010158	D.8091	26/4000-57	JD-107
RT.6005010160	D.8093	26/4012-38	JD-107
RT.6005010161	D.8094	26/4021-30	JD-107
RT.6005010162	D.8095	26/4047-38	JD-107
RT.6005010163	D.8096	26/4072-42	JD-107
T.12688	26/12688 T	26/454-10	JD-75
T.13213	JT.13213	26/6088-7	JD-28
T.141566	JT.21424	26/384-2	JD-61
T.15284	26/15284 T	26/474-2	JD-74
T.15288	26/15288 T	26/476-11	JD-74
T.19044	26/19044 T	60/97-7	JD-30,31,32,33,34
	26/19044 T	60/97-7	JD-112,113
T.19119	7111/429	26/112-2	JD-35
T.19242		26/6284-1	JD-57
T.19245	JT.19245	26/6283-1	JD-57
T.20006	JT.20006	26/66-12	JD-37
T.20009		26/26-7	JD-7,8
T.20034		26/84-1	JD-20
T.20046		26/11-14B	JD-20
T.20073	JT.20073	26/54-4	JD-17
T.20077	JT.20077	26/46-9	JD-17
T.20088	26/20088 T	26/15-6	JD-19
T.20094	26/20094 T	26/12-9	JD-4,5
T.20098	JT.20098	26/88-7	JD-28
T.20129	JT.20129	26/49-1	JD-17
T.20141	JT.20141	26/6167-2	JD-37
T.20193	JR.88112	26/6095-1	JD-20
T.20215	JT.20215	26/147-3	JD-26
T.20277	JD.20277	26/141-5	JD-27
T.20294	JT.20294	26/85-7	JD-28
T.20298	JT.20298	26/91-10	JD-21
T.20310	JT.20310	26/53-3	JD-17
T.20317	JT.20317	26/149-1	JD-26
T.20334	JD.20334	26/144-15	JD-25
T.21419	JT.21419	26/357-3	JD-61
T.21424	JT.21424	26/384-2	JD-61
T.21429	JT.21429	26/375-2	JD-61
T.21432	26/21432 T	26/359-2	JD-60
T.21433	26/21433 T	26/359-1	JD-60
T.21445	JT.21445	26/543-8	JD-83
T.21448	26/21448 T	26/235-2	JD-54
T.21450	JT.21450	26/233-4	JD-53
T.21452	26/21452 T	26/233-2	JD-54

Wir vertreiben keine Originalteile. Die Nummern dienen lediglich als Beschreibung.

De onderdeelnummers zijn ter indicatie. Het betreft niet originele onderdelen.

VERGLEICHLISTE
VERGELIJKINGSLIJST

ORG.-NR. *OEM NUMMER*	ALTE -NR. *OUDE NR.*	BESTELL-NR. *BESTEL NR.*	SEITE *BLZ.*
T.21474		26/684-8	JD-58
T.21527	JT.21527	26/541-3	JD-83
T.21528	JT.21528	26/532-2	JD-83
T.21539	26/21539 T	26/477-10	JD-74
T.21545	26/21545 T	26/450-201	JD-75
T.21546	JT.21546	26/535-10	JD-83
T.21547	JT.21547	26/380-4	JD-61
T.21553	26/21553 T	26/477-11	JD-69,74
T.21558	JT.21558	26/764-2	JD-90
T.21559	26/21559 T	26/768-3	JD-90
T.21563	JL.29872	26/85-8	JD-28,58
T.21615	JT.21615	26/683-2	JD-58
T.21617	JT.21617	26/692-21	JD-59
T.21618	26/21618 T	26/501-3	JD-76
T.21619	26/21619 T	26/501-4	JD-76
T.21641	JT.21641	26/333-3	JD-58
T.21655	JT.21655	26/538-5A	JD-84
T.21669	26/21699 T	26/486-19	JD-69
T.21671	JT.21671	26/725-1B	JD-95
T.21672	JT.21672	26/725-1C	JD-95
T.21722	JT.21722	26/538-5B	JD-83
T.21758	JT.21758	26/756-1	JD-90
T.21778	26/21778 T	26/485-19	JD-69
T.21866		26/535-11	JD-83
T.21875	JL.29226	26/351-3	JD-60
T.21876	JL.29227	26/348-4	JD-60
T.21901	26/21901 T	26/757-3	JD-90,91
T.21964	JL.29284	26/282-3	JD-57
T.21968	JT.21968	26/331-2	JD-54
T.21970	JL.29283	26/272-1	JD-57
T.21971	JT.29394	26/349-8	JD-60
T.21975	JL.31503	26/262-7	JD-57
T.21976	JT.21976	26/263-9	JD-57
T.21977	JT.21977	26/295-1	JD-57
T.21978	JT.30065	26/281-4	JD-57
T.21980	JT.21980	26/265-16	JD-56
T.21981	JT.21981	26/285-6	JD-57
T.21998	26/21998 T	26/234-2	JD-54
T.22069	JT.22069	26/305-10	JD-63
T.22097	JT.22097	26/6679-1	JD-62
T.22098	JT.22098	26/6681-2	JD-62
T.22099	JT.22099	26/6682-1	JD-62
T.22101	JT.22101	26/398-2	JD-66
T.22102	26/50703 R	26/416-3	JD-64,65
T.22103	26/50704 R	26/416-5	JD-64,65
T.22116	JL.28712	26/303-21	JD-63
T.22198	JT.22198	26/250-11	JD-55,56
T.22219	JT.22219	26/255-5	JD-55
T.22399	JT.22399	26/767-3	JD-90
T.22474	JT.22474	26/686-7	JD-58
T.22500	JD.22500	26/154-16	JD-27
T.22525	JT.28272	26/546-8	JD-83
T.22714 + T.21759 x 2	26/55695 AR	26/758-4	JD-90
T.22875	JD.22875 T	26/510-6	JD-83
T.22914	JL.32862	26/6632-1	JD-85
T.22942	JT.22942	26/6098-1	JD-21
T.22960	JT.22960	26/6628-1	JD-87
T.23062	JT.23062	26/247-1	JD-55
T.23118	26/23118 T	26/486-18	JD-69
T.23170	26/23170 T	26/486-17	JD-69
T.23262	JT.23262	26/155-1	JD-35
T.23263	JT.23262	26/155-1	JD-35
T.23471	26/23471 T	26/28-9	JD-7,8
T.23481	26/23481 T	26/33-46	JD-10,11,13
T.23505	JD.23505	26/144-14	JD-25
T.23533	JD.29263	26/153-17	JD-27
T.23534	JD.23534	26/153-16	JD-27
T.23620	JT.23620	26/149-2	JD-26
T.24484	JR.54969	26/679-1	JD-59
T.24485	JT.24485	26/6672-1	JD-59
T.24540	JT.24540	26/678-1	JD-59
T.24726	JT.24726	26/278-8	JD-57
T.24728	JT.24728	26/288-7	JD-57

ORG.-NR. *OEM NUMMER*	ALTE -NR. *OUDE NR.*	BESTELL-NR. *BESTEL NR.*	SEITE *BLZ.*
T.24730		26/6283-2	JD-57
T.25132	JT.25132	26/485-18	JD-69
T.25294	JR.52989	26/523-1	JD-83
T.25323	JD.25323 T	26/538-5	JD-84
T.25324	JT.25324	26/539-1	JD-84
T.25325	JR.57292	26/542-1	JD-84
T.25366		26/59-4	JD-20
T.25471	26/25471 T	26/141-7	JD-27
T.25822	JD.25822	26/759-15	JD-90
T.25823	JT.25823	26/761-13	JD-90
T.25840	JT.25840	26/508-1	JD-69
T.26308	JT.32144	26/440-13	JD-61
T.26309	JT.26309	26/441-13	JD-61
T.26321		26/84-2	JD-20
T.26598	JL.26932	26/6678-3	JD-62
T.26716	JT.26716	26/450-18	JD-75
T.26904	JT.26904	26/687-4	JD-58
T.26905		26/685-5	JD-58
T.27465	JT.27465	26/115-1	JD-23
T.28119		26/387-8	JD-61
T.28122	JR.56278	26/387-6	JD-61
T.28221	JT.28221	26/202-3	JD-53
T.28222	JT.28222	26/206-3	JD-53
T.28230	JT.28230	26/203-3	JD-53
T.28231	JT.28231	26/207-3	JD-53
T.28263	26/28263 T	26/6632-2	JD-85
T.28272	JT.28272	26/546-8	JD-83
T.28273	JT.28273	26/767-2K	JD-91
T.28353	26/28353 T	26/707-1	JD-89
T.28425	JD.28425	26/153-18	JD-27
T.28426	JD.28426	26/154-18	JD-27
T.28473	26/28473 T	26/416-6	JD-64,65
T.28538	JT.28538	26/681-1	JD-59
T.28546	JL.33865	26/6679-3	JD-62
T.28546	JT.28546	26/6679-305	JD-62
T.28548	JT.28548	26/6682-2	JD-62
T.28664	26/28664T	26/316-10	JD-63
T.28672	JT.28672	26/303-22	JD-63
T.28801	26/28801 T	26/233-3	JD-54
T.28828	JT.28828	26/380-2	JD-61
T.28829	JT.28829	26/381-4	JD-61
T.28907	JT.28907	26/387-2	JD-61
T.28908	JT.28908	26/387-3	JD-61
T.29109	JT.29109	26/497-7A	JD-79
T.29199	26/29199 T	26/486-15	JD-69
T.29200	26/29200 T	26/485-17	JD-69
T.29205	26/29205 T	26/486-16	JD-69,72
T.29210	JT.29210	26/508-2	JD-69,72
T.29216	JT.29216	26/501-8	JD-76
T.29217	JT.29217	26/501-10	JD-76
T.29394	JT.29394	26/349-8	JD-60
T.29444	JT.29444	26/380-3	JD-61
T.29445	JT.29445	26/381-5	JD-61
T.29451	JT.29451	26/386-1	JD-61
T.29452		26/387-4	JD-61
T.29453	JT.29453	26/387-1	JD-61
T.29647		26/217-12	JD-53
T.29931		26/682-9	JD-58
T.30015	26/30355 T	26/33-48	JD-10,11
T.30065	JT.30065	26/281-4	JD-57
T.30274	JT.30274	26/761-16	JD-90
T.30276		26/771-1	JD-93
T.30277		26/771-2	JD-93
T.30349	26/30349 T	26/416-4	JD-64,65
T.30355	26/30355 T	26/33-48	JD-10,11
T.30413	JT.30413	26/11-14A	JD-20
T.30521	JT.30521	26/686-8	JD-58
T.30522	JT.30522	26/686-9	JD-58
T.30687	JT.30687	26/397-1	JD-66
T.30755	JT.30755	26/299-8	JD-63
T.30791	JT.30791	26/258-10	JD-55
T.30803	JT.30803	26/303-23	JD-63
T.31133	26/33536 L	26/759-16	JD-91
T.31749	26/31749 T	26/474-3	JD-74

Wir vertreiben keine Originalteile. Die Nummern dienen lediglich als Beschreibung.

De onderdeelnummers zijn ter indicatie. Het betreft niet originele onderdelen.

VERGLEICHLISTE
VERGELIJKINGSLIJST

ORG.-NR. *OEM NUMMER*	ALTE -NR. *OUDE NR.*	BESTELL-NR. *BESTEL NR.*	SEITE *BLZ.*
T.32077	26/32077 T	26/700-14S	JD-89
T.32078	26/32078 T	26/703-7	JD-89
T.32144	JT.32144	26/440-13	JD-61
T.32146	JT.32146	26/726-1	JD-95
T.32196	26/32196 K	26/701-7	JD-89
T.32340	26/32340 T	26/35-46	JD-10,11,13
T.32343	26/32343 T	26/35-48	JD-10,11,13
T.32537	26/32537T	26/166-2	JD-37
T.34546	26/34546 T	26/477-12	JD-74
T.38049	JT.38049	26/381-6	JD-61
T.49189	26/49189 T	26/433-1	JD-66
T.58196	JT.58196	26/6638-1	JD-85
Z.44576	26/28520 L	26/951-5	JD-43

ORG.-NR. *OEM NUMMER*	ALTE -NR. *OUDE NR.*	BESTELL-NR. *BESTEL NR.*	SEITE *BLZ.*

Wir vertreiben keine Originalteile. Die Nummern dienen lediglich als Beschreibung.

De onderdeelnummers zijn ter indicatie. Het betreft niet originele onderdelen.

A leading worldwide brand in agricultural tractor parts and accessories since 1958.

Bepco-Tracpièces Group is your guarantee in quality, service and competitive pricing.

Quality is...

bepco

"THE RELIABLE SERVICE"

TRACPIECES

bepco tractor parts

TRACPIECES

PRODUCT NEWS-SHEET

PAGE : N°7501
DATE : 04/06

JOHN DEERE PARTS

Vitre de cabine - Cab glass - Kabinenscheiben - Kabineruiten - Cristal de cabina

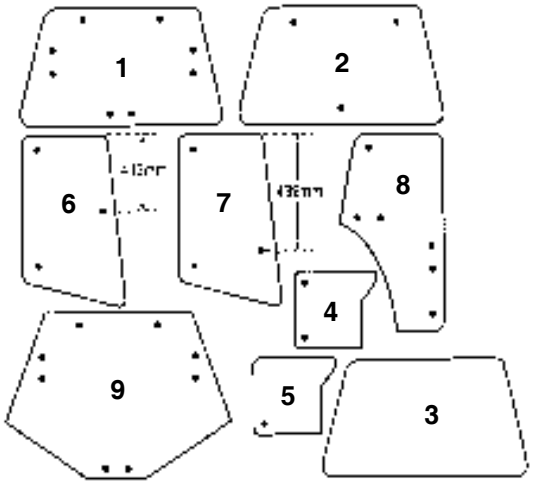

	Fig.	Parts N°	OEM	Pos.	Specification			
SERIE 6000 SERIES	1	**26/4004-7**	L78725	A	O-8H	1348x794x5	T	K/BLT
	2	**26/4000-59**	L78733	A	3H	1348x794x5		BLT
NEW	3	**26/4001-32**	L112972	A		1348x794x5		GR
	4	**26/4012-47**	L78534	B	R-2H	620x480x5		BLT
	5	**26/4012-63**	L114753	B	L-1H	620x480x5		
	4	**26/4012-46**	L78533	B	L-2H	620x480x5		
	5	**26/4012-64**	L114754	B	R-1H	620x480x5		
	6	**26/4047-52**	L78538	D	R-3H	760x433x5		
	7	**26/4047-70**	L113305	D	R-3H	760x433x5		
	6	**26/4047-51**	L78537	D	L-3H	760x433x5		
	7	**26/4047-71**	L113306	D	L-3H	760x433x5		
	8	**26/4038-10**	L77648	C	R-6H	1430x695x6		
	8	**26/4039-10**	L77647	C	L-6H	1430x695x6		
	9	**26/4072-60**	L78727	F	8H	1250x760x6		K/BLT

A = Pare-brise / Windscreen / Frontscheibe / Voorruit / Parabrisa
B = Avant bas / lower front / Vorne / Voorruit / Delantero inferior
C = Porte / Door / Türscheibe / Deur / Puerta
D = Latérale / Side / Seite / Zijkant / Lateral
F = Vitre arrière / Rear window / Hinten / Achteraan / Cristal trasero
1H = 1 Trou / 1 Hole / 1 Bohrung / 1 Gaat / 1 Agujero
2H = 2 Trous / 2 Holes / 2 Bohrungen / 2 Gaten / 2 Agujeros
3H = 3 Trous / 3 Holes / 3 Bohrungen / 3 Gaten / 3 Agujeros
6H = 6 Trous / 6 Holes / 6 Bohrungen / 6 Gaten / 6 Agujeros

8H = 8 Trous / 8 Holes / 8 Bohrungen / 8 Gaten / 8 Agujeros
O = Ouvrant / Opening / Öffnet / Schuifdak / Abatible
L = Gauche / Left/ Links / Links / Izquierdo
R = Droite / Right / Rechts / Rechts / Derecho
T = Tintée / Tinted / Getönt / Getint / Tintado
BLT = Visser / Bolt on / Fest / Vast / con tornillos / Fijo
GR = Avec joint / Glazing rubber / Dichtung / Ruitrubbers / Con perfile
K = Avec butoir caoutchouc / Knock on rubber / Mit Gummi Einlage / Rubber inzetring / Con goma

Les références des pièces sont indicatives.
Nos pièces ne sont pas d'origine.

Part numbers are quoted for reference purposes only.
Our parts and accessories are not original.

"THE RELIABLE SERVICE"

JOHN DEERE PARTS

Frein - Brake - Bremse - Remonderdeel - Freno

1
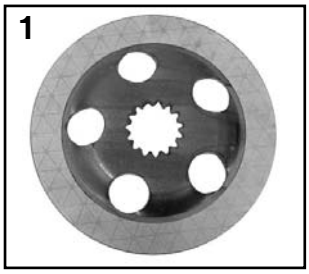

2
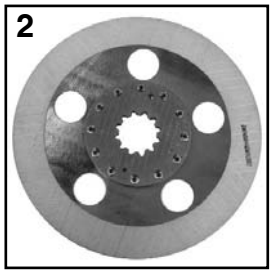

3

4
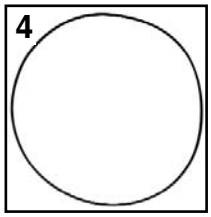

	Fig.	PART N°	OEM
3030, 3130	1	**26/422-24** Ø305mm 15Z TK.: 11mm	AL68095
840, 940, 1040, 1140, 1350, 1550, 1640, 1750, 1750V, 1840, 1850, 1850F, 1850V, 1950, 1950F, 1950N, 2040, 2250, 2250F, 2450, 2450F, 2650, 2650F, 2850	2	**26/422-25** Ø306mm 12Z TK.: 4,9mm	AL65872
6010, 6100(SE), 6101SE, 6110(SE), 6200(SE), 6205, 6210(SE), 6300(SE), 6310(SE), 6400(SE), 6410(SE), 6505, 6506, 6510(SE), 6600, 6610(SE)	2	**26/422-27** Ø313mm 14Z TK.: 4,9mm	AL111498 AL75434
6010, 6100(SE), 6101(SE), 6110(SE), 6200(SE), 6210(SE), 6300(SE), 6310(SE), 6400(SE), 6410(SE), 6506, 6510(SE), 6600, 6610(SE)	2	**26/422-28** Ø313mm 14Z TK.: 5,9mm	AL112982
3040, 3140, 3340, 3640, 3640S	3	**26/417-17** TK.: 50mm	L40395
840, 940, 1040, 1140, 1350, 1550, 1640, 1750, 1840, 1850, 1850F, 1950, 1950F, 1950N, 2040, 2040S, 2250, 2650, 2650F, 2650N, 2450, 2850	3	**26/417-18** TK.: 41mm	L63944 L60890
3050, 3150, 3350, 3650	3	**26/417-19** TK.: 48,5mm	L65164 L60889 L63946
1350, 1550, 1750, 1850, 1950, 1950N, 2250, 2450, 2650, 2650F, 2650N, 2850, 5200, 5300, 5400, 5400N, 5500, 5500N	4	**26/416-13**	L60888
3040, 3050, 3140, 3150, 3340, 3350, 3640, 3640S, 3650	4	**26/416-14**	L56245 L39941
1350, 1550, 1750, 1850, 1950, 1950N, 2250, 2450, 2650, 2650F, 2650N, 2850, 3040, 3050, 3140, 3150, 3340, 3350, 3640, 3640S, 3650, 5200, 5300, 5400, 5400N, 5500, 5500N, 6100(SE), 6101(SE), 6010, 6110(SE), 6200(SE), 6205, 6210(SE), 6300(SE), 6310(SE), 6400(SE),6410(SE), 6505, 6506, 6510(SE), 6600, 6610(SE)	4	**26/416-15**	L56246 L39942

JOHN DEERE PARTS

Attelage - Linkage - Dreipunktgestange
Hefstang - Enganche

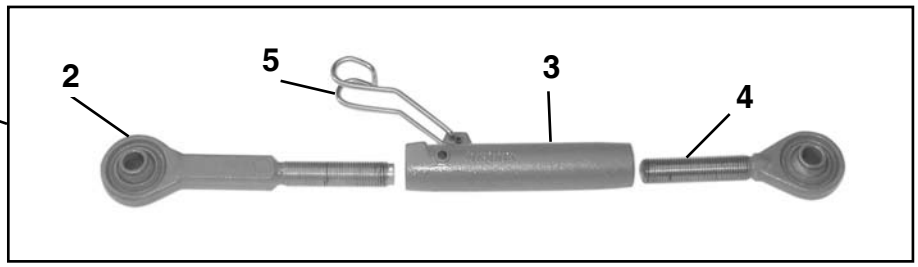

	Fig.	PART N°	OEM
6010, 6100, 6101, 6110, 6200, 6205, 6210, 6300, 6310, 6400, 6410, 6505, 6506, 6510(SE), 6600, 6610	1	**26/700-25**	AL78064
	2	**26/703-25**	AL78072
	3	**26/702-25**	L78791
	4	**26/701-25**	AL78068
	5	**26/702-26S**	L56746

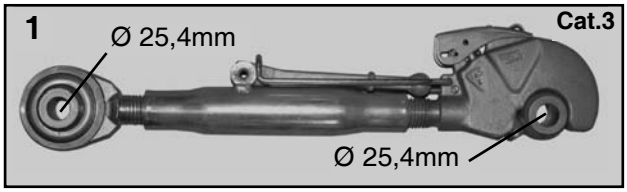

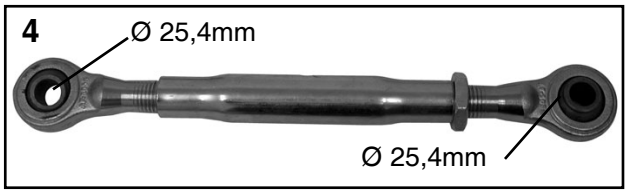

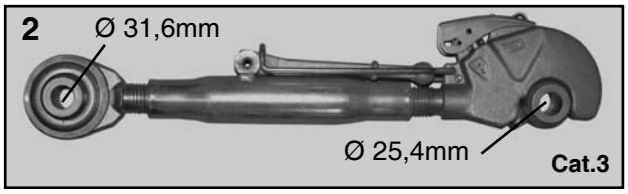

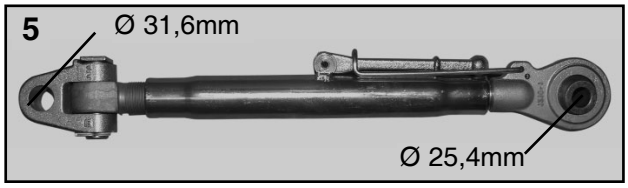

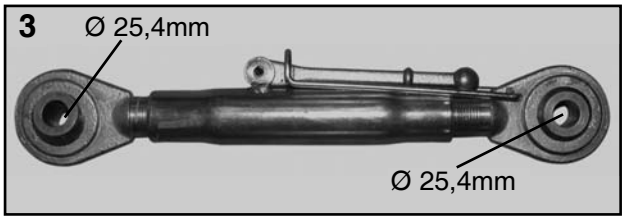

	Fig	Parts N°	Lg. Tube	Dim.	Thread
"6000" & "7000" Series	1	**26/700-27**	**L=295mm**	**535mm ➔ 810mm**	**M36**
	2	**26/700-28**	**L=370mm**	**635mm ➔ 910mm**	**M36**
	3	**26/700-29**	**L=290mm**	**490mm ➔ 570mm**	**M42**
"5000" Series	4	**26/700-30**	**L=295mm**	**545mm ➔ 795mm**	**M36**
"8000" Series	5	**26/700-31**	**L=440mm**	**710mm ➔ 995mm**	**M42**

Les références des pièces sont indicatives.
Nos pièces ne sont pas d'origine.

Part numbers are quoted for reference purposes only.
Our parts and accessories are not original.

bepco tractor parts

TRACPIECES

PRODUCT NEWS-SHEET

PAGE : N° 7453
DATE : 08/05

JOHN DEERE PARTS

Démarreurs avec réducteur - Starter motors with reducer - Anlasser mit Reduzierer - Startmotor met reductie - Motores de arranque con reductor

	Parts N°	OEM		A x B	Z	
3029, 4039, 4045D, 4239D, 4239T, 4276, 6059, 6068, 6329D, 6359D, 6359T, 2.9L PT, 4.5L PT	**62/930-197**	RE51725 RE52120 RE19737 RE49352	24V 4.0KW	2x105	Z10	220mm
4045D, 4045T, 6068D, 6068T, 6059D, 6059T, 2.9L PT, 4.5L PT, 6.8L PT 4400, 4500 1170	**62/930-198**	RE503093 RE504009 RE59010 RT7700040288 R116617 RE68783	12V 4,2KW Z10	3x127	Z10	205mm
Serie 6000 Power Tech 6.8L, 4.8L 4045DF270, 4045TF270	**62/930-190**	RE505744 RE507639 AL70852 AL81154	12V 4.2 KW	2x105	Z10	220mm
Séries 10, 20, 30, 40, 50 *Series*	**62/930-178**	AL11503 AL41247 AL62691 AL62773 AL78760 AL110503 AL110504	12 V 3 kW	2x105	Z10	195mm
	62/939-67	Lanceur Drive ass. Ritzel Bendix Piñon	10 dents - 38 can. 10 teeth - 38 spli. 10 Zäh. - 38 Nut. 10 tand. - 38 tand. 10 dient. - 38 est.			
	62/940-67	Relais Solinoid Solinoide Relais Starrelais				

Les références des pièces sont indicatives.
Nos pièces ne sont pas d'origine.

Part numbers are quoted for reference purposes only.
Our parts and accessories are not original.

JOHN DEERE PARTS

Rétroviseur - Mirror - Spiegel - Spiegel - Retrovisor

1

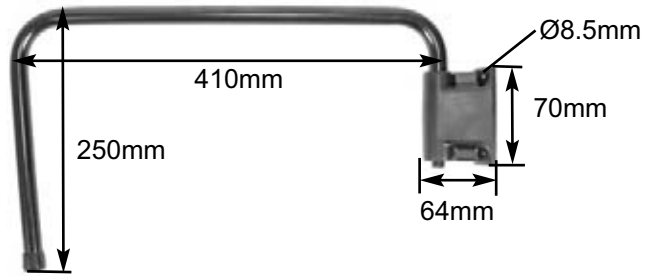

2

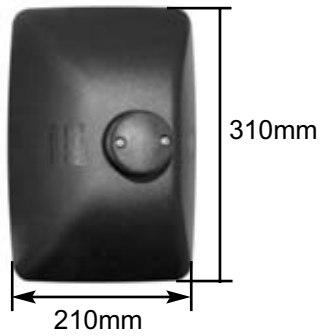

	Fig.	Part N°	OEM	
5620, 5720, 5820, 6010SE, 6020SE, 6110, 6100, 6100SE, 6110SE, 6120, 6120SE, 6200, 6200SE, 6210, 6210SE, 6220, 6220SE, 6300, 6300SE, 6310, 6310SE, 6320SE, 6400, 6405, 6410, 6400SE, 6410SE, 6420SE, 6506, 6510, 6510SE, 6520, 6520SE, 6600, 6605, 6610, 6610SE, 6620, 6620SE, 6800, 6810, 6820, 6900, 6910, 6910S, 6920, 6920S	1	**70/4172-32**	AL77485	LH
		70/4172-33	AL77486	RH
3200, 3215, 3220, 3400, 3415, 3420, 3800		**70/4172-32**	AL77485	LH
5620, 5720, 5820, 6010SE, 6020SE, 6110, 6100, 6100SE, 6110SE, 6120, 6120SE, 6200, 6200SE, 6210, 6210SE, 6220, 6220SE, 6300, 6300SE, 6310, 6310SE, 6320SE, 6400, 6405, 6410, 6400SE, 6410SE, 6420SE, 6506, 6510, 6510SE, 6520, 6520SE, 6600, 6605, 6610, 6610SE, 6620, 6620SE, 6800, 6810, 6820, 6900, 6910, 6910S, 6920, 6920S 3200, 3215, 3220, 3400, 3415, 3420, 3800	2	**70/4172-203** NEW	AL78021	

Les références des pièces sont indicatives.
Nos pièces ne sont pas d'origine.

Part numbers are quoted for reference purposes only.
Our parts and accessories are not original.

bepco tractor parts

TRACPIECES

PRODUCT NEWS-SHEET

PAGE : N°7384
DATE : 03/05

JOHN DEERE PARTS

Alternateur - Alternator - Drehstromlichmaschine - Wisselstroomdynamo - Alternador

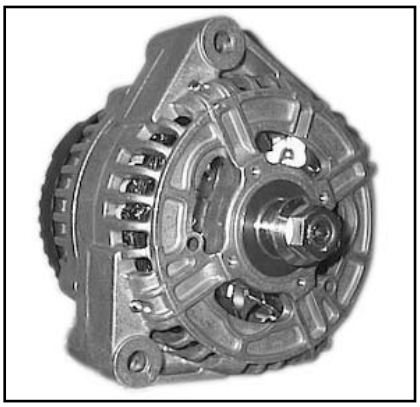

	Part N°	Oem	Remarque Observation Anmerkung Opmerking Observación
5620, 5720, 5820, 6010, 6010SE, 6020SE, 6110, 6110SE, 6120, 6120SE, 6210, 6210SE, 6220, 6220SE, 6310, 6310SE, 6320, 6320SE, 6410, 6410SE, 6420, 6420S, 6420SE, 6510, 6510SE, 6520, 6520SE, 6610, 6620, 6620SE, 6610SE, 6810, 6820, 6910, 6920, 6910S, 6920S, 7220, 7320, 7420, 7520 **N.A** 6120, 6110, 6205, 6210, 6220, 6310, 6310S, 6320, 6405, 6505, 6410, 6410S, 6420, 6510S, 6605,	**62/920-163**	AL114092 AL114093 AL111676	14V 120A

N.A = Amérique du nord / North America / Nordamerika / Noord-Amerika / América del norte

Les références des pièces sont indicatives.
Nos pièces ne sont pas d'origine.

Part numbers are quoted for reference purposes only.
Our parts and accessories are not original.

"THE RELIABLE SERVICE"

JOHN DEERE PARTS

Pont avant “ZF” - “ZF” front axle - Vorderachse ZF - Vooras ZF - Eje delantero ZF

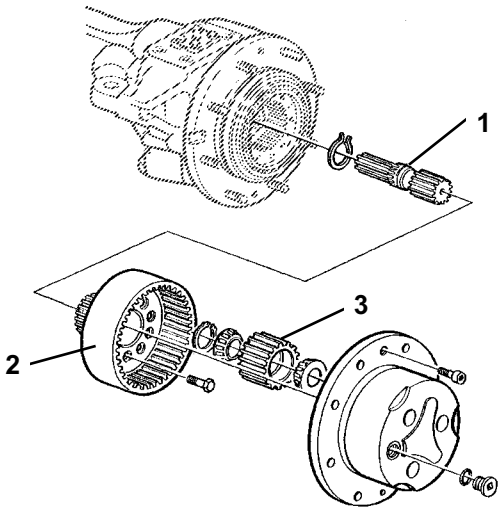

	ZF	Fig.	Parts N°	Oem
6100, 6200, 6200NA (⇨124984)	APL2025	1	**26/6406-24**	L100167
		2	**26/6430-21**	L100166
		3	**26/6431-19**	L79728
6100, 6200, 6200 NA (124985⇨) 6010, 6010SE, 6020, 6020SE, 6100SE, 6110, 6110NA, 6110SE, 6120, 6120NA, 6120SE, 6200SE, 6205, 6210, 6210NA, 6210SE, 6215, 6215NA, 6220, 6220NA, 6220SE, 6300SE, 6310, 6310SE, 6315NA, 6320SE, 6400SE, 6405NA, 6410, 6410SE, 6420SE, 6515 3200, 3215, 3220 (Pont arrière / Rear axle / Hinten Welle / As achter / Puente trasero)		1	**26/6406-25**	L110236
		2	**26/6430-22**	L110235
		3	**26/6431-20**	L110237
6300, 6300NA, 6400, 6400NA (⇨124984)	APL2035	1	**26/6406-21**	L79727
6300, 6300NA, 6310, 6310NA, 6310S NA, 6400, 6400NA, 6405NA, 6410, 6410NA, 6410S NA, 6500NA, 6510S NA, 6403NA, 6603NA 6010, 6110, 6210, 6010SE, 6020, 6020SE, 6110SE, 6120, 6120SE, 6210SE, 6220, 6220SE, 6310SE, 6320, 6320SE, 6410SE, 6420, 6420SE (Vigneron / Narrow tractor / Weinbautraktor / Smalspoor tractor / Tractor estrecho) 3400, 3415, 3800 (Pont arrière / Rear axle / Hinten Welle / As achter / Puente trasero) 3200, 3215, 3220, 3415, 3420 (Pont avant / Front axle / Vorne Welle / As Voorruit / Puente delantero)		2	**26/6430-19**	L79729

NA = Amérique du nord/North America/Nordamerika/Noord-Amerika/América del norte

Les références des pièces sont indicatives.
Nos pièces ne sont pas d’origine.

Part numbers are quoted for reference purposes only.
Our parts and accessories are not original.

Pont avant “ZF” - “ZF” front axle - Vorderachse ZF - Vooras ZF - Eje delantero ZF

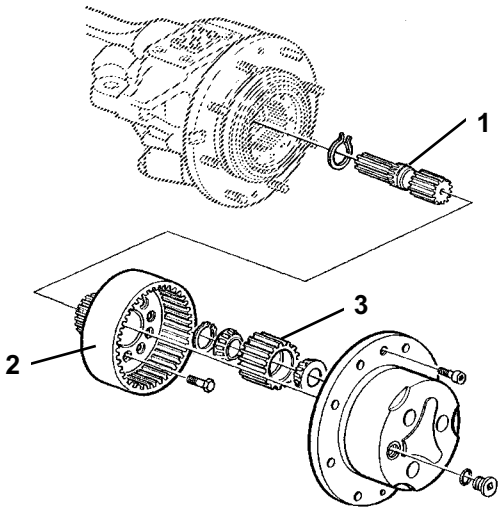

	ZF	Fig.	Parts N°	Oem
6300, 6300NA, 6400, 6400NA, 6500NA (124985⇨) 6310, 6310NA, 6310S NA, 6403NA, 6405NA, 6410, 6410NA, 6410S NA, 6510S NA, 6603NA 6010, 6010SE, 6020, 6020SE, 6110, 6110SE, 6120, 6120SE, 6210, 6210SE, 6220, 6220SE, 6310SE, 6320, 6320SE, 6410SE, 6420, 6420SE (Vigneron / Narrow tractor / Weinbautraktor / Smalspoor tractor / Tractor estrecho) 3400, 3415, 3420, 3800 (Pont arrière / Rear axle / Hinten Welle / As achter / Puente trasero) 3200, 3215, 3220 (Pont avant / Front axle / Vorne Welle / As Voorruit / Puente delantero)	APL2035	1	**26/6406-22**	L110240
		3	**26/6431-17**	L100241 Except serie 3000
6505, 6506, 6510, 6510SE, 6520, 6600, 6605, 6610, 6610SE, 6620, 6800, 6810, 7405, 7500 7210, 7410 (052869⇨)	APL2045	1	**26/6406-23**	L101650
6505, 6506, 6510, 6510SE, 6515, 6520, 6520SE, 6600, 6605NA, 6610, 6610SE, 6615, 6620, 6715, 6800, 6810, 6820, 7220, 7320, 7405, 7500 7210, 7410 (052869⇨) 3400, 3415, 3420 3800 (Pont avant / Front axle / Vorne Welle / As Voorruit / Puente delantero)		2	**26/6430-20**	L101724
6506, 6600, 6800, 7500, 7405 6510, 6510SE, 6605, 6610, 6610SE, 6810 (⇨032313)		3	**26/6431-18**	L101725

NA = Amérique du nord/North America/Nordamerika/Noord-Amerika/América del norte

bepco tractor parts

TRACPIECES

PRODUCT NEWS-SHEET

PAGE : N°7365
DATE : 12/04

JOHN DEERE PARTS

Filtration - Filters - Filters - Filter - Filtros

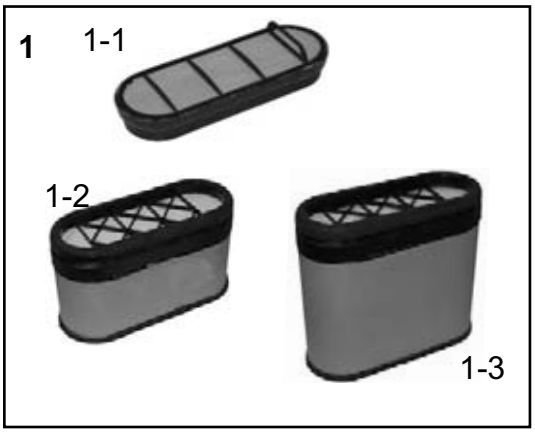

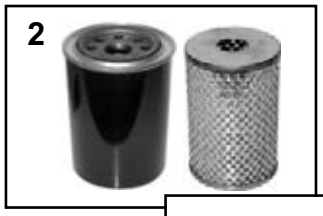

	1		2	3	4	5
	Air / Air / Luftfilter Luchtfilter / Aire		Huile Oil Öl Olie Aceite	Combustible Fuel Kraftstoff Brandstof Combustible	Hydraulique Hydraulic Hydraulik Hydrauliek Hidráulico	Filtre de cabine Cab filter Kabineluftfilter Kabineluchtfilter Filtro aire de cabina
	Ext. Out. Aussen Buiten Exterior	Int. Inn. Innen Binnen Interior				
Serie 6000						
6100, 6100SE, 6200, 6200SE, 6300, 6300SE, 6400, 6400SE	**60/161-32** (AL78223)	**60/162-32** (AL78224) (15)	**60/97-7** (T19044)	**60/111-26** (RE53400, RE62419) **60/111-85** (RE64449, RE62418)	**60/641-247** (AL156625, AL77061) (2) **60/641-29** (RE34958 AL118036, AL151235) (34)	**60/4200-240** (AL119096, AL111748, AL115625) (16)
6010, 6010SE, 6110, 6110SE, 6210, 6210SE, 6310, 6310SE, 6410, 6410SE			**60/97-85** (RE59754)	**60/111-26** (RE53400, RE62419) **60/111-85** (RE64449, RE62418) **60/111-87** (RE517181) (4)	**60/641-247** (AL156625 AL77061) (2) **60/641-29** (RE34958, AL118036, AL151235) (35) **60/641-30** (AL113475, AL112922, AL112936) **60/240-108** AL118321 Only 6410 (23)	

Les références des pièces sont indicatives.
Nos pièces ne sont pas d'origine.

Part numbers are quoted for reference purposes only.
Our parts and accessories are not original.

"THE RELIABLE SERVICE"

JOHN DEERE PARTS

	1		2	3	4	5
	Air / Air / Luftfilter Luchtfilter / Aire		Huile Oil Öl Olie Aceite	Combustible Fuel Kraftstoff Brandstof Combustible	Hydraulique Hydraulic Hydraulik Hydrauliek Hidráulico	Filtre de cabine Cab filter Kabineluftfilter Kabineluchtfilter Filtro aire de cabina
	Ext. Out. Aussen Buiten Exterior	Int. Inn. Innen Binnen Interior				
6020, 6120, 6220, 6320, 6420, 6420S, 6520, 6620	**60/161-177** (AL150288) 1-1 **60/161-178** (AL119839) 1-2 **60/161-179** (AL150285) 6520, 6620, 6520SE, 6620SE only 1-3		**60/97-88** (RE507522, RE504836, R502513)	**60/111-26** (RE53400, RE62419) **60/111-86** (RE509031) (36) **60/111-87** (RE517181, RE509208) (4) **60/111-97** (AL153517, RE201034) (27) **60/111-240** (RE509032) Only 6520, 6620 (5)	**60/240-107** (AL156624, RE558001) (2) Lght 113.5 **60/240-108** (AL118321) (23) **60/641-29** (AL118036, RE34958) (38) **60/641-30** (AL113475, AL112922, AL112936) ⇨366729 (39) **60/641-31** (AL160771) 366730⇨ (23) **60/641-247** (AL156625, AL77061) (2) Lght 151.6	**60/4200-240** (AL119096, AL111748, AL115625) except 6020 (16) **60/4200-241** (AL119095) except 6020 (18)
6020SE, 6120SE, 6220SE, 6320SE, 6420SE, 6520SE, 6620SE				**60/111-26** (RE53400, RE62419) **60/111-87** (RE517181, RE509208) (4) **60/111-86** (RE509031) (36)	**60/641-247** (AL156625, AL77061) (2) Lght 151.6 **60/641-29** (AL118036, RE34958) (38)	**60/4200-240** (AL119096, AL111748, AL115625) (16)
6205, 6505	**60/161-32** (AL78223)	**60/162-32** (AL78224)	**60/97-85** (RE59754)	**60/111-26** (RE53400, RE62419) **60/111-85** (RE64449, RE62418)	**60/641-247** (AL156625, AL77061) (2) **60/641-30** (AL113475, AL112922, AL112936 (1)	
6215, 6515	**60/161-177** (AL150288) 1-1 **60/161-178** (AL119839) 1-2 **60/161-179** (AL150285) 6515 only 1-3		**60/97-88** (RE507522, RE504836, R502513)		**60/641-30** (AL113475, AL112922, AL112936) ⇨366729 (1) **60/641-31** (AL160771) 366730⇨ (1) **60/641-247** (AL156625 ,AL77061) (2) Lght 151.6	
6405	**60/161-240** (DQ24941)	**60/162-240** (DQ24942)	**60/97-85** (RE59754)	**60/111-245** (DQ24057)	**60/641-247** (AL156625, AL77061) (2) Lght 151.6 **60/240-107** (AL156624, RE558001) (2) Lght 113.5	**60/4200-240** (AL119096, AL111748, AL115625) (16)

Les références des pièces sont indicatives.
Nos pièces ne sont pas d'origine.

Part numbers are quoted for reference purposes only.
Our parts and accessories are not original.

JOHN DEERE PARTS

	1		2	3	4	5
	Air / Air / Luftfilter Luchtfilter / Aire		Huile Oil Öl Olie Aceite	Combustible Fuel Kraftstoff Brandstof Combustible	Hydraulique Hydraulic Hydraulik Hydrauliek Hidráulico	Filtre de cabine Cab filter Kabineluftfilter Kabineluchtfilter Filtro aire de cabina
	Ext. Out. Aussen Buiten Exterior	Int. Inn. Innen Binnen Interior				
6405 (North American)	**60/161-32** (AL78223)	**60/162-32** (AL78224)	**60/97-85** (RE59754)	**60/111-85** (RE64449, RE62418) **60/111-26** (RE53400, RE62419)	**60/641-247** (AL156625, AL77061) (2) Lght 151.6 **60/240-107** (AL156624, RE558001) (2) Lght 113.5 **60/641-30** (AL113475, AL112922, AL112936) 256925⇨ (1)	**60/4200-240** (AL119096, AL111748, AL115625) (16)
6506, 6600, 6800, 6900	**60/161-34** (AL78869)	**60/162-34** (AL78870)	**60/97-7** (T19044)	**60/111-85** (RE64449, RE62418) **60/111-26** (RE53400, RE62419)	**60/641-247** (AL156625 AL77061) (2) Lght 151.6 **60/641-29** (AL118036, RE34958) (34)	
6510, 6610			**60/97-85** (RE59754)	**60/111-26** (RE53400, RE62419) **60/111-85** (RE64449, RE62418) **60/111-87** (RE517181) (4)	**60/641-247** (AL156625 AL77061) (2)Lght 151.6 (40) **60/641-29** (AL118036, RE34958) (35) **60/641-30** (AL113475, AL112922, AL112936) 256925⇨ (1) **60/240-108** (AL118321) Only 6610 (20) **60/240-107** (AL156624, RE558001) (2) Lght 113.5	**60/4200-240** (AL119096, AL111748, AL115625) (16) **60/4200-242** (AL158985, AL158991) (17) **60/4200-243** (AL71259) (18)
6510SE, 6610SE					**60/641-247** (AL156625 AL77061) (2)Lght 151.6 **60/240-107** (AL156624, RE558001) (2) Lght 113.5 **60/641-30** (AL113475, AL112922, AL112936) 256925⇨ (1)	**60/4200-240** (AL119096, AL111748, AL115625) (16)
6605	**60/161-241** (DQ46907)	**60/162-241** (DQ46908)		**60/111-85** (RE64449, RE62418) **60/111-26** (RE53400, RE62419)	**60/641-247** (AL156625 AL77061) (2)Lght 151.6 **60/641-29** (AL118036, RE34958) 20781⇨	

Les références des pièces sont indicatives.
Nos pièces ne sont pas d'origine.

Part numbers are quoted for reference purposes only.
Our parts and accessories are not original.

JOHN DEERE PARTS

	1		2	3	4	5
	Air / Air / Luftfilter Luchtfilter / Aire		Huile Oil Öl Olie Aceite	Combustible Fuel Kraftstoff Brandstof Combustible	Hydraulique Hydraulic Hydraulik Hydrauliek Hidráulico	Filtre de cabine Cab filter Kabineluftfilter Kabineluchtfilter Filtro aire de cabina
	Ext. Out. Aussen Buiten Exterior	Int. Inn. Innen Binnen Interior				
6810, 6910, 6910S	**60/161-34** (AL78869)	**60/162-34** (AL78870)	**60/97-85** (RE59754)	**60/111-85** (RE64449, RE62418) **60/111-26** (RE53400, RE62419) **60/111-87** (RE517181) (4)	**60/641-247** (AL156625 AL77061) (2)Lght 151.6 **60/641-29** (AL118036, RE34958) (34) **60/240-108** (AL118321) (23) **60/240-107** (AL156624, RE558001) (2) Lght 113.5 Only 6910, 6910s	**60/4200-240** (AL119096, AL111748, AL115625) (16) **60/4200-242** (AL158985, AL158991) (17)
6820, 6920, 6920S	**60/161-177** (AL150288) 1-1 **60/161-179** (AL150285) 1-3		**60/97-88** (RE507522, RE504836, R502513)	**60/111-85** (RE64449, RE62418) **60/111-26** (RE53400, RE62419) **60/111-240** (RE509032) (5)	**60/641-247** (AL156625 AL77061) (2)Lght 151.6 **60/641-29** (AL118036, RE34958) (1) **60/240-108** (AL118321) (23) **60/240-107** (AL156624, RE558001) (2) Lght 113.5	**60/4200-240** (AL119096, AL111748, AL115625) (16) **60/4200-241** (AL119095) (18)
Serie 7000						
7020	**60/161-242** (AR54404)	**60/162-242** (AR61988)	**60/97-20** (AR43634)	**60/111-12** (AR50041)	**60/240-2** (AR75603) (2)	**60/4200-244** (AR61903, RE12793) (18) **60/4200-245** (RE67830) (21)
7200	**60/161-32** (AL78223)	**60/162-32** (AL78224)	**60/97-7** (T19044)	**60/111-26** (RE53400, RE62419)	**60/240-107** (AL156624, RE55801) (19) **60/641-247** (AL156625 AL77061) (20) **60/641-10** (RE39527) (1)	**60/4200-260** (RE24619) (18) **60/4200-252** (RE67829) (22) **60/4200-247** (RE199681) (17) **60/4200-246** (RE48882) (47) **60/4200-248** (RE151778) (22) **60/4200-249** (RE201745) (17)

Les références des pièces sont indicatives.
Nos pièces ne sont pas d'origine.

Part numbers are quoted for reference purposes only.
Our parts and accessories are not original.

JOHN DEERE PARTS

	1		2	3	4	5
	Air / Air / Luftfilter Luchtfilter / Aire		Huile Oil Öl Olie Aceite	Combustible Fuel Kraftstoff Brandstof Combustible	Hydraulique Hydraulic Hydraulik Hydrauliek Hidráulico	Filtre de cabine Cab filter Kabineluftfilter Kabineluchtfilter Filtro aire de cabina
	Ext. Out. Aussen Buiten Exterior	Int. Inn. Innen Binnen Interior				
7210, 7410, 7510	**60/161-34** (AL78869)	**60/162-34** (AL78870)	**60/97-7** (T19044) (5) **60/97-85** (RE59754) (42)	**60/111-85** (RE64449, RE62418) **60/111-26** (RE53400, RE62419)	**60/641-247** (AL156625 AL77061) (20) **60/240-107** (AL156624, RE55801) except:7510 (19) **60/641-10** (RE39527) (1)	**60/4200-260** (RE24619) (18) **60/4200-252** (RE67829) (22) **60/4200-246** (RE48882) (47) **60/4200-250** (RE71211) (48)
7220	**60/161-177** (AL150288) 1-1 **60/161-179** (AL150285) 1-3		**60/97-88** (RE504836, RE507522)	**60/111-85** (RE64449, RE62418) **60/111-97** (AL153517) (27)	**60/641-247** (AL156625 AL77061) (2)Lght 151.6 **60/641-29** (AL118036, RE34958) (1)	**60/4200-240** (AL119096, AL111748, AL115625) (16) **60/4200-251** (L116025) (49)
7320				**60/111-26** (RE62419, RE53400) **60/111-97** (AL153517) (27)	**60/641-247** (AL156625 AL77061) (2)Lght 151.6 **60/641-29** (AL118036, RE34958) (1) **60/641-31** (AL160771) 001594⇨	
7400	**60/161-32** (AL78869)	**60/162-32** (AL78870)	**60/97-7** (T19044)	**60/111-26** (RE62419, RE53400)	**60/240-107** (AL156624, RE55801) (19) **60/641-10** (RE39527) (1) **60/641-247** (AL156625 AL77061) (20)	**60/4200-260** (RE24619) (18) **60/4200-252** (RE67829) (22) **60/4200-247** (RE199681) (17) **60/4200-246** (RE48882) (47) **60/4200-248** (RE151778) (22) **60/4200-249** (RE201745) (17)

Les références des pièces sont indicatives.
Nos pièces ne sont pas d'origine.

Part numbers are quoted for reference purposes only.
Our parts and accessories are not original.

"THE RELIABLE SERVICE"

JOHN DEERE PARTS

	1		2	3	4	5
	Air / Air / Luftfilter Luchtfilter / Aire		Huile Oil Öl Olie Aceite	Combustible Fuel Kraftstoff Brandstof Combustible	Hydraulique Hydraulic Hydraulik Hydrauliek Hidráulico	Filtre de cabine Cab filter Kabineluftfilter Kabineluchtfilter Filtro aire de cabina
	Ext. Out. Aussen Buiten Exterior	Int. Inn. Innen Binnen Interior				
7420, 7520	**60/161-177** (AL150288) 1-1 **60/161-179** (AL150285) 1-3		**60/97-88** (RE504836, RE507522)	**60/111-26** (RE62419, RE53400) **60/111-97** (AL153517) (27)	**60/240-107** (AL156624, RE55801) Except 7420 (19) **60/240-108** (AL118321) ⇨001525 **60/641-29** (AL118036, RE34958) (1) **60/641-31** (AL160771) (41) **60/641-247** (AL156625 AL77061) Except 7520 (20)	**60/4200-240** (AL119096, AL111748, AL115625) (16) **60/4200-251** (L116025) (49)
7505	**60/161-241** (DQ46907)	**60/162-241** (DQ46908)	**60/97-85** (RE59754)	**60/111-26** (RE62419, RE53400) **60/111-245** (DQ24057) (45)	**60/240-107** (AL156624, RE55801) (2) **60/641-10** (RE39527) (1)	**60/4200-241** (AL119095) (18)
7600	**60/161-30** (RE34962 RE67124) ou / or / oder / of / ó **60/161-34** (AL78869)	**60/162-30** (RE34963) ou / or / oder / of / ó **60/162-34** (AL78870)	**60/97-7** (T19044)	**60/111-26** (RE62419, RE53400)	**60/625-240** (AR103220) (27) **60/641-10** (RE39527) 2x (20)	**60/4200-260** (RE24619) (18) **60/4200-252** (RE67829) (22) **60/4200-247** (RE199681) (17) **60/4200-246** (RE48882) (47) **60/4200-248** (RE151778) (22) **60/4200-249** (RE201745) (17)

Les références des pièces sont indicatives.
Nos pièces ne sont pas d'origine.

Part numbers are quoted for reference purposes only.
Our parts and accessories are not original.

JOHN DEERE PARTS

	1		2	3	4	5
	Air / Air / Luftfilter Luchtfilter / Aire		Huile Oil Öl Olie Aceite	Combustible Fuel Kraftstoff Brandstof Combustible	Hydraulique Hydraulic Hydraulik Hydrauliek Hidráulico	Filtre de cabine Cab filter Kabineluftfilter Kabineluchtfilter Filtro aire de cabina
	Ext. Out. Aussen Buiten Exterior	Int. Inn. Innen Binnen Interior				
7610	**60/161-30** (RE34962 RE67124)	**60/162-30** (RE34963)	**60/97-7** (T19044) (33) **60/97-85** (RE59754) (42)	**60/111-26** (RE62419, RE53400)	**60/625-240** (AR103220) (27) **60/641-10** (RE39527) 2x (20)	**60/4200-260** (RE24619) (18) **60/4200-252** (RE67829) (22) **60/4200-247** (RE199681) Only 7700 (17) **60/4200-246** (RE48882) (47) **60/4200-248** (RE151778) (22) **60/4200-249** (RE201745) (17)
7700	**60/161-36** (RE34966 RE65880) ou / or / oder / of / ó **60/161-34** (AL78869)	**60/162-36** (RE34967) ou / or / oder / of / ó **60/162-34** (AL78870)	**60/97-17** (AR101278, RE46380, RE57394)		**60/625-240** (AR103220) (27) **60/641-10** (RE39527) (20)	
7710, 7810	**60/161-36** (RE34966, RE65880)	**60/162-36** (RE34967)	**60/97-17** (AR101278, RE46380, RE57394) ⇨089999 (42) **60/97-241** (RE509672) 090000⇨ (42)	**60/111-27** (AR86745) ⇨089999 (46)	**60/641-10** (RE39527) (20) **60/641-240** (RE161181) (41)	
7720 (North american)	**60/161-243** (RE196945) **60/161-244** (RE181915)		**60/97-88** (RE504836, RE507522)	**60/111-240** (RE509032) (5) **60/111-249** (RE517180) (4)	**60/641-241** (RE205726) (2) (20) **60/641-240** (RE161181) (2) (41) **60/641-242** (RE198381) (1) (20)	**60/4200-253** (RE187966) (49) **60/4200-260** (RE24619) (18)

Les références des pièces sont indicatives.
Nos pièces ne sont pas d'origine.

Part numbers are quoted for reference purposes only.
Our parts and accessories are not original.

JOHN DEERE PARTS

	1		2	3	4	5
	Air / Air / Luftfilter Luchtfilter / Aire		Huile Oil Öl Olie Aceite	Combustible Fuel Kraftstoff Brandstof Combustible	Hydraulique Hydraulic Hydraulik Hydrauliek Hidráulico	Filtre de cabine Cab filter Kabineluftfilter Kabineluchtfilter Filtro aire de cabina
	Ext. Out. Aussen Buiten Exterior	Int. Inn. Innen Binnen Interior				
7800	**60/161-36** (RE34966 RE65880) ou / or / oder / of / ó **60/161-34** (AL78869)	**60/162-36** (RE34967) ou / or / oder / of / ó **60/162-34** (AL78870)	**60/97-17** (AR101278, RE46380, RE57394)	**60/111-29** (AR86755) **60/111-27** (AR86745)	**60/625-240** (AR103220) (27) **60/641-10** (RE39527) (20)	**60/4200-260** (RE24619) (18) **60/4200-252** (RE67829) (22) **60/4200-247** (RE199681) (17) **60/4200-246** (RE48882) (47) **60/4200-248** (RE151778) (22) **60/4200-249** (RE201745) (17)
7820, 7920 (North american)	**60/161-243** (RE196945) **60/161-244** (RE181915)		**60/97-88** (RE504836, RE507522) Except 7920 (42) 6.8L **60/97-242** (RE505743) (42) **60/97-241** (RE509672) (42) 8.1L	**60/111-250** (RE522372) (8.1L) **60/111-240** (RE509032) (5) **60/111-249** (RE517180) (4) **60/111-251** (RE507542) Except 7920 (5) **60/111-252** (RE522688) 232463⇨ (24) **60/111-253** (RE522687) 232463⇨ (25)	**60/641-241** (RE205726) Except 7920 (2) (20) **60/641-240** (RE161181) (2) (41) **60/641-242** (RE198381) Except 7920 (1) (20)	**60/4200-253** (RE187966) (49) **60/4200-260** (RE24619) (18)

Les références des pièces sont indicatives.
Nos pièces ne sont pas d'origine.

Part numbers are quoted for reference purposes only.
Our parts and accessories are not original.

JOHN DEERE PARTS

	1		2	3	4	5
	Air / Air / Luftfilter Luchtfilter / Aire		Huile Oil Öl Olie Aceite	Combustible Fuel Kraftstoff Brandstof Combustible	Hydraulique Hydraulic Hydraulik Hydrauliek Hidráulico	Filtre de cabine Cab filter Kabineluftfilter Kabineluchtfilter Filtro aire de cabina
	Ext. Out. Aussen Buiten Exterior	Int. Inn. Innen Binnen Interior				
Serie 8000						
8100, 8110, 8200, 8210, 8300, 8310, 8400, 8410	**60/161-151** (RE51629)	**60/162-151** (RE51630)	**60/97-17** (AR101278, RE46380, RE57394)	**60/111-27** (AR86745) + **60/111-29** (AR86755) (26)	**60/625-240** (AR103220) Except 8400, 8410 (27) **60/641-16** (RE51797) (1) **60/641-243** (RE152658, RE174130) Only 8110, 8210, 8310, 8410 (1)	**60/4200-254** (R119168) (18) **60/4200-255** (RE67828) (22) **60/4200-256** (RE219782) (18) **60/4200-257** (RE165044) Only 8110, 8210, 8310, 8410 (49)
8120, 8220, 8320, 8420, 8520 (North american)	**60/161-245** (RE164839)	**60/162-243** (RE172447)	**60/97-241** (RE509672)	**60/111-252** (RE522688) 232463⇨ (24) **60/111-253** (RE522687) 232463⇨ (25)	**60/625-240** (AR103220) only 8420 (27)(28) **60/641-243** (RE152658, RE174130) (1)	**60/4200-253** (RE187966) (49) **60/4200-260** (RE24619) (18) **60/4200-252** (RE67829) (22)
8430	**60/161-152** (9677, AR70106)	**60/162-152** (9678, AR70107)	**60/97-20** (AR43634)	**60/111-12** (AR50041) + **60/111-29** (AR86755) (26)	**60/240-2** (AR75603) ⇨005625 (2) **60/240-3** (AR94510, AR98098) 005626⇨ (2)	**60/4200-244** (AR61903, RE12793) (18) **60/4200-245** (RE67830) (22)
8440, 8640	**60/161-150** (AR80652) ou / or / oder / of / ó **60/161-152** (9677, AR70106)	**60/162-150** (AR80653) ou / or / oder / of / ó **60/162-152** (9678, AR70107)	**60/97-20** (AR43634) (8640) ⇨04123 (42) **60/97-17** (RE57394) (42) **60/97-243** (RE21748, AR98330) Only 8640 (29)		**60/240-3** (AR94510, AR98098) (2)	
8630			**60/97-20** (AR43634) ⇨040123 (42) **60/97-17** (RE57394) 040124⇨ (42) **60/97-243** (RE21748, AR98330) (29)	**60/111-27** (AR86745, RE57073)	**60/240-2** (AR75603) ⇨007636 (2) **60/240-3** (AR94510, AR98098) 007637⇨ (2)	

Les références des pièces sont indicatives.
Nos pièces ne sont pas d'origine.

Part numbers are quoted for reference purposes only.
Our parts and accessories are not original.

"THE RELIABLE SERVICE"

JOHN DEERE PARTS

	1		2	3	4	5
	Air / Air / Luftfilter Luchtfilter / Aire		Huile Oil Öl Olie Aceite	Combustible Fuel Kraftstoff Brandstof Combustible	Hydraulique Hydraulic Hydraulik Hydrauliek Hidráulico	Filtre de cabine Cab filter Kabineluftfilter Kabineluchtfilter Filtro aire de cabina
	Ext. Out. Aussen Buiten Exterior	Int. Inn. Innen Binnen Interior				
8450, 8650, 8850	**60/161-152** (9677, AR70106) **60/161-246** (AR95758) Only 8850	**60/162-152** (9678, AR70107) **60/162-244** (AR95759) Only 8850	**60/97-17** (AR101278, RE46380, RE57394) (42) **60/97-243** (RE21748, AR98330) Only 8650 (29)	**60/111-27** (AR86745, RE57073)	**60/240-240** (AR99661, AR99406, RE27916) (2)	**60/4200-244** (AR61903, RE12793) (18) **60/4200-245** (RE67830) (22)
8560 (North american)	**60/161-152** (9677, AR70106)	**60/162-152** (9678, AR70107)	**60/97-17** (AR101278, RE46380, RE57394) (42)	**60/111-27** (AR86745, RE57073)	**60/641-244** (RE38965) (1) (30) (31) **60/641-245** (RE38987) ⇨001623 (2) **60/641-246** (RE43231, AT112393) 001624⇨ (1) (30) (31)	**60/4200-260** (RE24619) (18) **60/4200-252** (RE67829) (22)
8570					**60/641-244** (RE38965) (1) (30) (31) **60/641-246** (RE43231, AT112393) (1) (30) (31)	

Les références des pièces sont indicatives.
Nos pièces ne sont pas d'origine.

Part numbers are quoted for reference purposes only.
Our parts and accessories are not original.

JOHN DEERE PARTS

	1		2	3	4	5
	Air / Air / Luftfilter Luchtfilter / Aire		Huile Oil Öl Olie Aceite	Combustible Fuel Kraftstoff Brandstof Combustible	Hydraulique Hydraulic Hydraulik Hydrauliek Hidráulico	Filtre de cabine Cab filter Kabineluftfilter Kabineluchtfilter Filtro aire de cabina
	Ext. Out. Aussen Buiten Exterior	Int. Inn. Innen Binnen Interior				
8760, 8960 (North american)	**60/161-246** (AR95758)	**60/162-244** (AR95759)	**60/97-243** (RE21748, AR98330) Only 8760 (29) **60/97-245** (RE42051) ⇨002527 Only 8960 (29) **60/156-3** (RE42052) Only8960 (32) **60/97-246** (RE21058) Only 8760 (42) Only 8760 (43) Only 8960 (29) ⇨002527	**60/111-27** (AR86745, RE57073) **60/111-254** (RE160384, RE42050) only 8960 (26)	**60/641-244** (RE38965) (1) (30) (31) **60/641-245** (RE38987) ⇨002481 (8760) ⇨001690 (8960) (2) **60/641-246** (RE43231, AT112393) 002482⇨ (8760) 001691⇨ (8960) (1) (30) (31)	**60/4200-260** (RE24619) (18) **60/4200-252** (RE67829) (22)
8770, 8870, 8970	**60/161-246** (AR95758)	**60/162-244** (AR95759)	**60/156-3** (RE42052) Only 8970 (32)	**60/111-27** (AR86745, RE57073) **60/111-255** (AR94650) (32) **60/111-254** (RE160384, RE42050) only 8970 (26)	**60/641-244** (RE38965) (1) (30) (31) **60/641-246** (RE43231, AT112393) (1) (30) (31)	**60/4200-260** (RE24619) (18) **60/4200-252** (RE67829) (22)

	1		2	3	4	5
	Air / Air / Luftfilter Luchtfilter / Aire		Huile Oil Öl Olie Aceite	Combustible Fuel Kraftstoff Brandstof Combustible	Hydraulique Hydraulic Hydraulik Hydrauliek Hidráulico	Filtre de cabine Cab filter Kabineluftfilter Kabineluchtfilter Filtro aire de cabina
	Ext. Out. Aussen Buiten Exterior	Int. Inn. Innen Binnen Interior				
Téléscopique / Telescopic handler / Teleskoplader / Verreikers / Carretillas elevadora telescópica						
3200, 3400	**60/161-247** (AZ55542)	**60/162-154** (AZ55541)	**60/97-85** (RE59754)	**60/111-85** (RE62418) **60/111-26** (RE62419)	**60/641-30** (AL113475, AL112922, AL112936) (2)	**60/4200-258** (Z70719) **60/4200-259** (Z73971)
3215, 3220, 3415, 3420	**60/161-248** (AZ59702)	**60/162-121** (AZ59703)	**60/97-88** (RE504836)	**60/111-87** (RE517181) (4) **60/111-86** (RE509031) (5)		
3800				**60/111-87** (RE517181) 203117⇨ (4) **60/111-86** (RE509031) 203117⇨ (5) **60/111-26** (RE62419) ⇨203116		

Les références des pièces sont indicatives.
Nos pièces ne sont pas d'origine.

Part numbers are quoted for reference purposes only.
Our parts and accessories are not original.

"THE RELIABLE SERVICE"

JOHN DEERE PARTS

1	Hydraulique / Hydraulic / Hydraulik / Hydraulisch / Hidráulico
2	Transmission / Transmission / Antrieb / Transmissie / Transmisión
3	Auxiliaire / Auxiliary / Zusätzlich / Extra / Auxiliar
4	Primaire / Primary / Primär / Primair / Primario
5	Secondaire / Secondary / Sekundär / sekundär / Secundario
16	Filtre à pollen / Pollen filter / Pollenfilter / Pollenfilter / Filtro antipolen
17	Filtre à charbon actif / Actived carbon filter / Aktiv Kohlenfilter / Actieve koolfilter / Filtro con carbón activo
18	Version standard / Standard version / Standard Version / Standaard versie / Versión Estandar
19	Synchroplus
20	Powerquad
21	Renforcé / Heavy duty / verstärkte Ausführung / Versterkt / Reforzado
22	Haut rendement / Hight efficiency / Hochleistungsfaehig / Hoog rendement /Alta eficiencia
23	Avec boîte Autopower / With autopower transmission / Mit Autopower Getriebe / Met autopower transmissie / Con tranmisión autopower
24	2 micron
25	10 micron
26	Avec séparateur d'eau / With water separator / Mit Wasserabscheider / Met waterafscheider / Con separador de agua
27	Pre-filtre de carburant / Fuel filter / Treibstofffilter / Brandstoffilter / Prefiltro de combustible
28	Version CIS / CIS version / CIS Version / CIS versie / Versión CIS
29	Moteur huile By pass / By pass oil engine / By pass motor olie / By pass motor olie / Derivación aceite de motor
30	Boîte syncro 12 vitesses / 12 speed sychromesch / 12 Gänge synchronisiert / gesynchroniseerde 12 versnellingsbak / Caja de 12 velocidades sincronizadas
31	Boîte powersyncro 24 vitesses power shift / Powersynchro 24 Gänge Power shift / Powersynchro 24 versnellingen Power shift / Cambio sincronizado "Powershift" de 24 velocidades
32	Liquide froid / Colling liquid / Kalte Flüssigkeit / Koelvloeistof / Líquido refrigerante
33	Version exportation / Exportation version / Export Version / Export versie / Versión exportación
34	Avec pompe hydr. 40 cm3 / With hyd. pump 40cm3 / Mit Hydr. pumpe 40cm3 / Met Hydr. pomp 40cm3 / Con bomba hid. 40cm3
35	Transmission avec pompe hydraulique 40 cm3 / Transmission with hydraulic pump 40 cm3 / Antrieb mit hydraulikpumpe 40cm3 / Transmissie met hydraulische pomp 40 cm3 / Transmisión con bomba hidráulica 40 cm3
36	Moteur évolution II (97/68/EC) / With engine stage II acc. 97/68/EC / Mit Motor Stufe II nach 97/68/EC / Met motor niveau II volgens / Con motor nivel II según norma 97/68/EC
38	Avec pompe hydraulique (25/41cm3) / With hydraulic pump (25/41cm3) / Mit hydraulischer Pumpe (25/41cm3) / Met hydraulisch pomp (25/41cm3) / Con bomba hidráulica (25/41cm3)
39	Avec pompe hydraulique (23/27cm3) / Avec pompe hydraulique (23/27cm3) / With hydraulic pump (23/27cm3) / Mit hydraulischer Pumpe (23/27cm3) / Met hydraulische pomp (23/27cm3) / Con bomba hidráulica (23/27cm3)
40	Avec pompe hydraulique (25/40cm3) / Avec pompe hydraulique (25/40cm3) / With hydraulic pump (25/40cm3) / Mit hydraulischer Pumpe (25/40cm3) / Met hydraulische pomp (25/40cm3) / Con bomba hidráulica (25/40cm3)
41	Boîte IVT / Gear box IVT / IVT Getriebe / Versnellingsbak IVT / Caja de cambios IVT
42	Huile moteur / Oil motor / Motoröl / Motorolie / Aceite de motor
43	Haut débit / Full-flow / Hoher Absatz / Hoog debiet / Alto flujo
44	Nettoyage / Cleaning / Reinigung / Reiniging / Limpieza
45	Préfiltre / Prefilter / Vorfilter / Voorfilter / Prefiltro de aire
46	Filtre à mazout / Fuel filter / Kraftstoff-filter / Brandstoffilter / Filtro de combustible
47	Système d'admision d'air / System of admision of air / Luftzulassungssystem / Luchttoelatingssysteem / Sistema de admisión de aire
48	Application spécial / Special aplication / Spezial Anwendung / Speciale toepassing / Aplicación especial
49	Avec climatisation / With air conditioning / Mit Klimaanlage / Met airconditioning / Con aire acondicionado

Les références des pièces sont indicatives.
Nos pièces ne sont pas d'origine.

Part numbers are quoted for reference purposes only.
Our parts and accessories are not original.

JOHN DEERE PARTS

Réf.	Ø x H L x l x H	
60/97-7	97 x 140	13/16” - 16
60/97-17	128 x 175	1 1/2” -12
60/97-20	127 x 174	1 1/2” -16
60/97-85	94 x 146	1 1/2” -16
60/97-88	93 x 150	
60/97-241		
60/97-242		
60/97-243	118 x 260	1 3/8” -16
60/97-244	121x295	1 3/4” -12
60/97-245	118 x 260	1 3/8” -16
60/97-246	118 x 260	1 1/2” -12
60/156-3	94 x 105	11/16” - 16
60/111-12	126x94x80	
60/111-26	128x83x69	
60/111-27	128x94x83	
60/111-29	126x94x85	
60/111-85	102x83x69	
60/111-86		
60/111-87	153x83x69	
60/111-97	50 x 121	
60/111-240		
60/111-241	97x172	13/16” - 12
60/111-242		
60/111-243		
60/111-244		
60/111-245		
60/111-249		
60/161-30	312x237x131	
60/161-32	235 x310	
60/161-34	312x287x225	
60/161-36	385x237x131	
60/161-150	492x231x133	
60/161-151	385x282x147	
60/161-152	508x264x153	
60/161-177	300x 40	

Réf.	Ø x H L x l x H	
60/161-178	320x185	
60/161-179	320x285	
60/161-240		
60/161-241		
60/161-242	175x352x190	
60/161-243		
60/161-244		
60/161-246	483x307x196	
60/161-247	375x158x98	
60/161-248		
60/162-30	300x135x96	
60/162-62	227x92x61	
60/162-34	130x238x117	
60/162-36	374x135x96	
60/162-150	398x131x103	
60/162-151	377x151x112	
60/162-152	457x151x123	
60/162-240		
60/162-241		
60/162-242	148x174x108	
60/162-243	276x174x134	
60/162-244	457x194x153	
60/162-154	360x88x72	
60/162-121	385x108x92	
60/240-2	134x117x56	
60/240-3	198x117x56	
60/240-107	114x94	1 3/8” -12
60/240-108		
60/240-240	199x140x67	
60/625-240	94x51	5/8” -24
60/641-10	240x97	1 3/8” -12
60/641-16	362x121	1 3/4” -12
60/641-29	240x97	1 3/8” -12
60/641-30	208x79x43	
60/641-31		

Réf.	Ø x H L x l x H	
60/641-240		
60/641-241		
60/641-242		
60/641-243	362x121	1 3/4” -12
60/641-244	295x121	1 3/4” -12
60/641-245	295x121	1 3/4” -12
60/641-246	295x121	1 3/4” -12
60/4200-240		
60/4200-241		
60/4200-242		
60/4200-243		
60/4200-244	711x190x72	
60/4200-245	711x190x72	
60/4200-246		
60/4200-247		
60/4200-248		
60/4200-249		
60/4200-250		
60/4200-251		
60/4200-252		
60/4200-253		
60/4200-254		
60/4200-255		
60/4200-256		
60/4200-257		
60/4200-258		
60/4200-259		

Les références des pièces sont indicatives.
Nos pièces ne sont pas d’origine.

Part numbers are quoted for reference purposes only.
Our parts and accessories are not original.

“THE RELIABLE SERVICE”

bepco tractor parts

TRACPIECES

PRODUCT NEWS-SHEET

PAGE : N°7356
DATE : 12/04

JOHN DEERE PARTS

Feux arrière - Rear side light - Rückleuchte - Breedtelicht - Piloto trasero

	Part N°	OEM	Description - Description - Beschreibung - Omschrijving Descripción
5605, 5615, 5705, 5715, 6010, 6010SE, 6100, 6100SE, 6110, 6110SE, 6200, 6200SE, 6210, 6210SE, 6300, 6300SE, 6310, 6310SE, 6400, 6400SE, 6405, 6410, 6410SE, 6506, 6510, 6510SE, 6600, 6605, 6610, 6610SE, 6800, 6810, 6900, 6910, 6910S 7505, 7600, 7610, 7700, 7710, 7800, 7810, 8100, 8200, 8300, 8400 3200, 3215, 3220, 3400, 3415, 3420, 3800 1170, 2054, 2056, 2058, 2064, 2066, 2254, 2256, 2258, 2264, 2266, 2266A, 9540, 9560, 9580, 9640, 9660, 9680, 9780, 9880	**26/1912-170**	AL112012 AL112964 AL77138	Ampoules 12V-21W et 12V21/5W Bulbs 12V-21W and 12V21/5W Gloeilampe 12V-21W und 12V21/5W Glühlampen 12V-21W en 12V21/5W Bombillas 12V-21W y 12V21/5W

Les références des pièces sont indicatives.
Nos pièces ne sont pas d'origine.

Part numbers are quoted for reference purposes only.
Our parts and accessories are not original.

"THE RELIABLE SERVICE"

bepco tractor parts

TRACPIECES

PRODUCT NEWS-SHEET

PAGE : N°7345
DATE : 11/04

JOHN DEERE PARTS

Arbre de PDF - PTO Shaft - PTO Welle - PTO Aftakas - Eje de TDF

	Part N°	OEM	
3030, 3040, 3050, 3120, 3130, 3135, 3140, 3150, 3340, 3350, 3650	26/303-102	T28672	Lg. 290mm NEW 1000 RPM 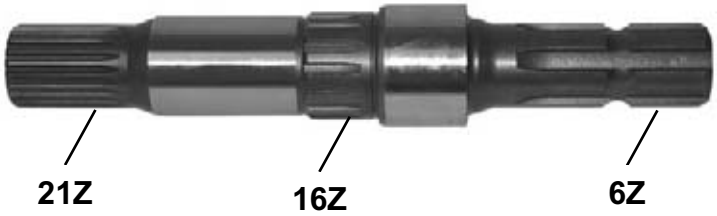
	26/303-22		Lg. 290mm 1000 RPM

Les références des pièces sont indicatives.
Nos pièces ne sont pas d'origine.

Part numbers are quoted for reference purposes only.
Our parts and accessories are not original.

"THE RELIABLE SERVICE"

bepco tractor parts

TRACPIECES

PRODUCT NEWS-SHEET

PAGE : N°7334
DATE : 11/04

JOHN DEERE PARTS

Phare de travail - Work light - Arbeitsscheinwerfer - Werklamp - Faro de trabajo

	Part N°	OEM	Description - Description Beschreibung - Omschrijving - Descripción
5220, 5320, 5420, 5520, 5620, 5720, 5820, 6120, 6220, 6320, 6420, 6420S, 6520, 6620, 6820, 6920, 6920S, 7220, 7320, 7420, 7520 3215, 3220, 3415, 3420, 3800	**26/1931-36**	AL150478 AL119291	Ampoule H3 12V 55W Bulb H3 12V 55W Gloeilamp H3 12V 55W Glühlamp H3 12V 55W Bombilla H3 12V 55W

Les références des pièces sont indicatives.
Nos pièces ne sont pas d'origine.

Part numbers are quoted for reference purposes only.
Our parts and accessories are not original.

"THE RELIABLE SERVICE"

bepco tractor parts

TRACPIECES

PRODUCT NEWS-SHEET

PAGE : N°7327
DATE : 10/04

JOHN DEERE PARTS

Alternateur - Alternator - Drehstromlichmaschine - Wisselstroomdynamo - Alternador

	Parts N°	Oem	Remarque Observation Anmerkung Opmerking Observación
6100, 6200, 6300, 6400 (116317⇨) 6100SE, 6200SE, 6300SE, 6400SE, 6506, 6600, 6800, 6900 2054, 2056, 2058, 2064, 2066, 2254, 2256, 2258	**62/920-160**	AL81438	14V 120A

Les références des pièces sont indicatives.
Nos pièces ne sont pas d'origine.

Part numbers are quoted for reference purposes only.
Our parts and accessories are not original.

"THE RELIABLE SERVICE"

bepco tractor parts

TRACPIECES

PRODUCT NEWS-SHEET

PAGE : N°7303
DATE : 11/04

JOHN DEERE PARTS

Pompe d'alimentation - Fuel pump - Kraftstofförderpump - Opvoerpomp - Bomba de gas-oil

	Part N°	OEM
6010, 6010SE, 6020, 6100, 6100SE, 6110, 6110SE, 6120, 6200, 6200SE, 6205, 6210, 6210SE, 6215, 6220, 6300, 6300SE, 6310, 6310SE, 6320, 6400, 6400SE, 6410, 6410SE, 6420, 6505, 6506, 6510, 6510SE, 6600, 6610, 6610SE, 6800, 6810, 6900, 6910	**26/100-90**	AL78405 AL81173 AL113125

Les références des pièces sont indicatives.
Nos pièces ne sont pas d'origine.

Part numbers are quoted for reference purposes only.
Our parts and accessories are not original.

"THE RELIABLE SERVICE"

bepco tractor parts

TRACPIECES

PRODUCT NEWS-SHEET

PAGE : N° 7284
DATE : 08/04

JOHN DEERE PARTS

Vérin à gaz - Gas strut - Gascilinder - Gasfedern - Amortiguador

	Part N°	OEM	Description - Description - Omschrijving - Beschreibung - Descripción
SE6010, SE6020, 6100, SE6100, 6110, SE6110, 6120, SE6120, 6200, SE6200, 6210, SE6210, 6220, SE6220, 6300, SE6300, 6310, SE6310, 6320, SE6320, 6400, SE6400, 6410, SE6410, 6420, 6420S, SE6420, 6506, 6510, SE6510, 6520, SE6520, 6600, 6610, SE6610, 6620, 6800, 6810, 6820, 6900, 6910, 6910S, 6920, 6920S	**26/871-47**	AL75479 AL82634	Toit - Roof - Dak - Dach - Techo

JOHN DEERE PARTS

Tige de vérin de direction - Steering cylinder stem - Stuurcilinderstang - Lenkungzylinderstiel - Vástago del cilindro de dirección

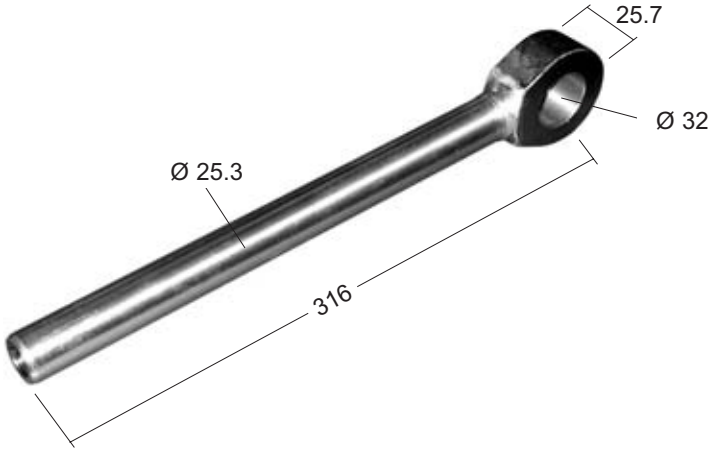

	Part N°	OEM
7200, 7400 7600, 7700, 7800 7610, 7710, 7810 8100, 8200, 8300, 8400	**26/581-42**	R158652 R123988 R119268

Kit de joints vérin de direction - Steering cylinder seal kit - Stuurcilinder dichtingsset- Lenkhilfszylinder Dichtungssatz- Juego de retenes del cilindro de dirección

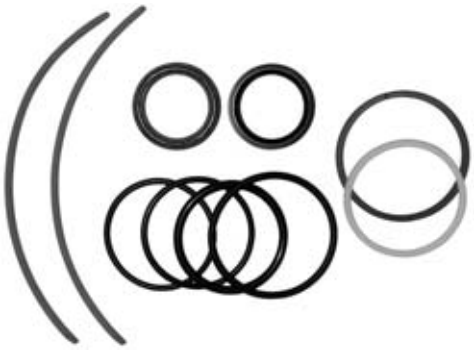

	Part N°	OEM
1640, 2040, 2040S, 2140, 3040, 3140 3340 (⇨ 115159) 2250, 2450, 2650, 2850, 3050, 3350	**26/585-17**	AL33039

bepco tractor parts

TRACPIECES

PRODUCT NEWS-SHEET

PAGE : N° 7269
DATE : 07/04

JOHN DEERE PARTS

Tuyau d'échappement - Exhaust pipe - Uitlaatdemper - Schalldämpfer - Tubo de escape

	Part N°	OEM	Description - Description - Omschrijving - Beschreibung - Descripción
6100, 6200, 6300, 6400 (143102) SE6100, SE6200, SE6300, SE6400, 6010, 6110, 6210, 6310, 6410, SE6010, SE6110, SE6210, SE6310, SE6410, 6205	**26/166-19**	L102236	Email noir - Black enamel - Zwart email - Schwarze Emaille - Esmaltado negro

bepco tractor parts

TRACPIECES

PRODUCT NEWS-SHEET

PAGE : N° 7248
DATE : 04/04

JOHN DEERE PARTS

Radiateurs - Radiators - Radiatoren - Kühler - Radiadores

1

2

3

4

	Fig.	Part N°	OEM
820, 920, 1020, 1120 (⇨ 075429), 930VU, 1030, 1030VU, 1030OU, 1035, 1035EF, 1035EV, 1630VU, 1635EV (⇨ 066531)	1	**26/150-102**	AT20797
1850 (622000 ⇨), 1850F, 1950, 1950F, 1950N	2	**26/150-103**	AL59532, AL67563, AL60715
2250, 2250F, 2450, 2450F, 2650, 2650F, 2650N, 2850	3	**26/150-104**	AL66774
5200, 5300, 5300N, 5400, 5400N	4	**26/150-105**	RE66029, RE45611

Les références des pièces sont indicatives.
Nos pièces ne sont pas d'origine.

Part numbers are quoted for reference purposes only.
Our parts and accessories are not original.

JOHN DEERE PARTS

Pièces d'avant-train - Front axle parts - Voorasdelen - Vorderachsteile - Piezas para el eje delantero

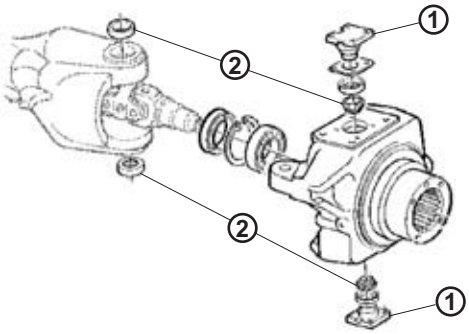

1

2

	1	2
6010, 6010SE, 6100, 6100SE, 6110, 6110SE, 6200, 6200SE, 6210, 6210SE, 6300, 6300SE, 6310, 6310SE, 6400, 6400SE, 6410, 6410SE, 6205	**26/6450-23** (AL79901)	**26/6451-22** (T188397, T151074)
6506, 6510, 6600, 6610, 6800, 6810, 6505		
6900		**26/6451-32** (AL111096, AT117348)
7600, 7610, 7700, 7710, 7800, 7810, 8100, 8110, 8200, 8210, 8300, 8310, 8400, 8410		**26/6451-33** (AR94761, R72090)

bepco tractor parts

TRACPIECES

PRODUCT NEWS-SHEET

PAGE : N° 7213
DATE : 03/04

JOHN DEERE PARTS

Pompe à eau - Water pump - Waterpomp - Wasserpumpe - Bomba de agua

	Part N°	OEM
4040 (⇨ 471012), 3050, 3150, 3350, 3650	**26/130-195**	AR79882 RE26927 RE31600

Radiateur - Radiator - Radiateur - Kühler - Radiador

	Part N°	OEM
7600, 7610, 7700, 7710, 7800, 7810	**26/150-71**	RE63188 RE50311

Les références des pièces sont indicatives.
Nos pièces ne sont pas d'origine.

Part numbers are quoted for reference purposes only.
Our parts and accessories are not original.

JOHN DEERE PARTS

Arbres de relevage hydraulique - Hydraulic lift shafts - Hefassen - Hubwelle - Ejes alzamiento hidráulico

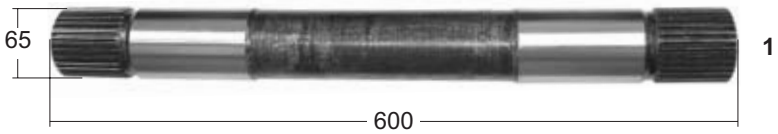

	Fig.	Ref.	OEM
6010, 6100, 6110, 6200, 6205, 6210, 6300, 6310, 6400, 6410, 6505, 6506, 6510, 6600, 6610	**1**	**26/685-10**	L152475
6800, 6810, 6900, 6910, 6910S, 7200, 7400	**2**	**26/685-11**	R126709 R111550

Tige de vérin - Cylinder stem - Cilinderstang - Zylinderstiel - Vástago del cilindro

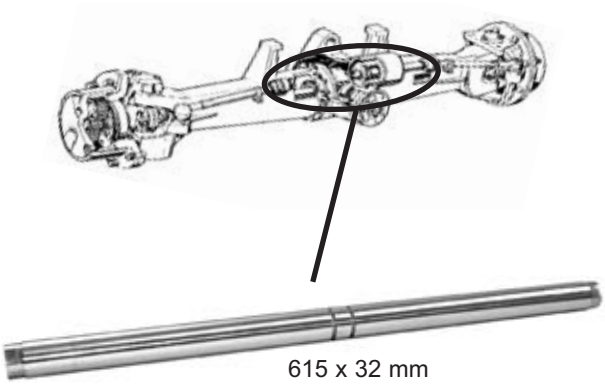

	Ref.	OEM
1640, 2040, 2040S (450000 ⇨), 1840, 2140 (000274 ⇨), 2650 (⇨ 724195), 2250, 2450, 2650	**26/581-39**	L40211

Les références des pièces sont indicatives.
Nos pièces ne sont pas d'origine.

Part numbers are quoted for reference purposes only.
Our parts and accessories are not original.

bepco tractor parts

TRACPIECES

PRODUCT NEWS-SHEET

PAGE : N° 7208
DATE : 12/08

JOHN DEERE PARTS

Echappements - Silencers - Uitlaatdempers - Schalldämpfer - Silenciosos

1

2

	Fig.	Ref.	OEM
6100, 6100SE, 6010, 6010SE	1	**26/165-154**	AL78007
6110, 6110SE, 6200, 6200SE, 6205, 6210, 6210SE, 6300, 6300SE, 6310, 6310SE, 6400, 6400SE, 6410, 6410SE	2	**26/165-141**	AL113991 AL78267

Arbre de prise de force - PTO Shaft - As PTO - Welle PTO - Eje de TDF

	Ref.	OEM	Description - Description - Omschrijving - Beschreibung Descripción
840, 940, 1040, 1140, 1640, 2040, 2040S, 2140 1350, 1550, 1750, 1850, 1850F, 1950, 1950F, 1950F, 2250, 2250F, 2450, 2450F, 2650, 2650F, 2650N, 2850	**26/303-99**	L34193	

Les références des pièces sont indicatives.
Nos pièces ne sont pas d'origine.

Part numbers are quoted for reference purposes only.
Our parts and accessories are not original.

"THE RELIABLE SERVICE"

JOHN DEERE PARTS

Radiateurs - Radiators - Radiatoren - Kühler - Radiadores

1

2

3

4

5

6

7

All QUALITY CE

8

9

10

11

	Fig.	Part N°	OEM
820, 920, 1020, 1120 (075430 ⇨) 830, 930, 1030, 1130, 1630 930VU, 1030VU, 1030OU, 1035, 1035EF, 1035EV, 1630VU, 1635EV (066532 ⇨)	**1**	**26/150-37**	AT20849
840, 940, 1040, 1140 (481900 ⇨) - 1040V, 1140F, 1140V (117314 ⇨) 1350, 1550, 1750, 1850 (⇨ 621999) - 1750V, 1850, 1850F, 1850V	**2**	**26/150-63**	AL39290
2250, 2450, 2650, 2650N, 2850 (⇨ 669788) 2450F, 2650F (⇨ 165978)	**3**	**26/150-66**	AL56372
3040, 3140 3340 (118151 ⇨)	**4**	**26/150-64**	AL37566 AL31238
3050, 3150, 3350	**5**	**26/150-67**	AL56375
3030, 3120, 3130, 3135	**6**	**26/150-65**	AT26474 AL24115
3050, 3350 (⊘ 660813 ⇨) (⊘ 664560 ⇨) 3150, 3350 - 3650 (664560 ⇨)	**7**	**26/150-70**	AL66766
5500, 5500N	**8**	**26/150-68**	RE62841
6100, 6100SE, 6200, 6200SE (192066 ⇨)	**9**	**26/150-75**	AL115731 AL115002
6300, 6300SE, 6400, 6400SE (192066 ⇨)	**10**	**26/150-69**	AL115732 AL116668
7200, 7210, 7400, 7510	**11**	**26/150-72**	RE165030

bepco tractor parts

TRACPIECES

PRODUCT NEWS-SHEET

PAGE : N° 7187
DATE : 06/03

JOHN DEERE PARTS

Coussinets de bielle - Connecting rod bearings - Drijfstanglagersets - Pleuellager - Juego de cojinetes de biela

Moteurs / Tracteurs *Engines / Tractors*	Ref.	OEM	
4-276D, 4-045D, 4-276T, 4-045T, 6-414D, 6-068D, 6-414T, 6-068T	**26/3-65** (La paire *The pair*)	AR97517 AR69098	77.8 mm
6400, 6500, 6510, 6700 (4-045T (300 series)); 6800, 6900, 7210, 7400, 7410, 7600, 9400 (6-068T (300 series))			

Injecteurs - Inj. nozzles - Verstuivers - Düsen - Toberas

	Ref.	OEM	N° du nez - Nozzle N° - N° verstuiver - N° Einspritzdüse - N° inyector
4840	**26/117-141**	AR73638	DLLA155S681 0433271895
4050E, 4240S, 4250, 4350, 4430, 4440	**26/117-142**	AR74668	DLLA155S713 0433271883
4230, 4240	**26/117-143**	AR86888	DLLA158S766 0433271864

Filtre à combustible - Fuel filter - Brandstoffilter - Kraftstoff-Filter - Filtro de combustible

	Ref.	OEM
Power Tech 2.9L, 4.5L, 6.8L	**60/111-61**	RE60021

Arbre 6 can. - Shaft 6 gr. - As 6 groeven - Welle 6 Nuten - Eje 6 est.

	Ref.	OEM
Série 20, 30, 35, 40, 50 serie	**26/303-98**	T30803

Les références des pièces sont indicatives.
Nos pièces ne sont pas d'origine.

Part numbers are quoted for reference purposes only.
Our parts and accessories are not original.

"THE RELIABLE SERVICE"

JOHN DEERE PARTS

Stabilisateur - Stabiliser - Stabilisator - Stabilisator - Estabilizador

	Ref.
Série 6000 serie	**26/740-51K**

Rotule (pont “Dana”) - Tie rod (“Dana” axle) - kogeleind (vooras “Dana”) - Kugelgelenk (Dana -Achse) - Rotula (Eje Dana)

	Ref.	OEM			
6910, 6910S	**26/495-176**	AL116022	F 28 x 1.5 RH	225 mm	29 x 32

Raclette d'essuie-glace - Wiper blade - Ruitenwisserblad - Scheibenwischerblatt - Escobilla del limpia-parabrisas

	Ref.	OEM
6010SE, 6100(SE), 6110(SE), 6200(SE), 6210(SE), 6300(SE), 6310(SE), 6400(SE), 6410(SE), 6506, 6510(SE), 6600, 6610(SE), 6800, 6810, 6900, 6910(S), 7600, 7700, 7800, 8100, 8200, 8300, 8400, 8570, 8770, 8870, 8970	**70/1987-34**	RE24201 TY16306

Interrupteur de démarrage “cold climat” - Starter switch “cold climat” - Startschakelaar “cold climat” - Startschalter “cold climat” - Interruptor arranque “cold climat”

	Ref.	OEM
Série 30, 40, 50 Serie	**26/950-42**	AL62707 + L34972

Les références des pièces sont indicatives.
Nos pièces ne sont pas d’origine.

Part numbers are quoted for reference purposes only.
Our parts and accessories are not original.

bepco tractor parts

TRACPIECES

PRODUCT NEWS-SHEET

PAGE : N° 7188
DATE : 06/03

JOHN DEERE PARTS

Pont avant - Front axle - Vooras - Vorderachse - Eje delantero

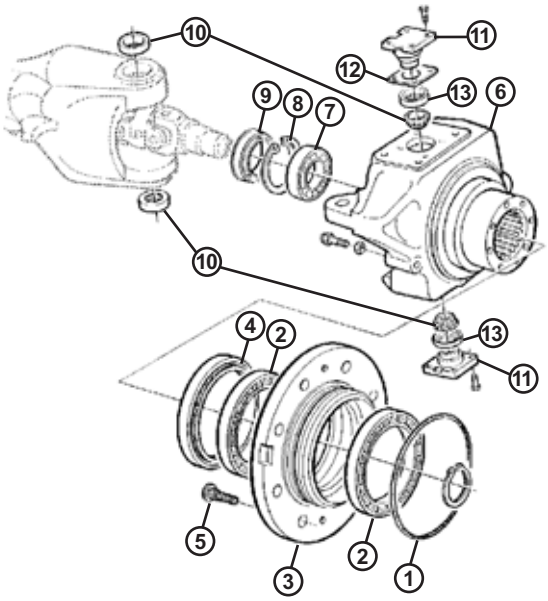

	1	2	3	4	5	6	7
6100(SE), 6200(SE), 6300SE, 6400SE	**26/6413-5** (L40317)	**26/6410-36** (JD10249, AL110350)	**26/450-22** (L100238)	**26/6408-36** (AL79950)	**26/446-29** (L112112, L55598)	**26/6400-11** (L100234) LH **26/6400-12** (L100233) RH	**26/6410-37** (R115119)
6010(SE), 6110(SE), 6205, 6210(SE), 6300, 6310(SE), 6400, 6410(SE)						**26/6400-13** (L100236) LH **26/6400-14** (L100235) RH	

	8	9	10	11	12	13
6010(SE), 6100(SE), 6110(SE), 6200(SE), 6205, 6210(SE), 6300(SE), 6310(SE), 6400(SE), 6410(SE)	**26/6434-21** (40M5099)	**26/6407-19** (AL79951)	**26/6451-22** (AL79901)	**26/6450-23** (T151074)	**26/6453-31** (0.2mm) (L100102) **26/6453-32** (0.3mm) (L100103) **26/6453-33** (0.4mm) (L100104) **26/6453-34** (0.6mm) (L100105) **26/6453-35** (0.8mm) (L100106) **26/6453-36** (1.0mm) (L100107) **26/6453-37** (1.6mm) (L100109) **26/6453-38** (2.0mm) (L100111)	**26/6425-5** (AL79902)

Les références des pièces sont indicatives.
Nos pièces ne sont pas d'origine.

Part numbers are quoted for reference purposes only.
Our parts and accessories are not original.

bepco tractor parts

TRACPIECES

PRODUCT NEWS-SHEET

PAGE : N° 7184
DATE : 06/03

ZF PARTS

Pont avant "ZF" - "ZF" front axle - Vooras ZF - Vorderachse ZF - Eje ZF

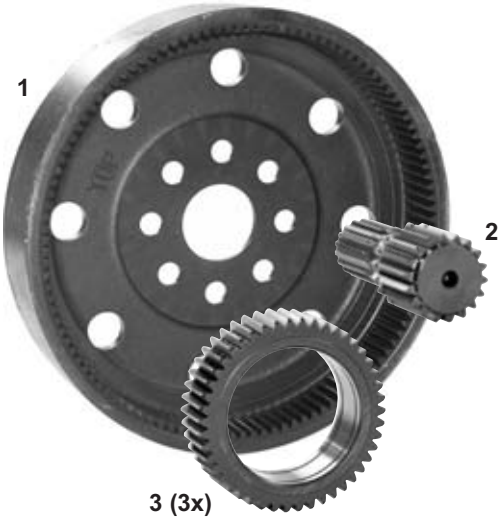

	ZF	Kits 1 + 2 + 3
Case IH Ford New Holland John Deere	APL 325	**72/6428-1 KT**
	APL 330	**72/6428-2 KT**
	APL 335	**72/6428-3 KT**
	APL 345	**72/6428-4 KT**
	APL 350	**72/6428-5 KT**
	APL 1251	**72/6428-6 KT**
	APL 1351	**72/6428-7 KT**
	APL 1551	**72/6428-8 KT**
	APL 1552	**72/6428-9 KT**
	APL 3054	**72/6428-10 KT**

Les références des pièces sont indicatives.
Nos pièces ne sont pas d'origine.

Part numbers are quoted for reference purposes only.
Our parts and accessories are not original.

"THE RELIABLE SERVICE"

bepco tractor parts

TRACPIECES

PRODUCT NEWS-SHEET

PAGE : N° 7183
DATE : 06-03

JOHN DEERE PARTS

Groupe multi-disques - frein, embrayage, PTO, transmission, HI-LO -
Multi-plates - brake, clutch, PTO, transmission, HI-LO -
Multi-platen - rem, drukgroep, aftakas, transmissie, HI-LO -
Mehr Scheiben Ausfürung - Bremse, Kupplung, Zapfwelle, Antrieb, HI-LO -
Multi-discos - freno, embrague, TDF, transmisión, HI-LO
Séries 40, 50, 55, 6000, 7000, 8000 series

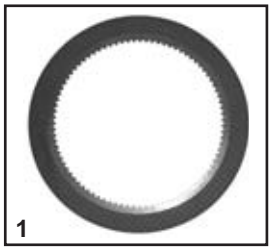
1

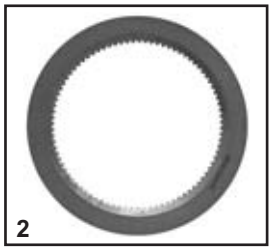
2

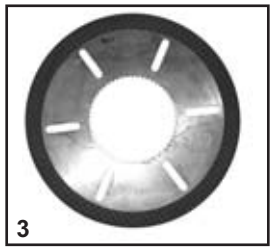
3

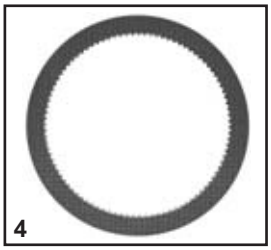
4

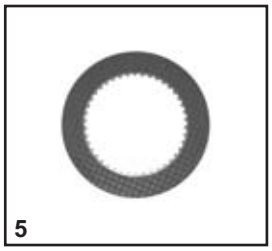
5

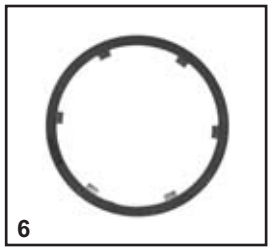
6

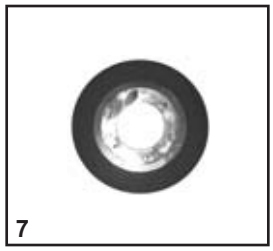
7

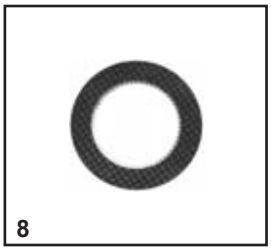
8

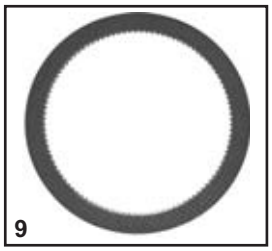
9

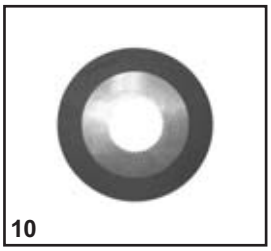
10

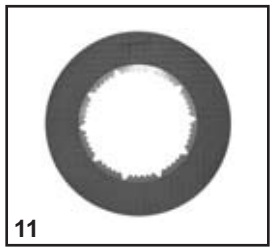
11

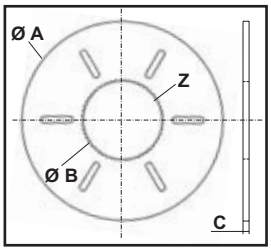

Fig.	Ref.	OEM	Z	Ø A mm	Ø B mm	C mm
1	**26/317-31**	RE34784	87	292	219	3.4
2	**26/317-32**	RE151059	87	292	219	5.2
3	**26/317-33**	RE34786	54	285.2	112.6	3.3
4	**26/317-34**	RE48092	95	295.2	239.9	3
5	**26/317-35**	RE23286	42	197.2	130.5	3.5
6	**26/317-36**	RE33706	6	242	198	4.5
7	**26/317-37**	RE65324	39	178	60.6	4.6
8	**26/317-38**	AR94516	54	177.8	112.8	2.9
9	**26/317-39**	AR94515	104	323	262.7	3.3
10	**26/317-40**	RE62896	39	178	60.6	4.6
11	**26/317-41**	RE35512	50	224.9	125	3.6

Les références des pièces sont indicatives.
Nos pièces ne sont pas d'origine.

Part numbers are quoted for reference purposes only.
Our parts and accessories are not original.

JOHN DEERE PARTS

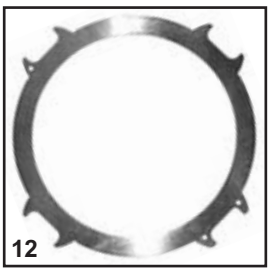
12

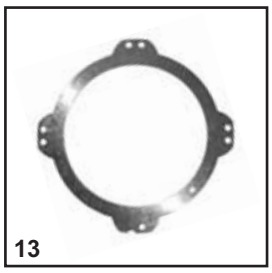
13

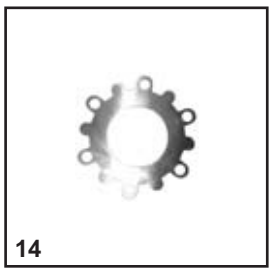
14

15

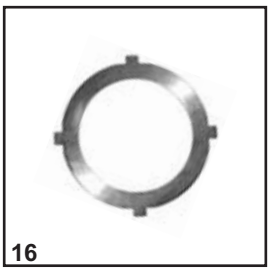
16

17

18

19

20

21

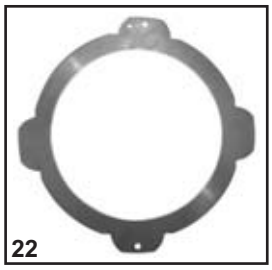
22

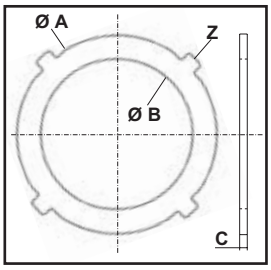

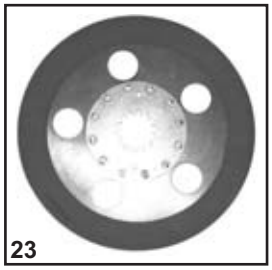
23

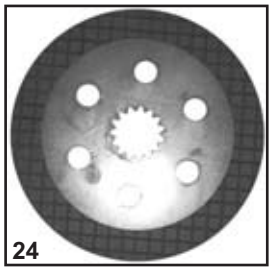
24

Fig.	Ref.	OEM	Z	Ø A mm	Ø B mm	C mm
12	**26/316-31**	R86308	8	360	271	3
13	**26/316-32**	R135537	4	370	269.5	4.8
14	**26/316-33**	R95211	12	233.8	113.6	4.8
15	**26/316-34**	R95378	8	330	247	6
16	**26/316-35**	R96791	4	304	213	7
17	**26/316-36**	R96805	12	251	140	7
18	**26/316-37**	R96806	6	277	135	7
19	**26/316-38**	R107264	6	194.2	117	4.8
20	**26/316-39**	R114215	4	333.9	238	4
21	**26/316-40**	R116894	12	215.7	118	3
22	**26/316-41**	R95313	4	333.9	238	4
23	**26/422-84**	AL112982	14	313	43.4	5.9
24	**26/422-85**	RE160072	15	334.5	57.5	7.8

Les références des pièces sont indicatives.
Nos pièces ne sont pas d'origine.

Part numbers are quoted for reference purposes only.
Our parts and accessories are not original.

bepco tractor parts

TRACPIECES

PRODUCT NEWS-SHEET

PAGE : N° 7149
DATE : 10/02

JOHN-DEERE PARTS

Moteur POWER TECH - POWER TECH engine - POWER TECH motor

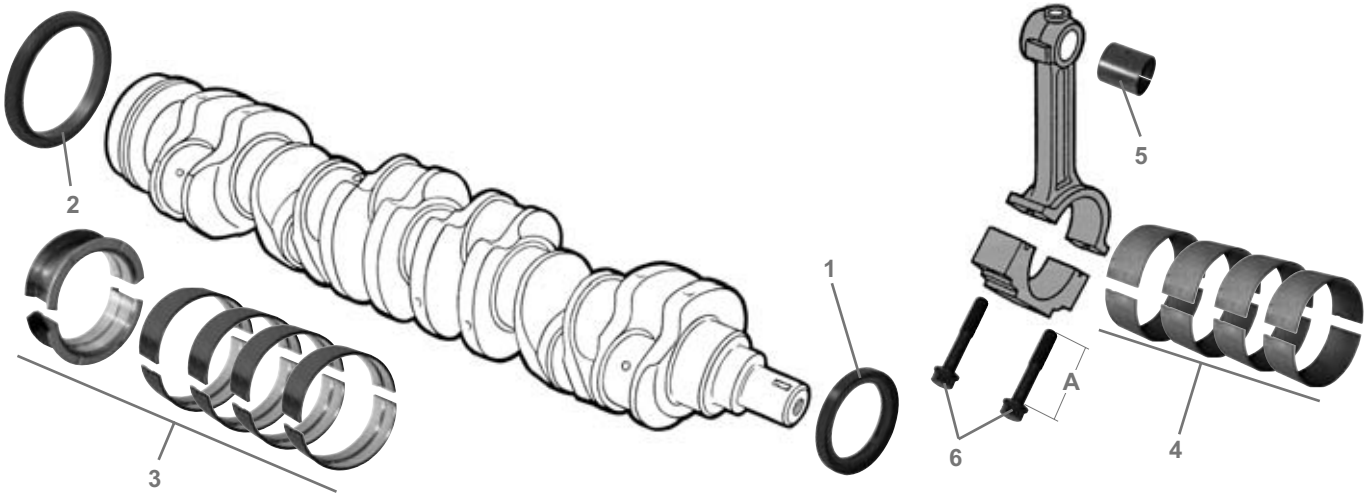

			Ø		1	2	3
6010	4045 D	34.9 mm	106.5 mm	4	**26/11-40** RE59810	**26/13-11S** RE24959	**26/2-82** 4 x RE65165 1 x RE65168 (STD)
6110, 6205, 6210, 6310, 6410	4045 T	41.1 mm					**26/2-82 A** 4 x RE65911 1 x RE65912 (0.10”)
6505, 6510	6068 D	34.9 mm		6			**26/2-83** 6 x RE65165 1 x RE65168 (STD)
6610, 6810, 6910	6068 T	41.1 mm					**26/2-83 A** 6 x RE65911 1 x RE65912 (0.10”)

					4	5	6
6010	4045 D	34.9 mm	106.5 mm	4	**26/3-81** 4 x RE65908 (STD)	**26/28-30** R123960	**26/26-12** R114083 A : 64 mm
6110, 6205, 6210, 6310, 6410	4045 T	41.1 mm			**26/3-81 A** 4 x RE65909 (0.10”)	**26/28-31** R114082	
6505, 6510	6068 D	34.9 mm		6	**26/3-82** 6 x RE65908 (STD)	**26/28-30** R123960	
6610, 6810, 6910	6068 T	41.1 mm			**26/3-82 A** 6 x RE65909 (0.10”)	**26/28-31** R114082	

Les références des pièces sont indicatives.
Nos pièces ne sont pas d’origine.

Part numbers are quoted for reference purposes only.
Our parts and accessories are not original.

JOHN-DEERE PARTS

Moteur POWER TECH - POWER TECH engine - POWER TECH motor

			Ø		1	2	3	4	5
6010	4045 D	34.9 mm	106.5 mm	4	**26/31-180** RE65966	**26/33-180** RE59279	**26/34-180** RE66271	**26/35-180** R116383	**26/37-5** AR65507
6110, 6205, 6210, 6310, 6410	4045 T	41.1 mm			**26/31-181** RE65969	**26/33-181** RE55512	**26/34-150** RE66820		
6505, 6510	6068 D	34.9 mm		6	**26/31-180** RE65966	**26/33-180** RE59279	**26/34-180** RE66271		
6610, 6810, 6910	6068 T	41.1 mm			**26/31-181** RE65969	**26/33-181** RE55512	**26/34-150** RE66820		

Pompe à eau - Water pump - Waterpomp - Wasserpumpe - Bomba agua

		OEM
Moteur Power Tech Power Tech engine Power Tech motor	**26/130-211**	RE500734 RE500737 RE70683 RE70985

Haut débit
High flow
Hoog debiet
Hochdruck
Alto flujo

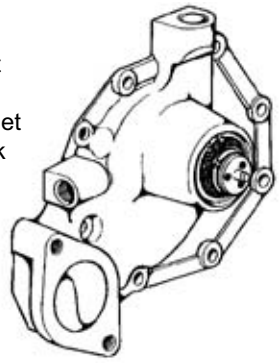

Les références des pièces sont indicatives.
Nos pièces ne sont pas d'origine.

Part numbers are quoted for reference purposes only.
Our parts and accessories are not original.

bepco tractor parts

TRACPIECES

PRODUCT NEWS-SHEET

PAGE : N° 7150
DATE : 10/02

JOHN-DEERE PARTS

Moteur POWER TECH - POWER TECH engine - POWER TECH motor

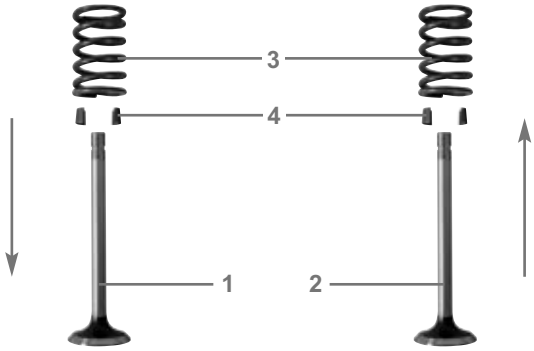

			Ø		1	2	3	4
6010	4045 D	34.9 mm	106.5 mm	4	**26/42-150** R98062	**26/43-150** R90692	**26/45-10** R26125	**26/46-10** R91889
6110, 6205, 6210, 6310, 6410	4045 T	41.1 mm						
6505, 6510	6068 D	34.9 mm		6				
6610, 6810, 6910	6068 T	41.1 mm						

1

2

3

			Ø		1	2	3
6010	4045 D	34.9 mm	106.5 mm	4	**26/143-14** AR48675 82°C	**26/117-133** RE60062	**26/15-6** T20088 (142 Z)
6110, 6205, 6210, 6310, 6410	4045 T	41.1 mm				**26/117-48** RE48786	
6505, 6510	6068 D	34.9 mm		6		**26/117-133** RE60062	**26/15-20** R28811 (129 Z)
6610, 6810, 6910	6068 T	41.1 mm				**26/117-48** RE48786	

Les références des pièces sont indicatives.
Nos pièces ne sont pas d'origine.

Part numbers are quoted for reference purposes only.
Our parts and accessories are not original.

JOHN-DEERE PARTS

Moteur POWER TECH - POWER TECH engine - POWER TECH motor

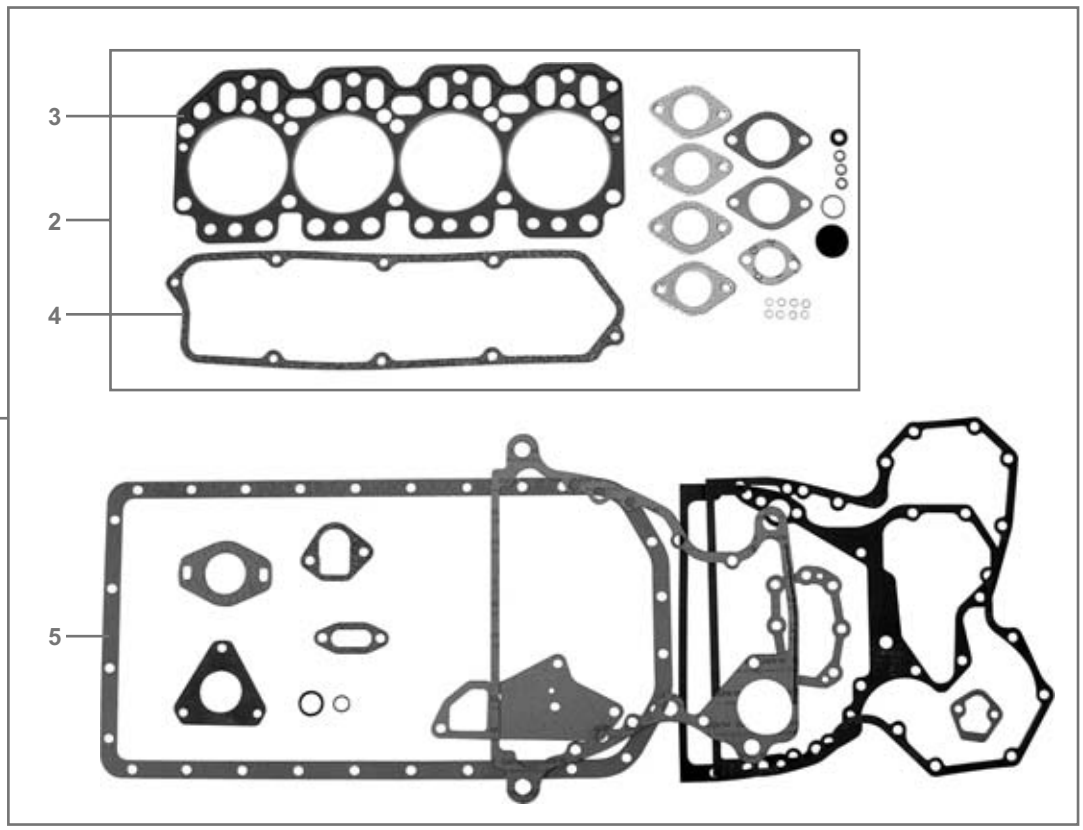

			Ø		1	2	3	4	5
6010	4045 D	34.9 mm	106.5 mm	4	**26/70-305** RE501455	**26/71-305** RE66082	**26/73-305** R116515	**26/74-305** R123542	**26/75-305** R123552
6110, 6205, 6210, 6310, 6410	4045 T	41.1 mm							
6505, 6510	6068 D	34.9 mm		6	**26/70-306** RE501456	**26/71-306** RE66085	**26/73-306** R116516	**26/74-306** R123543	**26/75-306** R123554
6610, 6810, 6910	6068 T	41.1 mm							

Les références des pièces sont indicatives.
Nos pièces ne sont pas d'origine.

Part numbers are quoted for reference purposes only.
Our parts and accessories are not original.

bepco tractor parts

TRACPIECES

PRODUCT NEWS-SHEET

PAGE : N°7136
DATE : 06/02

JOHN DEERE PARTS

Vilebrequin & volants moteur - Crankshaft & flywheels - Kurbelwelle & Schwungräder Motor - Krukas & vliegwielen - Cigüeñal & volantes motor

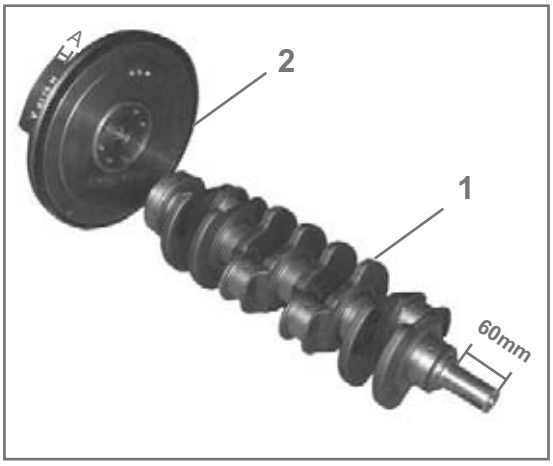

	Fig.	PART N°	OEM
2040S, 2140, 2250, 2450, 2450F, 2650, 2650F, 2650N, 2850	1	**26/1-64**	RE20585 R81959 R121018
2040S, 2140, 2250, 2250F, 2450, 2450F, 2650, 2650N, 2850, 3040, 3050, 3140, 3150, 3340, 3350, 3640, 3640S	2	**26/296-2** **(A)** 21mm Ø 330 mm	RE18678 AR103749
3650	2	**26/296-3** **(A)** 27mm Ø 330 mm	RE31572

Pompe alimentation & préfiltre - Fuel pump & prefilter - Kraftstoffoerderpumpe & Vorfilter - Opvoerpomp & voorfilter - Bomba gas-oil & filtro

3

4

	Fig.	PART N°	OEM
3100, 3110, 3200, 3200X, 3210, 3210X, 3300, 3300X, 3310, 3310X, 3400, 3400X, 3410, 3410X	3	**26/100-68**	RE61260
1350⇨3650	4	**60/100-67**	AL67975

Les références des pièces sont indicatives.
Nos pièces ne sont pas d'origine.

Part numbers are quoted for reference purposes only.
Our parts and accessories are not original.

JOHN DEERE PARTS

Courroies - Fan belts - Kielriemen - V-snaren - Correas

	PART N°	OEM	Width	Lg.	
6010(SE), 6110(SE), 6205, 6210(SE), 6310(SE), 6410(SE)	**26/144-117**	L114489	28	1930	8
6100, 6200, 6300, 6400	**26/144-110**	L111148 L79342	22	1740	6
6100, 6200, 6300, 6400	**26/144-112**	L111685	28	1740	8
6100(SE), 6200(SE), 6300(SE), 6400(SE), 6506, 6600	**26/144-119**	L111169	22	1720	6
6200(SE), 6400(SE), 6506, 6600	**26/144-111**	L110605	28	2205	8
6310(SE), 6410(SE), 6510(SE), 6610(SE)	**26/144-114**	L111600	28	2460	8
6506, 6600, 6800, 6900	**26/144-118**	L110600	22	1700	6
6505, 6510(SE), 6610(SE)	**26/144-120**	L114488	28	1920	8
6800, 6900	**26/144-115**	L111804	28	2190	8
6800, 6900	**26/144-116**	L110599	22	1687	6
6810, 6910	**26/144-121**	L114286 L114487	28	1900	8
6810, 6910	**26/144-122**	L114292 L111599	28	2500	8
7710, 7810	**26/144-113**	R133518	28	2000	8

Les références des pièces sont indicatives.
Nos pièces ne sont pas d'origine.

Part numbers are quoted for reference purposes only.
Our parts and accessories are not original.

bepco tractor parts

TRACPIECES

PRODUCT NEWS-SHEET

PAGE : N°7137
DATE : 06/02

JOHN DEERE PARTS

Pompes à eau - Water pumps - Wasserpumpen - Water pompen - Bombas de agua

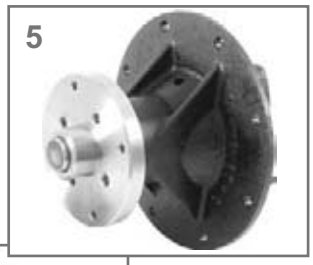

	FIG.	PART N°	OEM	REPAIR KIT
510, 710, 2350, 1550, 1750, 1850, 1950				
820, 830, 920, 930, 1020, 1030, 1120 1130, 1630, 1830, 2020, 2030, 2120, 2130	**1**	**26/130-41**	AT27018, AT29619 AR65260, AR85250	**26/131-21** (RE11345 RE37483, RE62658)
840, 940, 1040, 1140, 1350, 1550, 1640, 1750, 1790, 1840, 1850, 2040, 2040S, 2140, 2250, 2450, 2650, 2650N, 2850, 5200, 5300, 5400, 5500	**2**	**26/130-51**	AR92416, RE46257 AR92417, AR92903 RE12836, RE12835 RE46238, RE60489	**26/131-23** (RE11347, RE62659)
3030, 3120, 3130				**26/131-22** (RE11346, RE62661, RE37484)
3040, 3050, 3140, 3150, 3350, 3640, 3650, 4040, 4040S, 4050				**26/131-24** (RE11348)
1750, 1850, 1850F, 1950, 1950N, 3110, 3200, 3210, 3200X, 3210X, 3300, 3310, 3300X, 3310X, 3400, 3410, 3400X, 3410X	**3**	**26/130-208**	RE67092 R97081	
4040, 4230, 4240, 4440	**4**	**26/130-209**	AR98549	
6100(SE), 6200(SE), 6300(SE), 6400(SE), 6500, 6506, 6600, 6800, 6900	**5**	**26/130-192**	Replace repair kit RE501560	

Les références des pièces sont indicatives.
Nos pièces ne sont pas d'origine.

Part numbers are quoted for reference purposes only.
Our parts and accessories are not original.

JOHN DEERE PARTS

Echappements - Silencers - Schalldämpfer - Uitlaatdempers - Silenciosos

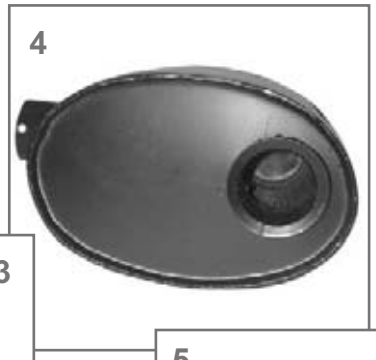

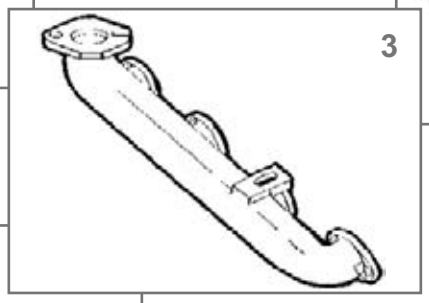

	Fig.	PART N°	OEM
820, 830, 840, 920, 930, 940, 1020, 1030, 1035, 1040, 1120, 1130, 1140, 1350, 1550, 1630, 1635, 1750, 1850, 3100, 3110	**1**	**26/65-21**	T20252
1830, 2020, 2030, 2035, 2120, 2130, 2135	**2**	**26/65-22**	T20249
1640, 1840, 2040, 2040S, 2250, 2450, 2450F, 2650, 3200, 3210, 3200X, 3210X, 3300, 3310, 3300X, 3310X	**3**	**26/65-23**	R70411
6110(SE), 6200(SE), 6210(SE), 6300(SE), 6310, 6400(SE), 6410,	**4**	**26/165-140**	AL82411
6110(SE), 6200(SE), 6205, 6210(SE), 6300(SE), 6310(SE), 6400(SE), 6410(SE)	**5**	**26/165-141**	AL113991

Les références des pièces sont indicatives.
Nos pièces ne sont pas d'origine.

Part numbers are quoted for reference purposes only.
Our parts and accessories are not original.

bepco tractor parts

TRACPIECES

PRODUCT NEWS-SHEET

PAGE : N°7138
DATE : 06/02

JOHN DEERE PARTS

Eclairage - Lighting - Leuchten - Verlichtingen - Luces

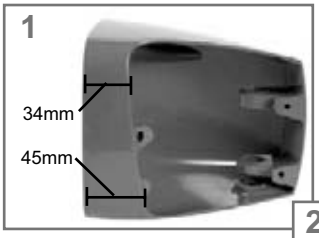

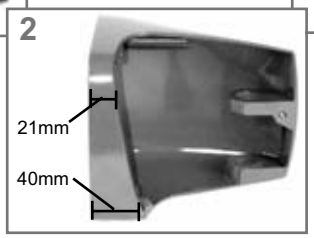

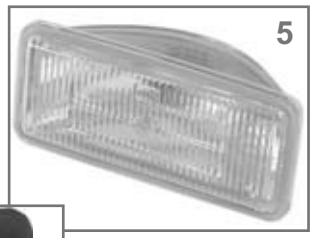

	Fig.	PART N°	OEM
"30" & "40" series	1	**26/182-3** (RH)	CE13748
	1	**26/182-4** (LH)	CE13751
	2	**26/182-8** (LH)	CE14809 R60139
	2	**26/182-9** (RH)	CE14808 R60138
840, 940, 1040, 1140, 1350, 1550, 1640, 1750,1850, 1850F, 1950, 1950F, 1950N, 2040, 2040S, 2140,2250, 2250F, 2450, 2450F, 2650, 2650F, 2650N, 2850, 3040, 3050, 3140, 3150, 3350, 3640, 3640S, 3650	3	**26/182-10** (LH)	L56462
	3	**26/182-11** (RH)	L56434
	4	**26/189-203** (LH)	
	4	**26/189-204** (RH)	
4040, 4050, 4055, 4240, 4250, 4255, 4440, 4450, 4455, 4555, 4640, 4650, 4755, 4840, 4850, 4955, 6100, 6110, 6200, 6210, 6300, 6310, 6400, 6410,6506, 6510, 6600, 6610, 6800, 6810, 6900, 6910, 7600, 7610, 7700, 7710, 7800, 7810, 8100, 8100T, 8200, 8200T, 8300, 8300T, 8400, 8400T	5	**26/1931-12**	RE37450 R161288
6100, 6101, 6110, 6200, 6210, 6300, 6310, 6400, 6410, 6506, 6510(SE), 6600, 6610(SE), 6800, 6810, 6900, 6910	6	**63/1955-2**	R136239 57M7358

Les références des pièces sont indicatives.
Nos pièces ne sont pas d'origine.

Part numbers are quoted for reference purposes only.
Our parts and accessories are not original.

JOHN DEERE PARTS

Essieu avant - Front axle - Vorderachse - Vooras - Eje Delantero

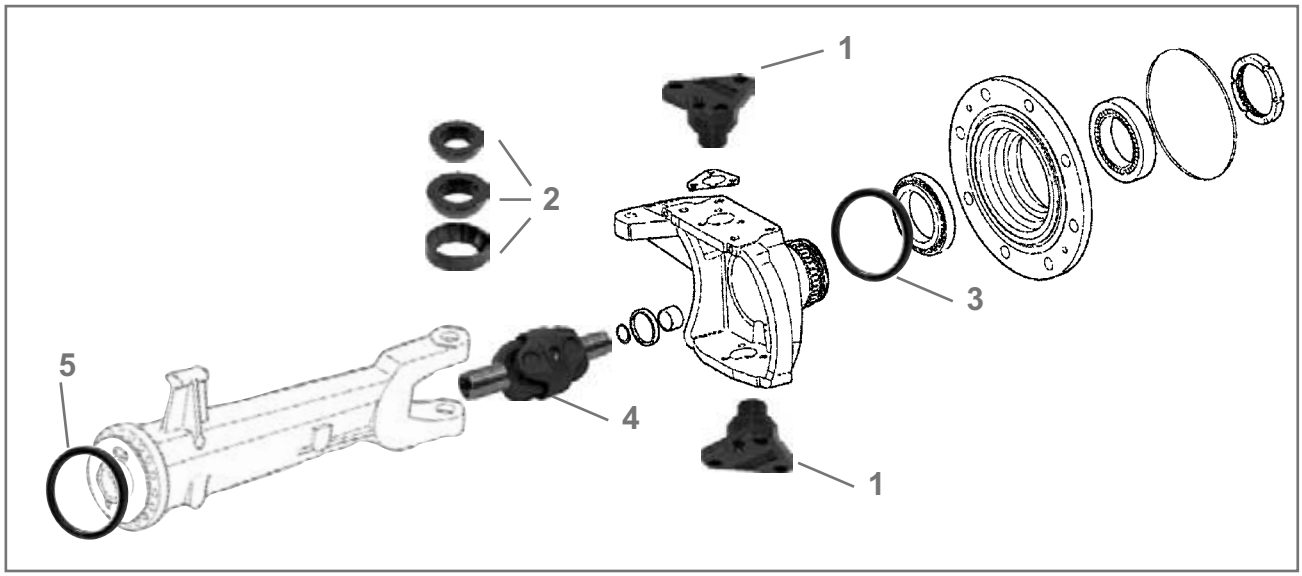

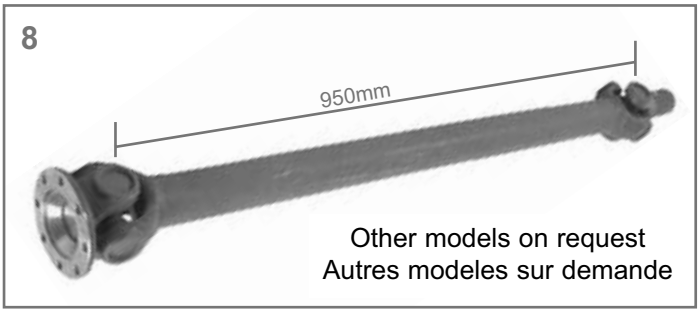

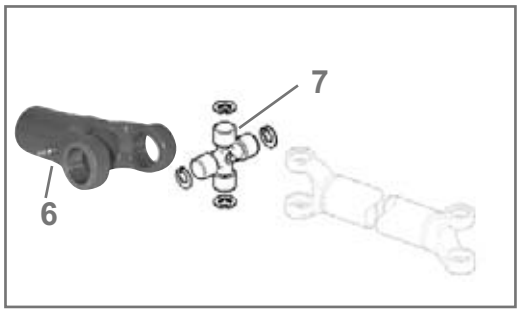

	Fig.	PART N°	OEM
1550, 1750, 1850, 1950 (APL315/325), 2250, 2450 (APL325), 2650 (APL325/735)	**1**	**26/6450-11** (Ø25mm)	L64649
	2	**26/6451-13**	L64648
2850, 3050, 3350, 3650 (APL345/350)	**1**	**26/6450-10** (Ø28mm)	L64654
2850 (APL325/735)	**2**	**26/6451-11**	L64653
3050, 3350, 3650 (APL350)	**2**	**26/6451-12**	L64658
2140, 3040, 3050, 3140, 3150, 3350, 3640, 3640S, 3650 (APL345/350)	**3**	**26/6408-18**	AL68616
3050, 3150, 3350, 3650	**4**	**26/6402-13**	AL61449
3030, 3040, 3120, 3130, 3135, 3140, 3340, 7600, 7610, 7700, 7710, 7800, 7810, 8100, 8200, 8300, 8400	**5**	**26/6408-24**	T30349
1640, 1840, 2040, 2040S, 2140, 2250, 2250F, 2450, 2450F, 2650, 2650F, 2650, 2650N, 2850, 3040, 3050, 3140, 3150, 3340, 3350, 3640, 3640S, 3650	**6**	**26/6405-10**	AL37071
	7	**26/6403-10**	AL37069
2140, 2850	**8**	**26/6491-5**	AL62647

Les références des pièces sont indicatives.
Nos pièces ne sont pas d'origine.

Part numbers are quoted for reference purposes only.
Our parts and accessories are not original.

bepco tractor parts

TRACPIECES

PRODUCT NEWS-SHEET

PAGE : N°7139
DATE : 06/02

JOHN DEERE PARTS

Arbres de contrôle d'effort - Lower link sensing shafts
Tiefenkontrollwellen - Torsieas - Eje de control del alzamiento

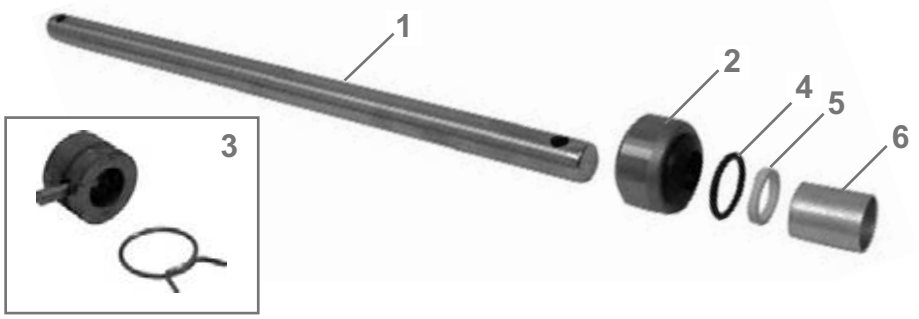

	Fig.	PART N°	OEM
930VU, 1030VU, 1630VU, 1035EV, 1635EV, 940V, 1040V, 1140V, 1140F, 1750V, 1850V	1	**26/6678-15** 500mm Ø3/4"	CE13970
	2	**26/6679-15**	T23758
	3	**26/6683-15**	CE15026+ CE15027+ 11M7013
	4	**26/6680-15**	R27149
	5	**26/6681-15**	T25795
	6	**26/6682-15**	T25794
1630, 1630OU, 1635, 1635EF, 1640F, 1840F, 1950F, 2020, 2030OU, 2035EF, 2040F, 2120, 2250F, 2450F, 2650F	1	**26/6678-12** 500mm Ø7/8"	L26937
	2	**26/6679-12**	T22094
	3	**26/6683-12**	L26938
	4	**26/6680-12**	R460R
	5	**26/6681-12**	T22095
	6	**26/6682-12**	T22096
2040S, 2140, 2650, 2850, 3040, 3050, 3140, 3350, 3640, 3640S, 3650	1	**26/6678-16** 640mm Ø1 1/8"	L41197
6010, 6100(SE), 6101, 6110, 6200(SE), 6205, 6210, 6300(SE), 6310, 6400(SE), 6410, 6505, 6506, 6510(SE), 6600, 6610(SE), 6800, 6810, 6900, 6910, 7600, 7610, 7700, 7710, 7800, 7810	7	**26/303-38**	L110178 R93500

Les références des pièces sont indicatives.
Nos pièces ne sont pas d'origine.

Part numbers are quoted for reference purposes only.
Our parts and accessories are not original.

JOHN DEERE PARTS

Rotules & tirants de direction - Steering links & sockets
Kugelköpfe und Spurstangen - Spoor- en stuurstangonderdelen -
Rótulas y barras de dirección

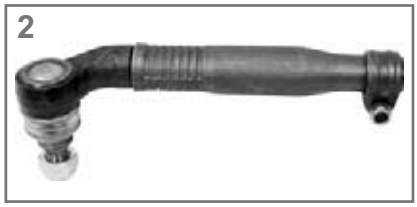

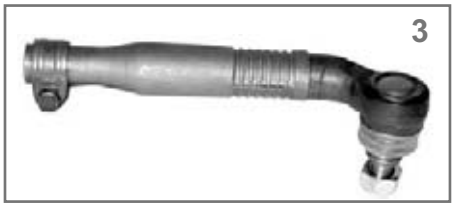

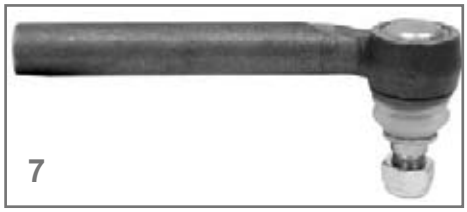

26/757-8
Ø 22mm

	Fig.	PART N°	OEM	Length	Thread	Cone
4050, 4055, 4250, 4255, 4450, 4455, 4555, 4650, 4755, 4850,4955, 7600, 7700, 7800	**1**	**26/491-23** LH	RE12326	157mm	M18x1,5D	23x28
	1	**26/492-23** RH	RE12325	157mm	M18x1,5D	23x28
6100(SE), 6200(SE), 6300(SE), 6400(SE)	**2**	**26/495-160** LH	AL110957 AL80538	285mm	F22x1,5D	21,5x23,5
	3	**26/496-160** RH	AL110956 AL80537	285mm	F22x1,5D	21,5x23,5
	4	**26/497-160**	AL80541	178mm	M20x1,5D M22x1,5D	-
6900, 6910	**5**	**26/495-161**	AL110923 AL119379	220mm	F28x1,5D	28x32
	4	**26/497-161**	AL110918	240mm	M28x1,5D M24x1,5D	-
6010, 6101SE, 6110(SE), 6205, 6210(SE), 6300, 6310(SE),6400, 6410(SE), 6505, 6506, 6510(SE), 6600, 6610(SE), 6800, 6810	**6**	**26/495-162** LH	AL116740	260mm	F24x1,5D	24,5x26,5
	7	**26/496-162** RH	AL116741 AL110886	260mm	F24x1,5D	24,5x26,5
	4	**26/497-162**	AL80542	210mm	M22x1,5D M24x1,5D	-
1640, 1840, 2040, 2040S, 2140, 3040, 3140	**8**	**26/581-36**	AL32866	75mm	F24x1,5D	29x32
2250F, 2450F, 2650F, 2650N	**8**	**26/581-37**	AL66090	80mm	F24x1,5D	20x22
	8	**26/581-38**	AL65924	80mm	F24x1,5G	20x22

Les références des pièces sont indicatives.
Nos pièces ne sont pas d'origine.

Part numbers are quoted for reference purposes only.
Our parts and accessories are not original.

bepco tractor parts

TRACPIECES

PRODUCT NEWS-SHEET

PAGE : N°7140
DATE : 06/02

JOHN DEERE PARTS

Freins - Brakes - Bremsen - Remonderdelen - Frenos

1
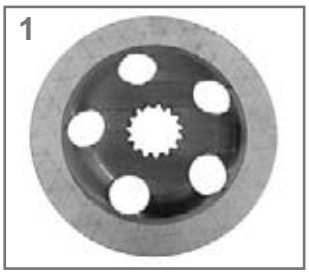

2
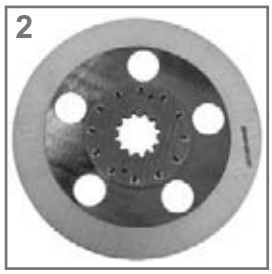

3

4
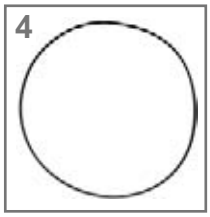

	Fig.	PART N°	OEM
3030, 3130	1	**26/422-24** Ø305mm 15Z TK.: 11mm	AL68095
840, 940, 1040, 1140, 1350, 1550, 1640, 1750, 1750V, 1840, 1850, 1850F, 1850V, 1950, 1950F, 1950N, 2040, 2250, 2250F, 2450, 2450F, 2650, 2650F, 2850	2	**26/422-25** Ø306mm 12Z TK.: 4,9mm	AL65872
6010, 6100(SE), 6101SE, 6110(SE), 6200(SE), 6205, 6210(SE), 6300(SE), 6310(SE), 6400(SE), 6410(SE), 6505, 6506, 6510(SE), 6600, 6610(SE)	2	**26/422-27** Ø313mm 14Z TK.: 4,9mm	AL111498 AL75434
6010, 6100(SE), 6101(SE), 6110(SE), 6200(SE), 6210(SE), 6300(SE), 6310(SE), 6400(SE), 6410(SE), 6506, 6510(SE), 6600, 6610(SE)	2	**26/422-28** Ø313mm 14Z TK.: 5,9mm	AL112982
3040, 3140, 3340, 3640, 3640S	3	**26/417-17** TK.: 50mm	L40395
840, 940, 1040, 1140, 1350, 1550, 1640, 1750, 1840, 1850, 1850F, 1950, 1950F, 1950N, 2040, 2040S, 2250, 2650, 2650F, 2650N, 2450, 2850	3	**26/417-18** TK.: 41mm	L63944 L60890
3050, 3150, 3350, 3650	3	**26/417-19** TK.: 48,5mm	L65164 L60889 L63946
1350, 1550, 1750, 1850, 1950, 1950N, 2250, 2450, 2650, 2650F, 2650N, 2850, 5200, 5300, 5400, 5400N, 5500, 5500N	4	**26/416-13**	L60888
3040, 3050, 3140, 3150, 3340, 3350, 3640, 3640S, 3650	4	**26/416-14**	L56245 L39941
1350, 1550, 1750, 1850, 1950, 1950N, 2250, 2450, 2650, 2650F, 2650N, 2850, 3040, 3050, 3140, 3150, 3340, 3350, 3640, 3640S, 3650, 5200, 5300, 5400, 5400N, 5500, 5500N, 6100(SE), 6101(SE), 6010, 6110(SE), 6200(SE), 6205, 6210(SE), 6300(SE), 6310(SE), 6400(SE),6410(SE), 6505, 6506, 6510(SE), 6600, 6610(SE)	4	**26/416-15**	L56246 L39942

Les références des pièces sont indicatives.
Nos pièces ne sont pas d'origine.

Part numbers are quoted for reference purposes only.
Our parts and accessories are not original.

"THE RELIABLE SERVICE"

JOHN DEERE PARTS

Attelage - Linkage - Dreipunktgestange
Hefstangen - Enganches

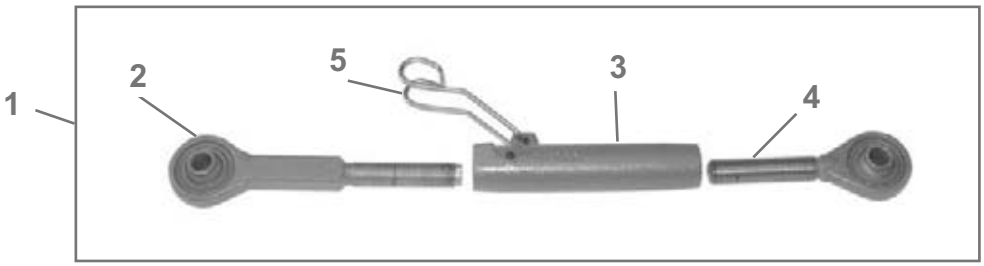

	Fig.	PART N°	OEM
6010, 6100, 6101, 6110, 6200, 6205, 6210, 6300, 6310, 6400, 6410, 6505, 6506, 6510(SE), 6600, 6610	**1**	**26/700-25**	AL78064
	2	**26/703-25**	AL78072
	3	**26/702-25**	L78791
	4	**26/701-25**	AL78068
	5	**26/702-26S**	L56746

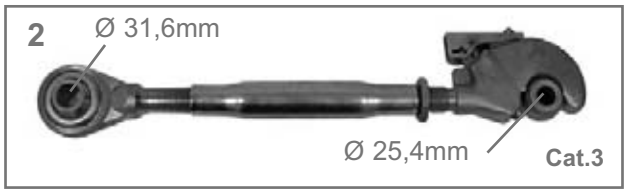

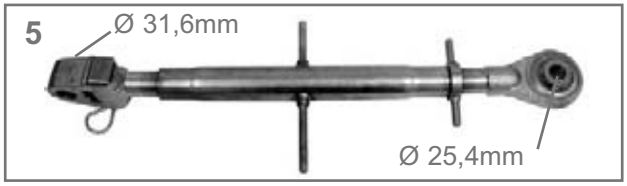

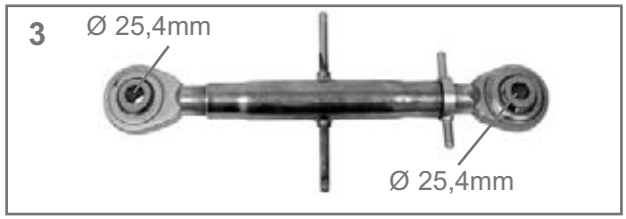

	Fig.	PART N°	Lg. Tube	Thread
“6000” & “7000” Series	**1**	**26/700-27**	L=309mm	M36
	2	**26/700-28**	L=306mm	M36
	3	**26/700-29**	L=334mm	M42
“5000” Series	**4**	**26/700-30**	L=309mm	M36
“8000” Series	**5**	**26/700-31**	L=455mm	M42

Les références des pièces sont indicatives.
Nos pièces ne sont pas d’origine.

Part numbers are quoted for reference purposes only.
Our parts and accessories are not original.

bepco tractor parts

TRACPIECES

PRODUCT NEWS-SHEET

PAGE : N°7141
DATE : 06/02

JOHN DEERE PARTS

Stabilisateurs - Stabiliser Ass. - Stabilisatoren - Stabilisatoren - Estabilizadores

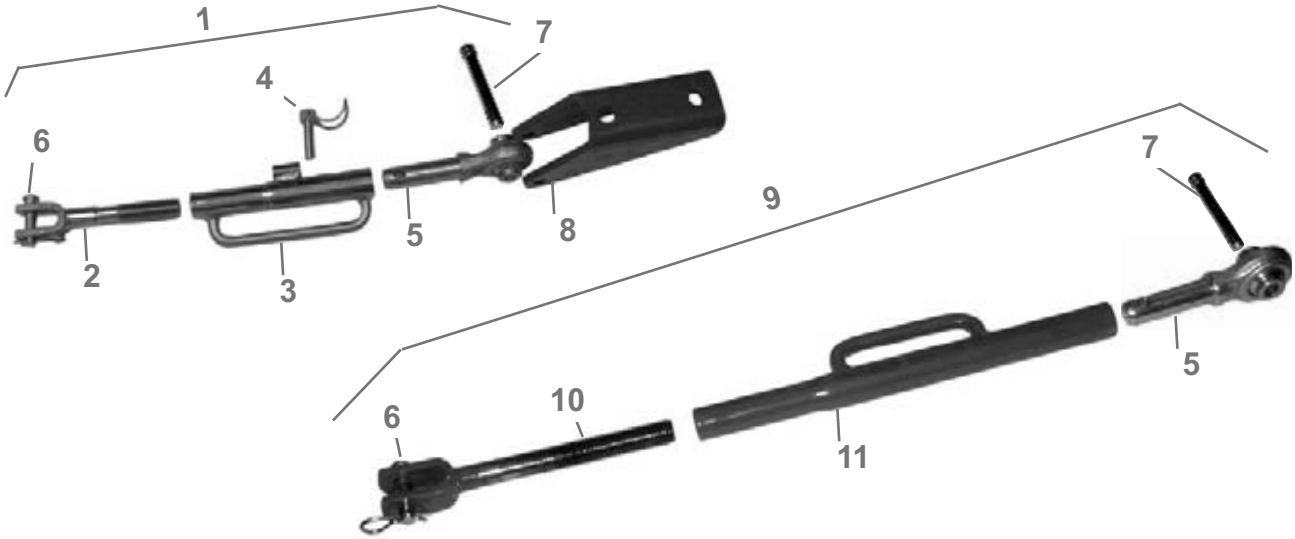

	Fig.	PART N°	OEM
6010, SE6101, 6110(SE), 6205, 6210(SE), 6310(SE), 6410(SE), 6505, 6510(SE), 6610(SE), 6810, 6910	1	**26/740-40** 370mm	
	2	**26/743-40**	DE18856
	3	**26/744-40** 260mm	DE18854
	4	**68/8151-40**	DE18899
	5	**26/746-40**	DE18855
	6	**26/747-40** 18x65mm	L77493
	7	**26/749-40** 19x92mm	R58262 R44917 R28061
	8	**26/751-40**	L79046
6100(SE), 6200(SE), 6300(SE), 6400(SE), 6506, 6600	9	**26/740-41** 640mm	DE18460
	10	**26/743-41**	DE15973
	11	**26/744-41** 490mm	DE15971
	5	**26/746-40**	DE18855
	6	**26/747-40** 18x65mm	L77493
	7	**26/749-40** 19x92mm	R58262 R44917 R28061

Les références des pièces sont indicatives.
Nos pièces ne sont pas d'origine.

Part numbers are quoted for reference purposes only.
Our parts and accessories are not original.

JOHN DEERE PARTS

Accessoires pour cabine - Cab accessories - Einzelteite für Kabine - Onderdelen voor kabine - Instrumentos de cabina

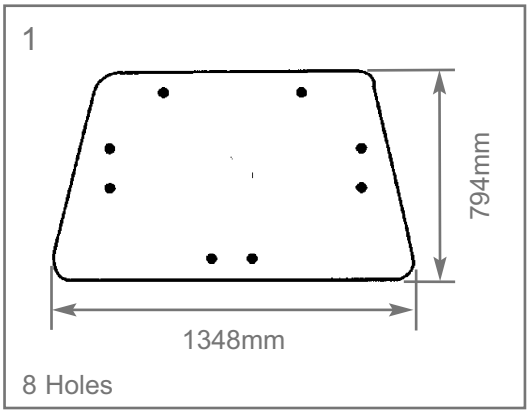

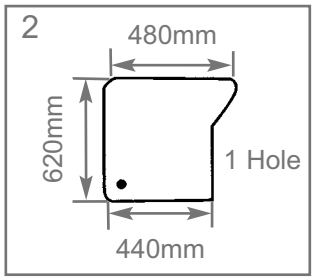

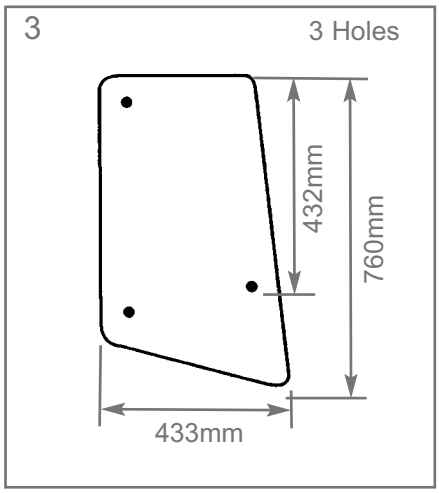

	Fig.	PART N°	OEM
6100, 6200, 6300, 6400, 6506, 6600, 6800, 6900	**1**	**26/4004-7**	L78725 L78726
6101SE, 6110(SE), 6210(SE), 6310(SE), 6410(SE), 6510(SE), 6610(SE), 6810, 6910	**2**	**26/4012-63** RH	L114753
	2	**26/4012-64** LH	L114754
	3	**26/4047-70** RH	L113305
	3	**26/4047-71** LH	L113306
1640, 2040, 2040S, 2140, 2250, 2450, 2650, 2850, 3040, 3050, 3140, 3150, 3350, 3640, 3640S, 3650 (SG2 Cab LH front wiper motor)	**4**	**63/1980-28**	AL34846
1640, 2040, 2040S, 2140, 2250, 2450, 2650, 2850, 3040, 3050, 3140, 3350, 3640, 3640S, 3650, 4050, 4040, 4040S, 4240, 4240S, 4250, 4350, 4440, 4450, 4650, 4850 (SG2 Cab rear wiper motor)	**4**	**63/1980-21**	AL35843 AL55527

Autocollants - Stickers - Aufklebersätze - Zelfkleuer - Juegos de pegatinas

	PART N°		PART N°
1020	**26/860-249**	2450F	**26/860-283**
1840F	**26/860-279**	2650F	**26/860-284**
2020	**26/860-280**	3120	**26/860-285**
2040F	**26/860-281**	3340	**26/860-286**
2120	**26/860-282**		

Les références des pièces sont indicatives.
Nos pièces ne sont pas d'origine.

Part numbers are quoted for reference purposes only.
Our parts and accessories are not original.

bepco tractor parts

TRACPIECES

PRODUCT NEWS-SHEET

PAGE : N°7142
DATE : 06/02

JOHN DEERE PARTS

Embrayages - Clutches - Kupplungen - Koppelingen - Embragues

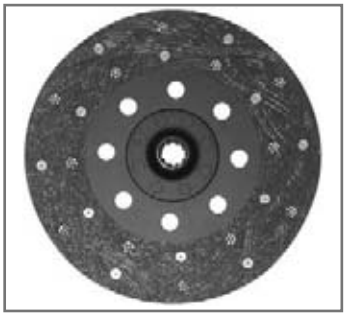

	CLUTCH		PLATE		BEARING
3100 3200 (⇨003138)	280/280 LUK GU6	(228 0121 10) **26/200-260L**	280 (A) 280 (A)	(328 0298 10) **26/221-300L** (LG) 16Z 40x45 TF (328 0299 10) **26/212-300L** (LM) 13Z 22x25 UF	(500 0059 10) **26/231-59L** 65x95 (500 0058 10) **26/231-60L** 106x140 (410 0020 00) **26/230-60L**
3200 (003139⇨)	310/280 LUK GU6	(231 0083 10) **26/200-261L**	310 (A) 280 (A)	(331 0217 10) **26/221-301L** (LG) 16Z 40x45 TF (328 0299 10) **26/212-300L** (LM) 13Z 22x25 UF	
3300 (⇨003090)	310/310 LUK GU6	(231 0087 10) **26/200-265L**	310 (A) 280 (A)	(331 0217 10) **26/221-301L** (LG) 16Z 40x45 TF (328 0299 10) **26/212-300L** (LM) 13Z 22x25 UF	
3300 (⇨003091)	330/310 LUK GU6	(233 0035 10) **26/200-262L**	327 (A) 310 (A)	(333 0089 10) **26/221-302L** (LG) 16Z 40x45 TF (331 0106 16) **26/212-301L** (LM) 13Z 21,5x25 UF	

Les références des pièces sont indicatives.
Nos pièces ne sont pas d'origine.

Part numbers are quoted for reference purposes only.
Our parts and accessories are not original.

JOHN DEERE PARTS

Embrayages - Clutches - Kupplungen - Koppelingen - Embragues

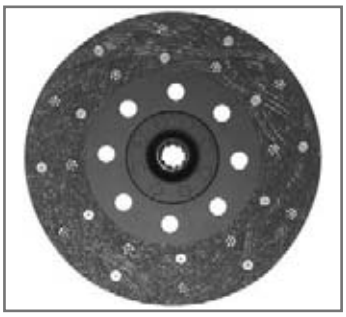

	CLUTCH		PLATE		BEARING
3400 (⇨003986)	330/310 LUK GU6	(233 0027 10) **26/200-263L**	327 (A)	(333 0089 10) **26/221-302L** (LG) 16Z 40x45 TF	(500 0059 10) **26/231-59L** 65x95
			310 (A)	(331 0106 16) **26/212-301L** (LM) 13Z 21,5x25 UF	(500 0058 10) **26/231-60L** 106x140
3300 (⇨003091)	310/310 LUK GU6	(231 0093 10) **26/200-264L**	310 (B)	(331 0229 10) **26/221-303L** (LG) 16Z 40x45 2x8 PL TC	(410 0020 00) **26/230-60L**
			280 (B)	(328 0283 10) **26/212-303L** (LM) 13Z 25x32 2x4 PL UC	

Boulon de roue arrière - Rear wheel stud - Radbolz Hinterrad
Wielbout achterwielen - Tornillo de rueda trasera

26/446-25
L31683

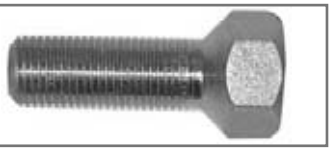

1140, 1630, 1635, 1640, 1830, 1840, 1850, 2030, 2035, 2040, 2040S, 2130, 2140, 2250, 2250F, 2450, 2450F, 2650, 2650F, 2650N, 2850, 3030, 3040, 3050, 3130, 3140, 3350, 3640, 3640S, 3650, 4040, 4040S, 4240, 4240S, 4350, 4440, 6010, 6100(SE), 6101SE, 6110(SE), 6200(SE), 6205, 6210(SE), 6300(SE), 6310(SE), 6400(SE), 6410(SE)

Les références des pièces sont indicatives.
Nos pièces ne sont pas d'origine.

Part numbers are quoted for reference purposes only.
Our parts and accessories are not original.

bepco tractor parts

TRACPIECES

PRODUCT NEWS-SHEET

PAGE : N°7133
DATE : 04/02

JOHN DEERE PARTS

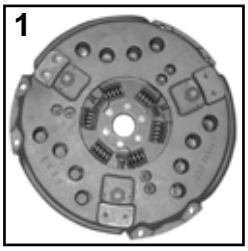

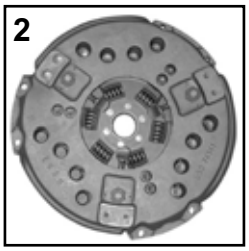

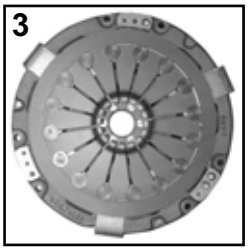

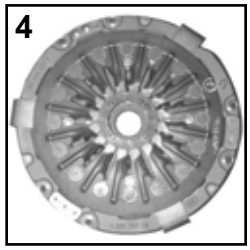

	Fig.	Embrayage - Clutch - Kupplung Drukgroep - Embrague	
		Ø	N°
2130, 2135 *Less HI-LO*	**1**	300mm	Repl. (130 0005 20) Repl. (1882 271 403) **26/200-34E** 23Z (AL23095)
2040S, 2140 (⇨416039) 2940, 3040, 3140 (416039⇨) 3340	**2**	320mm	Repl. (3482 039 101) Repl. (1882 339 103) **26/200-37E** 27Z
2040S, 2140 (⇨416040) 3040, 3140 (415944⇨) 2650, 2650N, 2850, 2850N, 2940, 3040, 3050N, 3140, 3350, 3640	**3**	327mm Diaphragm	Repl. (133 0602 10) Repl. (3482 901 101) **26/200-38E** 27Z (AL33127, AL36134, AL38670, AL39245, AL39591, AL55240, AL59324, AL64948, AL65981, AL67184, AL68483, AL68485) *Complete KIT* **26/200-200KE** (26/200-38E+26/221-107E)
3650	**4**	327mm Diaphragm	Repl. (133 0603 10) **26/200-1137E** 27Z (AL68486)

Les références des pièces sont indicatives.
Nos pièces ne sont pas d'origine.

Part numbers are quoted for reference purposes only.
Our parts and accessories are not original.

TRACPIECES

bepco tractor parts

PRODUCT NEWS-SHEET

PAGE : 7114
DATE : 05/2001

JOHN DEERE PARTS

PISTONS & JEUX - PISTONS & KIT SETS - KOLBEN & SATZ ZUIGERS & KITSETS - PISTONES & EQUIPOS DE CILINDRO

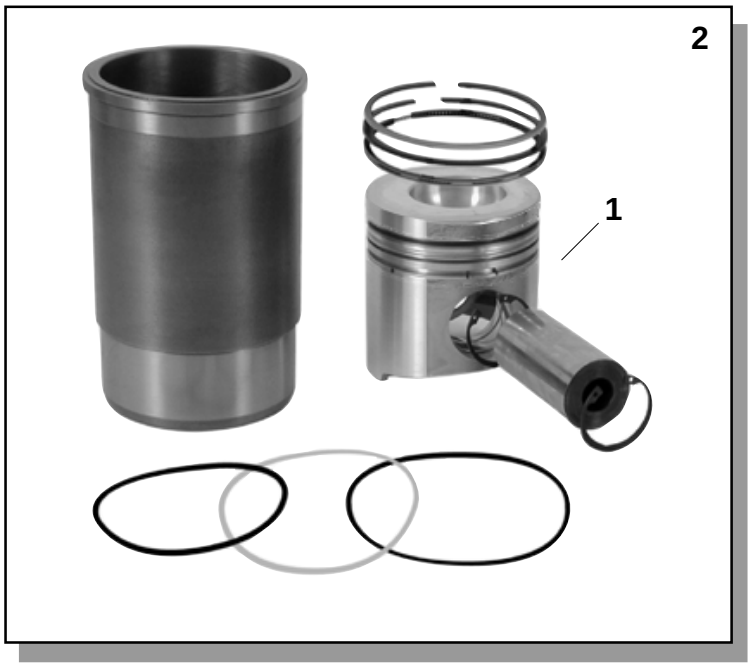

Version économique
Low design
Preiswerte Version
Economische versie
Diseño de aro bajo

Fig.	1	2	
			OEM
840, 940, 1040, 1140, 1350, 1445F, 1550, 1630, 1640, 1745F, 1750, 1750V, 1840, 1845F, 1850, 1850V, 2040, 2040S, 2130, 2250, 2450, 2450F, 2650, 3040, 3050, 3140, 3350, 3640	**26/33-52L**	**26/31-52L**	RE24539
1950, 1950N, 2140, 2650, 2850, 3400, 3400X, 3410, 3410X, 3650, 4050, 5500, 5500N, 6200, 6300, 6600	**26/33-53L**	**26/31-53L**	DD14529 RE22678 RE33115

Les références des pièces sont indicatives.
Nos pièces ne sont pas d'origine.

Part numbers are quoted for reference purposes only.
Our parts and accessories are not original.

"THE RELIABLE SERVICE"

TRACPIECES

bepco tractor parts

PRODUCT NEWS-SHEET

PAGE : N° 7082
DATE : 10/2000 (E2)

JOHN DEERE PARTS

Direction hydrostatique "Orbitrol" (JD-84)
hydrostatic steering "Orbitrol" (JD-84)
Hydrostatische Lenkung "Orbitrol" (JD-84)
Hydrostatische besturing "Orbitrol" (JD-84)
Dirección hidrostáticá "Orbitrol" (JD-84)

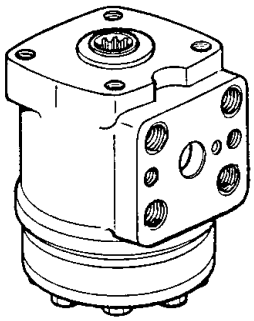

		Unité de direction Steering unit Orbitrol Stuur-unit Unidad de dirección	Kit réparation Repair kit Reparatursatz Revisieset Juego de reparación
3050, 3140, 3350, 3640, 3640S, 3650	OSPC 200CN 150-0176	**26/560-6** (AL55296)	**26/561-6** (AL112819, AZ20003)
1550, 1640, 1750, 1850, 1950, 2040, 2040S, 2140, 2250, 2450, 2650, 2850, 3040, 3050, 3140, 3150, 3340, 3350,	OSPC 160CN 150-0178 OSPC 100CN 150-183	**26/560-7** (AL41291, AL55308)	
1550, 1640, 1750, 1840, 1840F, 1850, 1950, 2040, 2040S, 2250, 2250F, 2450, 2450F, 2650F, 2650, 2650N, 2850, 3050, 3350	OSPC 125CN 150-0179	**26/560-8** (AL41631)	

TRACPIECES

bepco tractor parts

PRODUCT NEWS-SHEET

PAGE : N° 7032
DATE : 11/99

JOHN DEERE PARTS

Carter d'huile moteur (JD-16)
Oil pan (JD-16)
Ölwanne (JD-16)
Carterpan (JD-16)
Cárter de aceite (JD-16)

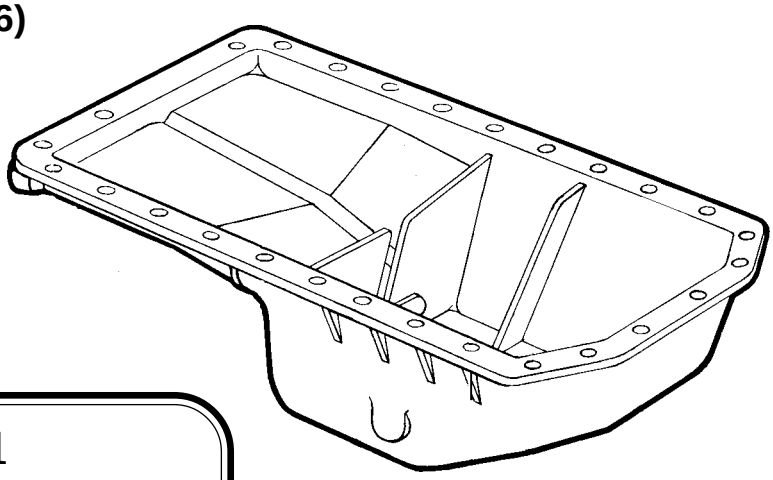

26/6900-1

(R54569)

2020, 2120, 1830, 2030, 2130,
10300U, 16300U, 20300U,
1035EF, 1635EF, 2035EF, 2035, 2135

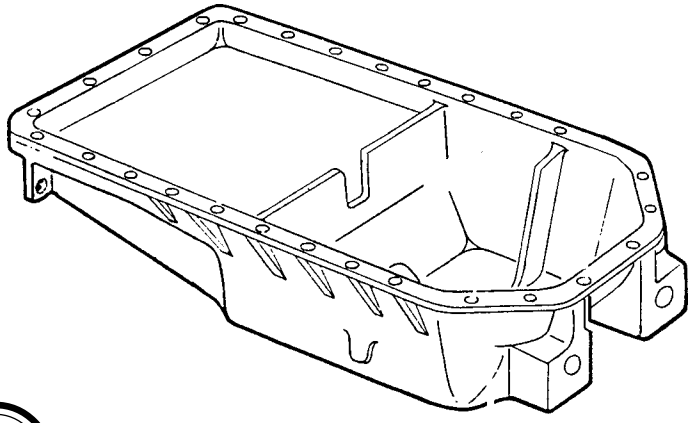

26/6900-2

(R78032)

1140F, 1640, 1640F, 1840, 1840F
2040, 2040F, 2040S, 2140

Les références des pièces sont indicatives.
Nos pièces ne sont pas d'origine.

Part numbers are quoted for reference purposes only.
Our parts and accessories are not original.

TRACPIECES

bepco tractor parts

PRODUCT NEWS-SHEET

PAGE : N° 7033
DATE : 11/99

JOHN DEERE PARTS

Filtration (JD-34)
Filters (JD-34)
Filter (JD-34)
Filters (JD-34)
Filtros (JD-34)

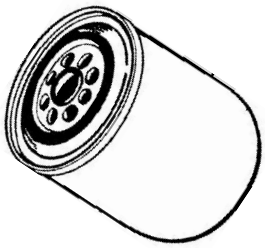

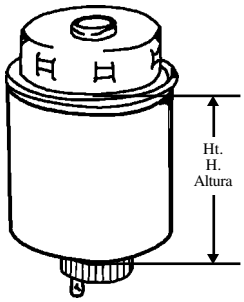

	Air Air Luftfilter Luchtfilter Aire		Huile Oil Öl Olie Aceite	Combustible Fuel Kraftstoff Brandstof Combustible	Hydraulique Hydraulic Hydraulik Hydrauliek Hidráulico
	Ext. Out. Aussen Buiten Exterior	Int. Inn. Innen Binnen Interno			
3100, 3200, 3200X, 3300, 3300X, 3400, 3400X	**60/161-153** (RT6005011111) Ht./H./Altura 353mm	**60/162-153** (RT6005011112) Ht./H./Altura 344mm	**60/97-7** (T19044)	**60/111-26** (RE53400) Ht./H./Altura 103mm **60/111-85** (RE64449,RE62418) Ht./H./Altura 91,5mm	**60/655-6** (RT6005003244)
6010, 6110, 6210, 6310, 6410	**60/161-32** (AL78223) Ht./H./Altura 310mm	**60/162-32** (AL78224)	**60/97-85** (RE59754)	**60/111-85** (RE64449,RE62418) Ht./H./Altura 91,5mm	**60/97-18** (RE34958) **60/97-19** (AL77061) Transmission Transmission Getriebe Transmissie Transmisión
6510, 6610, 6810, 6910	**60/161-34** (AL78869)	**60/162-34** (AL78870)			
7610	**60/161-30** (RE67124)	**60/162-30** (RE34963)		**60/111-26** (RE53400, RE62419)	**60/641-10** (RE39527) Ht./H./Altura 240mm PW QUAD
7710, 7810	**60/161-36** (RE34966)	**60/162-36** (RE34967)	**60/97-17** (RE57394)	**60/111-27** (AR86745)	**60/655-20** (RE47313) PW SHIFT

Les références des pièces sont indicatives.
Nos pièces ne sont pas d'origine.

Part numbers are quoted for reference purposes only.
Our parts and accessories are not original.

JOHN DEERE PARTS

Entraineur de pompe hydraulique (JD-85)
Hydraulic pump drives (JD-85)
Antriebswellen für Hydraulikpumpe (JD-85)
Aandrijving v/d hydrauliek pomp (JD-85)
Tuberías de la bomba hidráulica (JD-85)

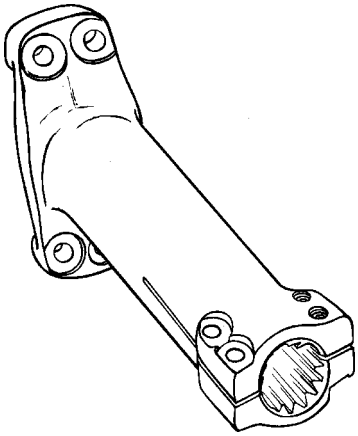

	Entraineur Drive Antriebswelle Aandrijving Conducto	Replace OEM	Note Note Anmerkung Opmerking Nota
1640 (430000 ➪), 1840 (➪ 429999), 2040 (430000 ➪), 2040S (430000 ➪), 2140 1550, 1750, 1850, 1950, 1950N, 2250, 2450, 2650, 2650N, 2850	**26/6632-6** 180mm	L34573	Pour/For/Für/Voor/Para 40 & 50 cm^3

Démarreur (JD-97)
Starter motor (JD-97)
Anlasser (JD-97)
Startmotor (JD-97)
Motor de arranque (JD-97)

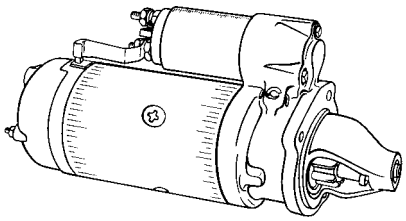

	Démarreur Starter motor Anlasser Startmotor Motore de arranque	Lanceur Drive ass. Ritzel Bendix Transmisión	Fixation Fitting Befestigung Bevestiging Fijación	Long. sortante Prominent length Länge ab Flansch Totale lengte Longitud sobresaliente	Capacité Capacity Leistung Vermogen Capacidad	Replace OEM
6506, 6600, 6800, 6900 6510, 6610, 6810, 6910	**62/930-58**	10Z	3 Gauche/LH L/L/Izqda	240	12V., 3,1KW	AL.81154 AL.70852
3100, 3200, 3300, 3400	**62/930-86**	10Z	2 Droite/RH R/R/Drcha	255	12V., 3KW	RE.60384 AL.62772 AL.39700

Les références des pièces sont indicatives.
Nos pièces ne sont pas d'origine.

Part numbers are quoted for reference purposes only.
Our parts and accessories are not original.

TRACPIECES

bepco tractor parts

PRODUCT NEWS-SHEET

PAGE : N° 7034
DATE : 11/99

JOHN DEERE PARTS

Echappement (JD-36)
Silencers (JD-36)
Schalldämpfer (JD-36)
Uitlaatdempers (JD-36)
Silenciosos (JD-36)

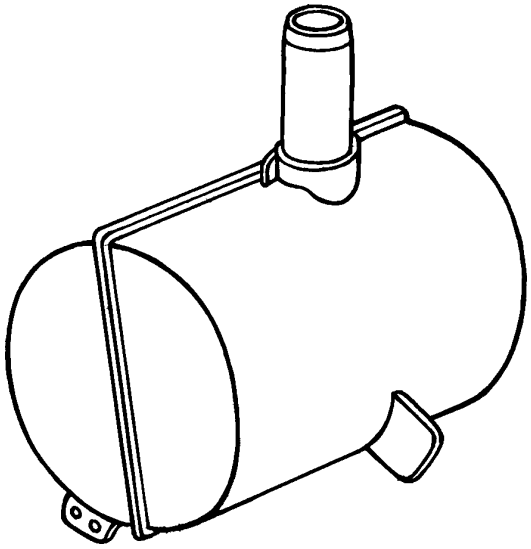

26/165-36

(AL32652)

3140 Turbo, 3340 Turbo, 3350 Turbo
3650, 3640S (Spain)

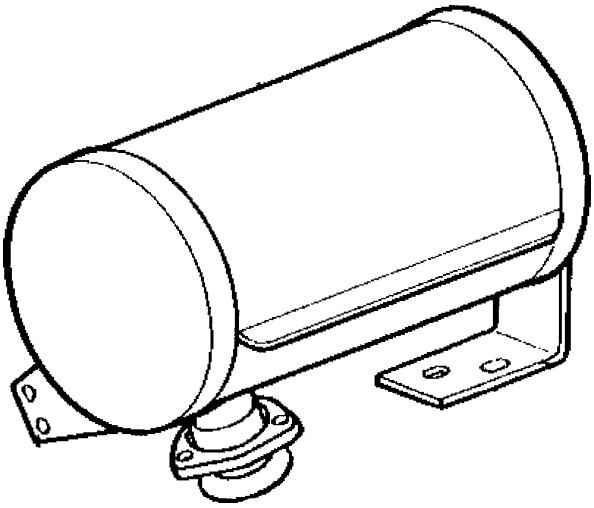

26/165-39

(AL64409)

2450, 2650, 2450F, 2650F, 2250, 2250F
2250, 2450, 2650, 2650N, 2850
Boîte synchronisée
Synchro transmission
Synchrongetriebe
Gesynchroniseerde versnellingsbak
Caja sincronizada

Les références des pièces sont indicatives.
Nos pièces ne sont pas d'origine.

Part numbers are quoted for reference purposes only.
Our parts and accessories are not original.

Phare avant (JD-39)
Front lamp (JD-39)
Frontscheinwerfer (JD-39)
Koplamp (JD-39)
Faro delantero (JD-39)

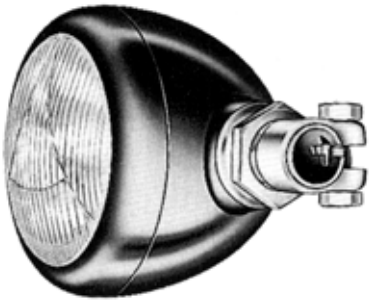

	Phare avant Front lamp Frontscheinwerfer Koplamp Faro delantero	Replace OEM	Description Description Beschreibung Omschrijving Descripción	Ampoule Buld Glühlampe gloeilamp Bombilla
820, 920 1020, 1120 2020, 2120 3120 1830 2030, 2130 3030, 3130	**26/189-5** Droit/RH/Rechts/Rechts/Drcha. Ex. : JD.12064AL	AL.12064	Ø 130mm, avec bride de fixation Ø 130mm, with fitting clamps Ø 130mm, mit Adapter Ø 130mm, met bevestigingsbeugel voor montage Ø 130mm, con bridas de fijación	**63/1955-472**
	26/189-6 Gauche/LH/Links/Links/Izquierda Ex. : JD.12065AL	AL.12065		**63/1955-472**

Optique avant (JD-39)
Head lamp (JD-39)
Frontscheinwerfer (JD-39)
Koplamp (JD-39)
Faro delantero (JD-39)

	Optique avant Head lamp Frontscheinwerfer Koplamp Faro delantero	Replace OEM
6100, 6200, 6300, 6400, 6506, 6600, 6800, 6900 6110, 6210, 6310, 6410, 6510, 6610, 6810, 6910 SE6010, SE6110, SE6210, SE6310 7600, 7700, 7800, 7610, 7710, 7810	**26/189-35**	AL.75338 RE.56964

Les références des pièces sont indicatives.
Nos pièces ne sont pas d'origine.

Part numbers are quoted for reference purposes only.
Our parts and accessories are not original.

TRACPIECES

bepco tractor parts

PRODUCT NEWS-SHEET

PAGE : N° 7035
DATE : 11/99

JOHN DEERE PARTS

Mécanismes & disques d'embrayage (JD-51)
Clutch assemblies & plates (JD-51)
Druckplatten und Kupplungsscheiben (JD-51)
Drukgroepen en koppelingsplaten (JD-51)
Embragues y discos de embrague (JD-51)

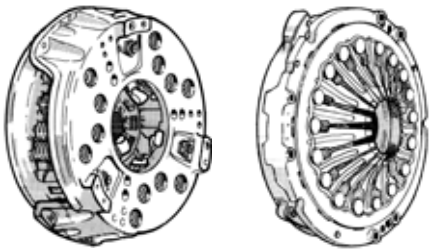

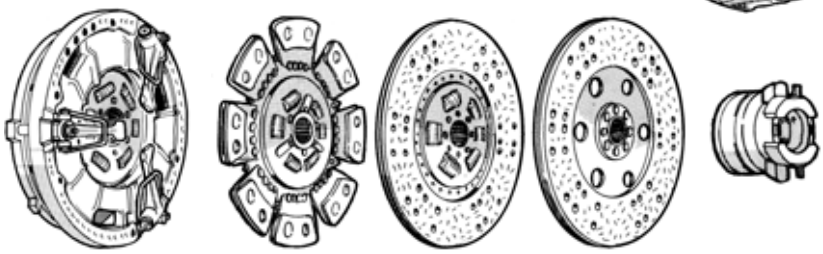

	EMBRAYAGE CLUTCH KUPPLUNG DRUKGROEP EMBRAGUE		DISQUE PLATE SCHEIBE KOPPELINGSPLAAT DISCO		BUTEE DEBRAYAGE RELEASE BEARING AUSRÜCKLAGER DRUKLAGER RODAMIENTO EMPUJE
	Ø	**N°**	**Ø**	**N°**	
2250, 2450, 2650 2250 SG2, 2450 SG2	320 Diaphragme Diaphragm Tellerfeder Diafragma Diafragma	(132 0602 11) **26/200-36** Moyeu 23Z 23Z Hub Nabe 23 Z naaf 23 groeven Cubo Rueda 23z (AL.39592, AL.67046)	320 (A)	(1862 140 003) **26/221-31** (LN) 15Z 22,5x26 Ressorts Springs Federn Geveerd Muelles (AL.64340)	(500 0248 11) **26/232-5** (AL.28860, AL.37539, AL.39541) ou/or/oder/of/o (3182 001 001) **26/232-10** (➪ 649118) (AL.39242) Cde hydraulique Hydraulic drive Hydraulische Ausrückung Hydraulisch bediend Control Hidraúlico 3 tuyaux 3 pipes 3 Anschlüsse 3 leidingen 3 Tuberías (3182 001 003) **26/232-11** (649119 ➪) (AL.66088) Cde hydraulique Hydraulic drive Hydraulische Ausrückung Hydraulisch bediend Control Hidraúlico 2 tuyaux 2 pipes 2 Anschlüsse 2 leidingen 2 Tuberías **26/230-6** (JD.10107)(RV)
	330 Diaphragme avec c/butée Diaphragm with release plate Tellerfeder mit Druckstück Diafragma met druklagerring Diafragma Con plato de empuje	(133 0606 20) **26/200-99** Moyeu 23Z 23Z Hub naaf 23 groeven Cubo Rueda 23z			

Les références des pièces sont indicatives.
Nos pièces ne sont pas d'origine.

Part numbers are quoted for reference purposes only.
Our parts and accessories are not original.

JOHN DEERE PARTS

Pompe hydraulique 22,6cm³ (JD-87)
Hydraulic pump 22,6cm³ (JD-87)
Hydraulikpumpe 22,6cm³ (JD-87)
Hydrauliekpomp 22,6cm³ (JD-87)
Bomba hidraúlica 22,6cm³ (JD-87)

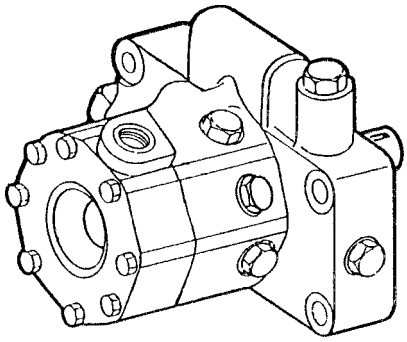

26/640-217

(AR103036, AR103033)

Séries/Series/Serien/Series/Series : "30", "40", "50"

Kit de joints
Seal kit
Dichtungssatz
Dichtingsset
Juego de retenes

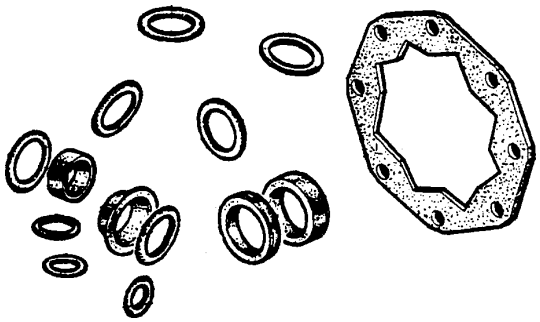

26/621-15

(AR39156, AR98993)

Séries/Series/Serien/Series/Series : "30", "40", "50"

Les références des pièces sont indicatives.
Nos pièces ne sont pas d'origine.

Part numbers are quoted for reference purposes only.
Our parts and accessories are not original.

TRACPIECES

bepco tractor parts

PRODUCT NEWS-SHEET

PAGE : N° 7036
DATE : 11/99

JOHN DEERE PARTS

Refroidisseur d'huile hydraulique (JD-87)
Hydraulic oil cooler (JD-87)
Hydraulik Ölkühler (JD-87)
Hydrauliek oliekoeler (JD-87)
Refrigerador de aceite hidráulico (JD-87)

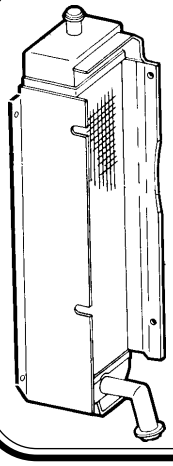

26/628-2

(AT20848, AL32639)

1020, 1120, 2020, 2120, 830, 930, 930VU, 1030, 1030VU, 1130, 1630, 1630VU, 1830, 2030, 2130, 1035EV, 1635EV, 10300U, 16300U, 20300U, 1035EF, 1635EF, 2035EF, 1035, 1635, 2035, 2135

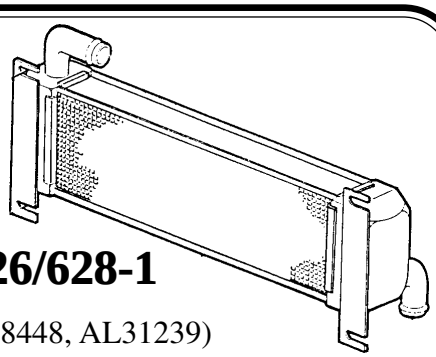

26/628-1

(AL38448, AL31239)

1140F, 1640, 1640F, 1840, 1840F, 2040, 2040F, 2040S, 2140, 3040, 3140, 3340, 3640, 3640S

Direction hydrostatique "Orbitrol" (JD-84)
hydrostatic steering "Orbitrol" (JD-84)
Hydrostatische Lenkung "Orbitrol" (JD-84)
Hydrostatische besturing "Orbitrol" (JD-84)
Dirección hidrostática "Orbitrol" (JD-84)

		Réf. Ref. Bestell-Nr. Bestel Nr. Ref
3050, 3140, 3350, 3640, 3640S, 3650	OSPC 200CN 150-0176	**26/560-6** (AL55296)
1550, 1640, 1750, 1850, 1950, 2040, 2040S, 2140, 2250, 2450, 2650, 2850, 3040, 3050, 3140, 3150, 3340, 3350,	OSPC 150CN 150-0178	**26/560-7** (AL41291, AL55308)
1550, 1640, 1750, 1840, 1840F, 1850, 1950, 2040, 2040S, 2250, 2250F, 2450, 2450F, 2650F, 2650, 2650N, 2850, 3050, 3350	OSPC 125CN 150-0179	**26/560-8** (AL41631)

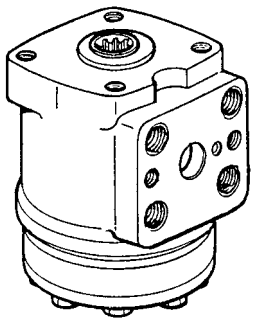

Les références des pièces sont indicatives.
Nos pièces ne sont pas d'origine.

Part numbers are quoted for reference purposes only.
Our parts and accessories are not original.

Vitrerie de cabine (JD-108)
Cab glass (JD-108)
Kabinenscheiben (JD-108)
Kabineruiten (JD-108)
Cristal de cabina (JD-108)

6100, 6200, 6300, 6400, 6600, 6800, 6900, 6506, 6110, 6210, 6310, 6410, 6510, 6610, 6810, 6910 SE6010, SE6110, SE6210, SE6310

Description Description Beschreibung Omschrijving Descripción	Fig. Fig. Abb. Afb. Figura	Vitrerie de cabine Cab glass Kabinenscheiben Kabineruiten Cristal de cabina	OEM	mm
Pare-brise fixe, 3 trous Windscreen fixed, 3 holes Frontscheibe fest, 3 Bohrungen Voorruit vast, 3 gaten Parabrisas fijo, 3 agujeros	A	**26/4000-59**	L.78733	1348x794mm
Latérale gauche, 3 trous Side window LH, 3 holes Seite L, 3 Bohrungen Zijkant links, 3 gaten Lateral izq, 3 agujeros	B	**26/4047-51**	L.78537	760x433mm
Latérale droite, 3 trous Side window RH, 3 holes Seite R, 3 Bohrungen Zijkant rechts, 3 gaten Lateral dcha, 3 agujeros		**26/4047-52**	L.78538	760x433mm
Avant (Bas gauche), 2 trous Lower front LH, 2 holes Vorne (L unten), 2 Bohrungen Voor (onder links.), 2 gaten Frontal (Inf. izq), 2 agujeros	C	**26/4012-46**	L.78533	620x480mm
Avant (Bas droit), 2 trous Lower front RH, 2 holes Vorne (R unten), 2 Bohrungen Voor (onder rechts), 2 gaten Frontal (Inf. dcha), 2 agujeros		**26/4012-47**	L.78534	620x480mm

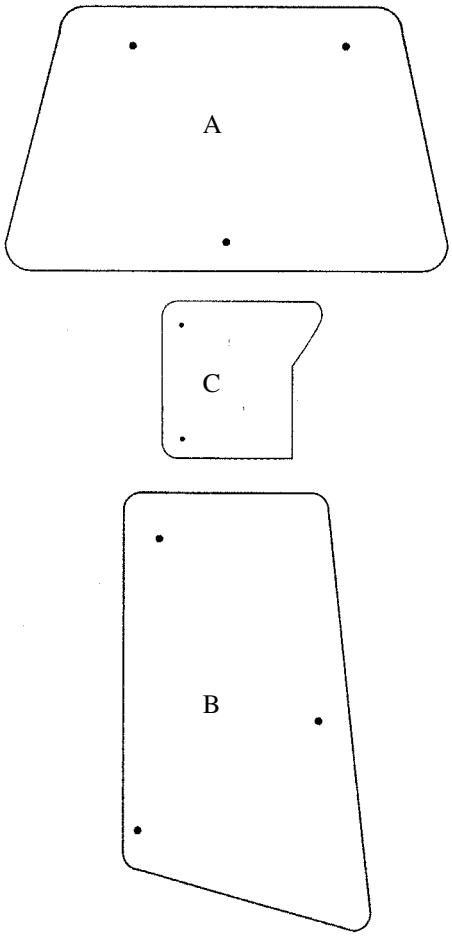

Moteur d'essuie-glace avant cabine SG2 (JD-100)
SG2 cab front wiper motor (JD-100)
Scheibenwischermotor vorn Kabine SG2 (JD-100)
Ruitenwissermotor voorzijde kabine SG2 (JD-100)
Motor limpia parabrisas delantero cabina SG2 (JD-100)

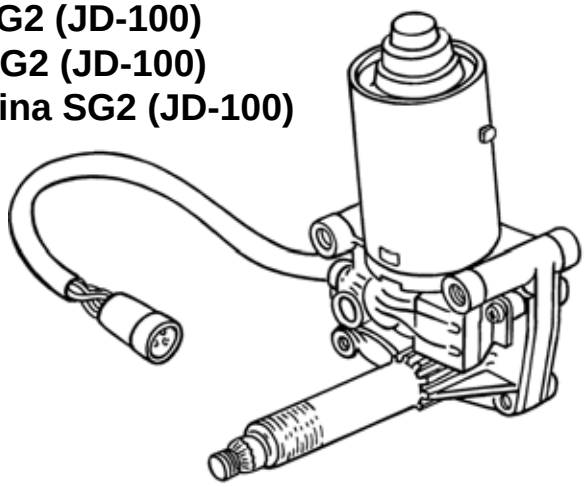

63/1980-21

(AL34843, AL55527)
(Repl. 0390211702)

Les références des pièces sont indicatives.
Nos pièces ne sont pas d'origine.

Part numbers are quoted for reference purposes only.
Our parts and accessories are not original.

bepco tractor parts

TRACPIECES

PRODUCT NEWS-SHEET

PAGE : N°7586
DATE : 04/07

JOHN DEERE PARTS

Vitre de cabine - Cab glass - Kabinenscheiben - Kabineruiten - Cristal de cabina

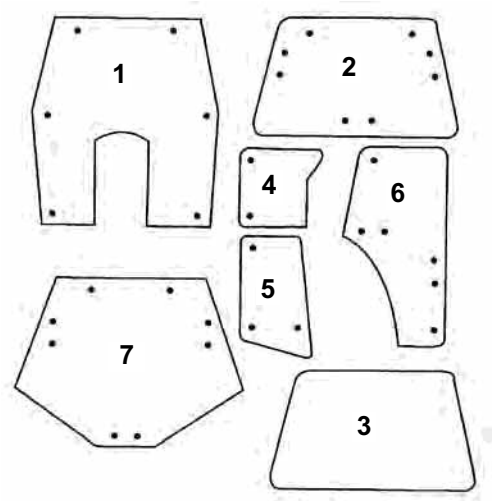

	Fig.	Parts N°	OEM	Pos.	Specification		Dimensions
SERIE 6020 SERIES NEW	1	**26/4001-37**	L166875	A	Fixed-6H-CO	T	1445x1365x5
	2	**26/4004-7**	L78725 L78726	B	O-8H-CO		1348x794x5
	3	**26/4001-32**	L112972	A	Fixed-CO		1348x794x5
	4	**26/4012-47**	L78534 L151753	C	R-2H-CO		620x480x5
	4	**26/4012-46**	L78533 L151752	C	L-2H-CO		620x480x5
	5	**26/4047-70**	L113305	D	R-3H-CO		760x433x5
	5	**26/4047-71**	L113306	D	L-3H-CO		760x433x5
	6	**26/4038-10**	L77648	E	R-6H-CO		1430x695x6
	6	**26/4039-10**	L77647	E	L-6H-CO		1430x695x6
	9	**26/4072-60**	L78727	F	8H-CO		1250x760x6

A = Pare-brise fixe / Windscreen fixed / Frontscheibe fest / Voorruit vast / Parabrisa fijo
B = Pare-brise ouvrant / Windscreen opening / Frontscheibe Öffnet / Voorruit schuifdak / Parabrisa abatible
C = Avant bas / lower front / Vorne / Voorruit / Delantero inferior
D = Latérale / Side / Seite / Zijkant / Lateral
E = Porte / Door / Türscheibe / Deur / Puerta
F = Arrière haut / Upper rear / Hinten oben / Achteraan bovenaan / Trasero superior
2H = 2 Trous / 2 Holes / 2 Bohrungen / 2 Gaten / 2 Agujeros
3H = 3 Trous / 3 Holes / 3 Bohrungen / 3 Gaten / 3 Agujeros
6H = 6 Trous / 6 Holes / 6 Bohrungen / 6 Gaten / 6 Agujeros
8H = 8 Trous / 8 Holes / 8 Bohrungen / 8 Gaten / 8 Agujeros
CO = Convexe / Curved / Konvex / Convex / Convexo
L = Gauche / Left/ Links / Links / Izquierdo
R = Droite / Right / Rechts / Rechts / Derecho
T = Tintée / Tinted / Getönt / Getint / Tintado

Les références des pièces sont indicatives.
Nos pièces ne sont pas d'origine.

Part numbers are quoted for reference purposes only.
Our parts and accessories are not original.

JOHN DEERE PARTS

Vitre de cabine - Cab glass - Kabinenscheiben - Kabineruiten - Cristal de cabina

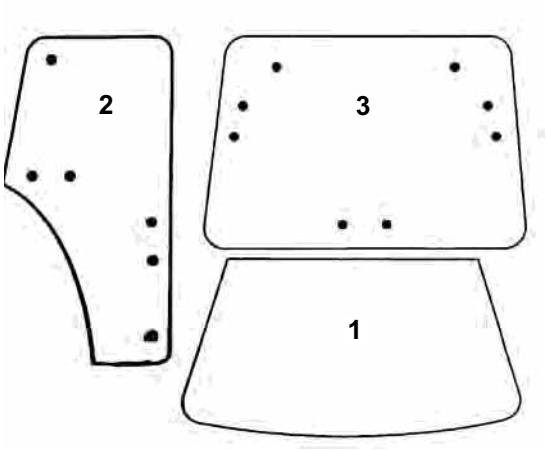

	Fig.	Parts N°	OEM	Pos.	Specification		Dimensions
7600, 7610, 7700, 7710, 7800, 7810 NEW	1	**26/4001-38**	R114807	A		T	1375x800x6
	2	**26/4038-23T**	R131164 R110825	B	R-6H		1430x670x6
	2	**26/4039-23T**	R131163 R96191	B	L-6H		1430x670x6
	3	**26/4072-61**	R110990	C	8H		1430x795x6

A = Pare-brise fixe / Windscreen fixed / Frontscheibe fest / Voorruit vast / Parabrisa fijo
B = Porte / Door / Türscheibe / Deur / Puerta
C = Arrière / Upper / Hinten / Achteraan / Trasero
6H = 6 Trous / 6 Holes / 6 Bohrungen / 6 Gaten / 6 Agujeros
8H = 8 Trous / 8 Holes / 8 Bohrungen / 8 Gaten / 8 Agujeros
L = Gauche / Left/ Links / Links / Izquierdo
R = Droite / Right / Rechts / Rechts / Derecho
T = Tintée / Tinted / Getönt / Getint / Tintado

bepco tractor parts

TRACPIECES

PRODUCT NEWS-SHEET

PAGE : N°7579
DATE : 04/07

JOHN DEERE PARTS

UNITE DE DIRECTION - STEERING UNIT - ORBITROL - STUURVERDELER - ORBITROL

	Ref.	OEM	
6010, 6010SE, 6020, 6020SE, 6110, 6110L, 6110SE, 6120, 6120L, 6120SE, 6210, 6210L, 6210SE, 6215, 6220, 6220L, 6220SE, 6300, 6310, 6310L, 6310S, 6310SE, 6320, 6320L, 6320SE, 6400, 6405, 6410, 6410L, 6410S, 6410SE, 6415, 6420, 6420L, 6420S, 6420SE, 6500, 6510L, 6510S, 6520L, 6615, 6715 6510, 6610, 6810, 6910, 6910S, **(A)** 6200L, 6300L, 6400L, 6500L (190716⇨) 6405, 6605 (South America) 6520, 6620, 6820, 6920, 6920S (11/06)	**26/560-18**	AL110258	
6506, 6510, 6510SE, 6520, 6520SE, 6600, 6610, 6610SE, 6620, 6620SE, 6800, 6810, 6820, 6900, 6910, 6910S, 6920, 6920S, 7405 7500, 7505 (ES) 3200, 3400	**26/560-42**	AL119235 AL82125 AL114630	

(A) Axle with front wheel brakes
(A) Pont avant avec freins sur roues avant
(A) Frontantriebsachse mit Vorderradbremse
(A) Vooras met voorwielrem
(A) Eje de tdm con frenos en ruedas delanteras

bepco tractor parts

TRACPIECES

PRODUCT NEWS-SHEET

PAGE : N°7572
DATE : 04/07

JOHN DEERE PARTS

Démarreurs - Starter motors - Anlasser - Startmotors - Motores de arranque

Applications *Applications*	Réf. *Ref.*	OEM	A x B	Z	L
John Deere					
6600, 6506, 6800, 6900, 7500 6510, 6610, 6810, 6910 (⇨551900)	**62/930-216** (Iskra) Avec reducteur *With reducer* 12V 4,2KW	AL70852 AL81154	3x127	10Z	220
6515, 6520, 6615, 6620, 6715, 6820, 6920 7320, 7420, 7520, 7820 6205, 6505, 6510, 6610, 6810, 6910, 6910S (551901⇨)	**62/930-224** (Iskra) Avec reducteur *With reducer* 12V 4,2KW	RE504807 RE503226	3x127	10Z	225

bepco tractor parts

TRACPIECES

PRODUCT NEWS-SHEET

PAGE : N°7548
DATE : 04/07

JOHN DEERE PARTS

Pièces d'avant-train - Front axle parts - Vorderachteile - Voorasdelen - Piezas para el eje delantero

Fig.	1	2
	Levier avec axe **Lever with shaft** **Lenkhebel mit Bolzen** **Stuurarm kpl.** **Palanca con eje**	**Axe séparé** **Spare shaft** **Bolzen (einzeln)** **As apart** **Eje solo**
1640, 1840, 2040, 2040S, 2140, 2250, 2450, 2650, 2850	**26/500-5** (AL31088, AL55149) Cônes / Cones / Konus / Kegel / Conos 20/22	**26/505-11** Ø 35-30 mm - Lg. : 162 mm Conique / Conical Konisch / Kegelvormig / Cónico *A souder / Weld on / Anschweiss / Aanlas / Para soldar* 2-1 **NEW**
	(ex / *old* AL31088)	**26/505-7** Ø 35-30 mm - Lg. : 157 mm Conique / Conical Konisch / Kegelvormig / Cónico *Fixation par clips / Clips fixing / Klip-Befestigung oder / Bevestiging per clips of glast / Fijación o para clip* 2-2

Les références des pièces sont indicatives.
Nos pièces ne sont pas d'origine.

Part numbers are quoted for reference purposes only.
Our parts and accessories are not original.

"THE RELIABLE SERVICE"

bepco tractor parts

TRACPIECES

PRODUCT NEWS-SHEET

PAGE : N°7520
DATE : 06/06

JOHN DEERE PARTS

Barre de poussée M36x4 - Top link M36x4 - Oberlenker M36x4 - Topstang M36x4 - Tercer punto M36x4

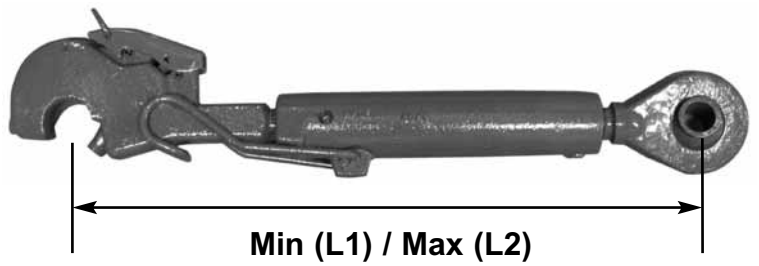

	Ref.	Cat.	L1	L2	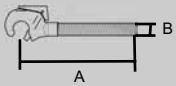	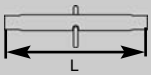	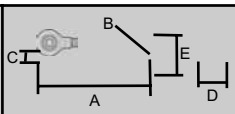
6010, 6010SE, 6020, 6020SE, 6100, 6110, 6100SE, 6110SE, 6120, 6120SE, 6200, 6200SE, 6210, 6210SE, 6220, 6220SE, 6300, 6300SE, 6310, 6310SE, 6320, 6320SE, 6400, 6400SE, 6410, 6410S, 6410SE, 6420, 6420SE, 6500, 6506, 6510, 6510SE, 6520, 6600, 6610	**26/700-67** (AL78065)	2	550 mm	735 mm	A = 300mm B = G / LH / L / IZ.	L = 280mm	A =215mm B = 25,4mm C = D / RH / R / D D = 50,86 E = 89,92

Les références des pièces sont indicatives.
Nos pièces ne sont pas d'origine.

Part numbers are quoted for reference purposes only.
Our parts and accessories are not original.

"THE RELIABLE SERVICE"

bepco tractor parts

TRACPIECES

PRODUCT NEWS-SHEET

PAGE : N°7508
DATE : 05/06

JOHN DEERE PARTS

Embrayages - Clutches - Kupplungen - Koppelingen - Embragues

1
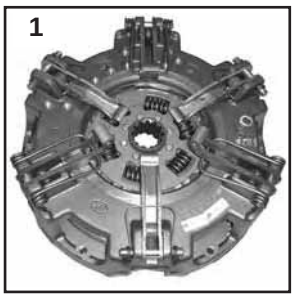

2-1

2-2
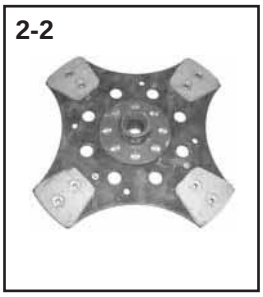

2-3
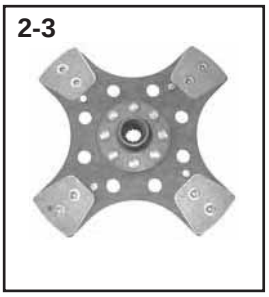

3-1

	1		2		3
	Embrayage Clutch Kupplung Koppeling Embrague		**Disque Plate Scheibe Rijplaat Disco**		**Butée de débrayage Release bearing Drucklager Druklager Rodamiento**
5300, 5300N, 5400, 5400N, 5500, 5500N	280/280 GU6	**26/200-283** (AL120017, ER135120)	280 LG 280 LM	**26/221-283** (AL120108) TC-LS 12Z 34x40 2-1 **26/212-283** (ER199071) UC-LR 13Z 19x22 2-2 Epaisseur plaquette 12mm Pads thickness 12mm Dike der Platten 12mm Dikte v.d platen 12mm Grosor de almohadilla 12mm	**26/231-283** 45x75x16
5310, 5310N, 5410, 5410N, 5510, 5510N			280 LG 280 LM	**26/221-283** (AL120108) TC-LS 12Z 34x40 2-1 **26/212-284** (AL120118) UC-LR 13Z 19x22 2-3 Epaisseur plaquette 8mm Pads thickness 8mm Dike der Platten 8mm Dikte v.d platen 8mm Grosor de almohadilla 8mm	

GU6 = Commande indépendante, 6 doigts / Independent clutch, 6 levers / Unabhängiggeschaltet / Onafhankelijke bediening, 6 vingers / Independiente, 6 pastillas
LG = Friction d'avancement côté BV, montée / Main disc, transmission side, mounted / Farhscheibe getriebeseitig, eingebaut / Rijplaat aan versnellingsbakzijde, ingebouwd / Disco principal, montado en lado transmisión
LM = Friction prise de force côté moteur, libre / PTO disc, engine side, loose / Zapfwelle Motorseitig, lose / Losse aftakasplaat aan motorzijde
LR = 4 paires de pastilles / 4 pairs of pads / 4 Paar Beläge / Met 4 paar pads / Con 4 pares de palas
LS = 5 paires de pastilles / 5 pairs of pads / 5 Paar Beläge / Met 5 paar pads / Con 5 pares de palas
TC = Cera-métallique à ressort / Spring cera-metallic / Cerasinter-Belag, gefedert / Sintermetaal met veren / Cerametálico con muelles
UC = Céra-métallique fixe / Fixed cera-metallic / Cerasinter-Belag, ungefedert / Sintermetaal vast, niet geveerd / Cerametálico sin muelles

Les références des pièces sont indicatives.
Nos pièces ne sont pas d'origine.

Part numbers are quoted for reference purposes only.
Our parts and accessories are not original.

bepco tractor parts

TRACPIECES

PRODUCT NEWS-SHEET

PAGE : N° 7472
DATE : 10/05

JOHN DEERE PARTS

Alternateurs - Alternators - Drehstromlichtmaschine - Wisselstroomdynamo's - Alternadores

	Part N°		Ø1 A B L1	Ø2 A B L2
6100, 6200, 6300, 6400 (116317⇨) 6100SE, 6200SE, 6300SE, 6400SE, 6506, 6600, 6800, 6900 2054, 2056, 2058, 2064, 2066, 2254, 2256, 2258	**62/920-160** (AL81438)	14V / 120A	Ø2 L1 65x8 50	
6100, 6200, 6300, 6400 (⇨116316)	**62/920-164** (AL78692)	14V / 120A Sans poulie Less poley Ohne Riemenscheibe Zonder poelie Sin polea	L1 56	

Les références des pièces sont indicatives.
Nos pièces ne sont pas d'origine.

Part numbers are quoted for reference purposes only.
Our parts and accessories are not original.

"THE RELIABLE SERVICE"

bepco tractor parts

TRACPIECES

PRODUCT NEWS-SHEET

PAGE : N°7640
DATE : 01/08

JOHN DEERE PARTS

Démarreur - Starter motor - Anlasser - Startmotor - Motore de arranque

Applications *Applications*	Réf. *Ref.*	OEM	A A x B B	Z	L
John Deere					
5415, 5415H, 5510, 5510N, 5615, 5715, 5715HC, 5720, 5820 6020, 6020SE, 6120, 6120L, 6120SE, 6215, 6220, 6220L, 6220SE, 6320, 6320L, 6320SE, 6415, 6420, 6420L, 6420S, 6420SE, 6520L,	**62/930-237** (Iskra) 12V 2,6KW	RE519975 RE506586	3x121	9Z	175

Les références des pièces sont indicatives.
Nos pièces ne sont pas d'origine.

Part numbers are quoted for reference purposes only.
Our parts and accessories are not original.

"THE RELIABLE SERVICE"

PRODUCT NEWS-SHEET

bepco tractor parts

PAGE : **N°7750**
DATE : **07/10**

JOHN DEERE

Suspentes de relevage - Levelling box assembly - Regelbare Hubstangen - Regelbare hefstangen - Caja niveladora

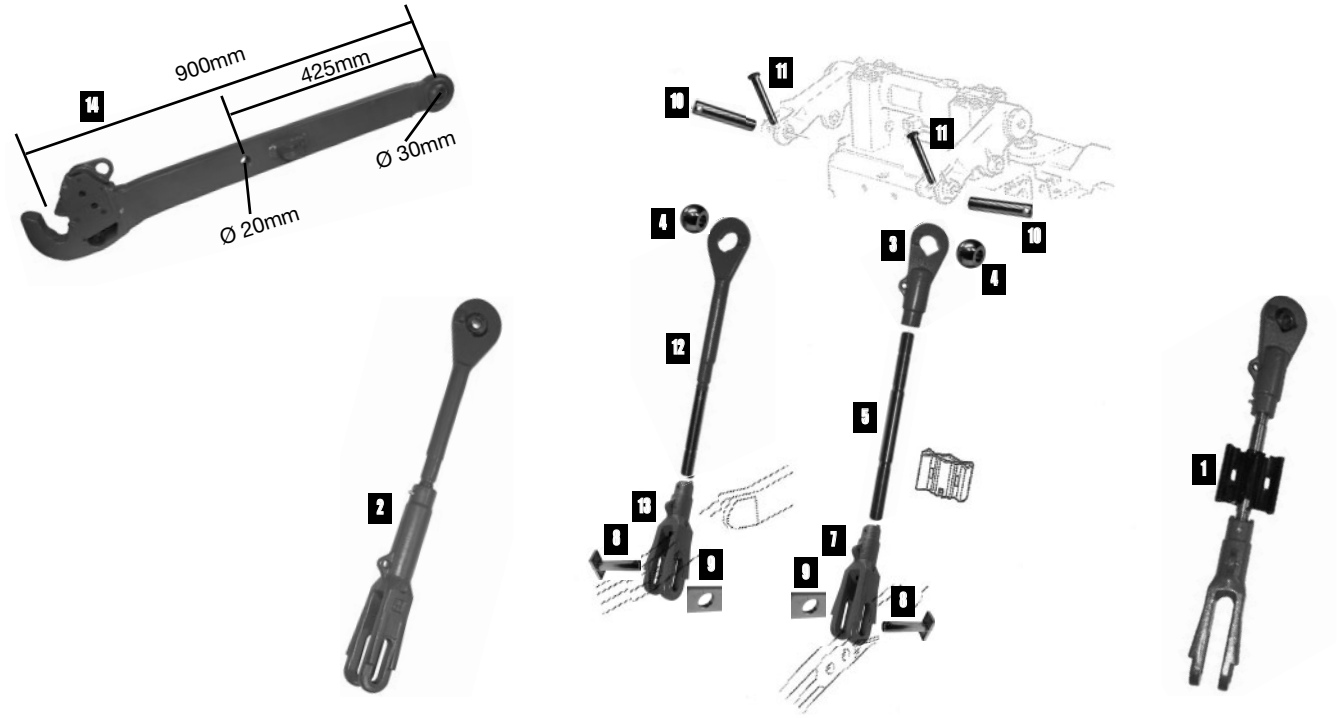

	Référence Reference Bestel Nr. Bestell-Nr. Referencia	OEM	Fig.	Remarques Comments Opmerkingen Anmerkungen Comentarios	Descript. - Beschreib. Beschr. - Descrip.
6010, SE6010, SE6020, 6100, SE6100, 6110, 6110L, SE6110, 6120, 6130, 6200, 6200L, SE6200, SE6210, 6210, 6210L, 6220, 6230, 6300, 6300L, SE6300, 6310, 6310L, 6310S, SE6310, 6320, 6330, 6400, 6400L, SE6400, 6405, 6410, 6410L, 6410S, SE6410, 6420, 6430, 6500, 6500L, 6506, 6510, 6510L, 6510S, SE6510, 6520, 6530, 6600, 6605, 6610, SE6610, 6620, 6630 **Cat. 2**	**26/760-96**	-	1	Droit - Right - Rechts - Rechts - Drcha	Suspente complète - Levelling ass. - Hubstange - Hefstang kpl. - Caja nivelador
	26/760-97	-	2	Gauche - Left - Links - Links - Izda.	Suspente complète - Levelling ass. - Hubstange - Hefstang kpl. - Caja nivelador -
	26/759-52	L78574	3	Droite - Right - Rechts - Rechts - Drcha	Extrémité - Body - Kugelende - Draaispindelhuis - Acople elevador
	26/761-64	L78578	5	Droite - Right - Rechts - Rechts - Drcha	Tige de suspente - Levelling shaft - Stiel - Draadeind hefstang - Eje

PRODUCT NEWS-SHEET

JOHN DEERE

Suspentes de relevage - Levelling box assembly - Regelbare Hubstangen - Regelbare hefstangen - Caja niveladora

	Référence Reference Bestel Nr. Bestell-Nr. Referencia	OEM	Fig. Abb. Afb.	Remarques Comments Opmerkingen Anmerkungen Comentarios	Descript. - Beschreib. Beschr. - Descrip.
6010, SE6010, SE6020, 6100, SE6100, 6110, 6110L, SE6110, 6120, 6130, 6200, 6200L, SE6200, SE6210, 6210, 6210L, 6220, 6230, 6300, 6300L, SE6300, 6310, 6310L, 6310S, SE6310, 6320, 6330, 6400, 6400L, SE6400, 6405, 6410, 6410L, 6410S, SE6410, 6420, 6430, 6500, 6500L, 6506, 6510, 6510L, 6510S, SE6510, 6520, 6530, 6600, 6605, 6610, SE6610, 6620, 6630 **Cat. 2**	**26/762-50**	L78576	7	Droite - Right - Rechts - Rechts - Drcha	Fourche - Levelling fork - Hubstange - Ondergaffel - Horquilla caja -
	26/759-53	L156830	12	Gauche - Left - Links - Links - Izda.	Extrémité - Body - Kugelende - Draaispindelhuis - Acople elevador
	26/757-10	L78938	4	-	Sphère - Ball - Kugel - Kogel Hefstang - Bola
	26/758-25	L79924	10	-	Broche Clevis pin Bolzen Pen Bulón
	26/758-26	R69166	11	-	
	26/762-51	L78572	13	Gauche - Left - Links - Links - Izda.	Fourche Levelling fork Hubstange Ondergaffel Horquilla caja
	26/758-27	L158186 AL78854	8	20x82 mm	Broche Clevis pin Bolzen Pen Bulón
	26/758-28	L156665 L78761	9	-	Plaque Plate Plaque Plaat Placa
	26/712-29	DE18458	14	Droite - Right - Rechts - Rechts - Drcha	Bras - Lifting arm - Unterlenker - Treklat - Brazo de elevación
	26/712-30	DE18459	14	Gauche - Left - Links - Links - Izda.	Bras - Lifting arm - Unterlenker - Treklat - Brazo de elevación

JOHN DEERE

Suspentes de relevage - Levelling box assembly - Regelbare Hubstangen - Regelbare hefstangen - Caja niveladora

	Référence Reference Bestel Nr. Bestell-Nr. Referencia	OEM	Fig. Abb. Afb.	Remarques Comments Opmerkingen Anmerkungen Comentarios	Descript. - Beschreib. Beschr. - Descrip.
6320, 6400 (EU), 6410 (EU), 6410L, 6420, 6420S (EU), 6506 (EU), 6510 (EU), 6510L, 6520 (EU), 6520SE, SE6510 (EU), 6600 (EU), 6610(EU), SE6610 (EU), 6620 (EU), 6620SE **Cat. 3**	**26/760-98**	-	1	Droit - Right - Rechts - Rechts - Drcha	Suspente complète - Levelling ass. - Hubstange - Hefstang kpl. - Caja nivelador
	26/760-99	-	2	Gauche - Left - Links - Links - Izda.	Suspente complète - Levelling ass. - Hubstange - Hefstang kpl. - Caja nivelador -
	26/762-52	L78573	13	Gauche - Left - Links - Links - Izda.	Fourche - Levelling fork - Hubstange - Ondergaffel - Horquilla caja
	26/759-54	L78571	12	Gauche - Left - Links - Links - Izda.	Extrémité - Body - Kugelende - Draaispindelhuis - Acople elevador
	26/761-65	L78579	5	-	Tige de suspente - Levelling shaft - Stiel - Draadeind hefstang - Eje
	26/762-53	L78575	7	Droite - Right - Rechts - Rechts - Drcha	Fourche - Levelling fork - Hubstange - Ondergaffel - Horquilla caja
	26/758-55	L78577	3	Droite - Right - Rechts - Rechts - Drcha	Broche - Clevis pin - Bolzen - Pen - Bulón
	26/757-11	L114631 L79062	4	-	Sphère - Ball - Kugel - Kogel Hefstang - Bola
	26/758-29	L79925	10	-	Broche - Clevis pin - Bolzen - Pen - Bulón
	26/758-30	L158185 AL78785	8	25 x 94 mm	
	26/758-31	L156666 L78764	9	-	Plaque - Plate - Plaque - Plaat - Placa -

bepco tractor parts

PAGE : **N°7750**
DATE : **07/10**

PRODUCT NEWS-SHEET

JOHN DEERE

Attelage - Linkage - Zugpendel - Aanspan-delen - Enganches

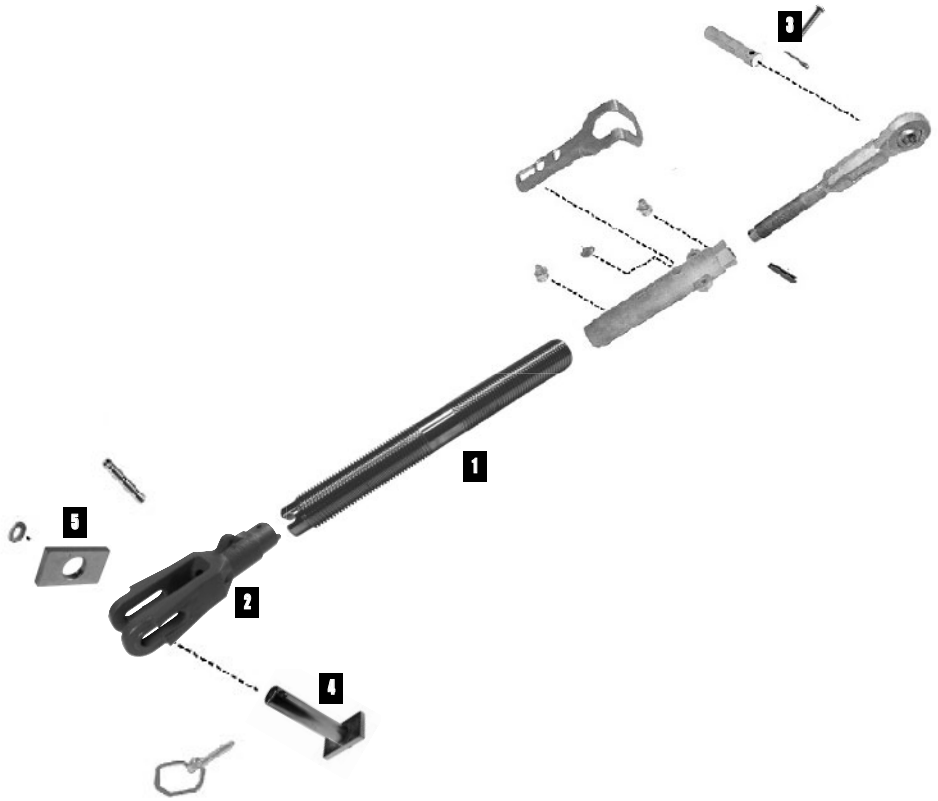

	Référence Reference Bestel Nr. Bestell-Nr. Referencia	OEM	Fig. Abb. Afb.	Remarques Comments Opmerkingen Anmerkungen Comentarios	Descript. - Beschreib. Beschr. - Descrip.
6800, 6900 7600, 7610, 7700, 7710, 7800, 7810	**26/761-62**	R96314	1		Tige de suspente Levelling shaft Stiel Draadeind hefstang Eje
	26/762-54	R106414	2		Fourche Levelling fork Hubstange Ondergaffel Horquilla caja
	26/758-26	R69166	3		Broche Clevis pin Bolzen Pen Bulón
	26/758-30	L158185 AL78785	4	25 x 94 mm	
	26/758-31	L156666 L78764	5		Plaque Plate Plaque Plaat Placa

PRODUCT NEWS-SHEET

bepco tractor parts

PAGE : **N°7750**
DATE : **07/10**

JOHN DEERE

Attelage - Linkage - Zugpendel - Aanspan-delen - Enganches

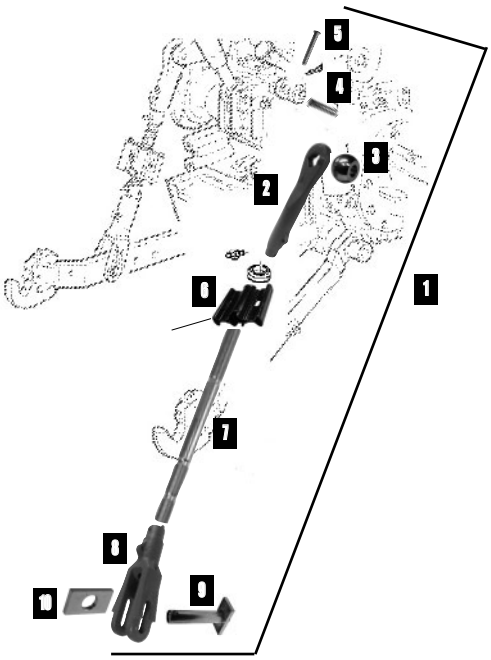

	Référence Reference Bestel Nr. Bestell-Nr. Referencia	OEM	Fig. Abb. Afb.	Remarques Comments Opmerkingen Anmerkungen Comentarios	Descript. - Beschreib. Beschr. - Descrip.
6800, 6810, 6820, 6830, 6900, 6910, 6910S, 6920, 6920S, 6930	**26/760-102**	-	1	-	Suspente complète - Levellling ass. Hubstange - Hefstang kpl. Caja niveladora
	26/759-56	L156840	2	-	Extrémité - Body - Kugelende - Draaispindelhuis - acople elevador
	26/757-11	L114631	3	-	Sphère - Ball - Kugel - Kogel Hefstang - Bola
	26/758-32	L113797	4	-	Broche - Clevis pin Bolzen - Pen - Bulón
	26/758-26	R69166	5	-	
	26/756-3	AL170129	6	-	Ecrou - Nut - Mutter - Moer - Tuerca
	26/761-63	L156839	7	-	Tige de suspente - Levelling shaft -Stiel Draadeind hefstang - Eje
	26/762-53	L78575	8	-	Fourche- Fork - Gabel - Ondergaffel - Horquilla
	26/758-30	L158185 AL78785	9	25x94mm	Broche - Clevis pin Bolzen - Pen - Bulón
	26/758-31	L156666 L78764	10	-	Plaque - Plate -Plaque Plaat - Placa

PRODUCT NEWS-SHEET

JOHN DEERE

**Pont avant 4RM (Vérin de direction) - 4WD Front axle (Steering cylinder)-
Vorderachsteile 4WD (Lenkzylinder) - Voorasonderdelen 4WD (Hyd. Stuurcilinder)-
Eje delantero 4RM (Cilindro de dirección)**

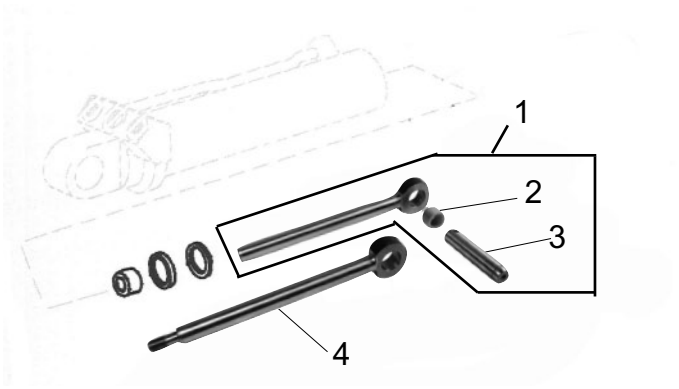

	Référence Reference Bestel Nr. Bestell-Nr. Referencia	OEM	Fig. Abb. Afb.	Remarques Comments Opmerkingen Anmerkungen Comentarios	Descript. - Beschreib. Beschr. - Descrip.
7200, 7210, 7400, 7410, 7610, 7700, 7710, 7800, 7810 8100, 8200, 8300, 8400 (⇨029259)	**26/581-42**	R158652 R123988	1 (1+2+3)	Lg. = 315mm Ø = 25,50mm M14x1,5LH	Rotule du vérin Tie rod steering cylinder Kolbenstange Kogeleind stuurcilinder Rotula de cilindro de dirección
	26/579-42	R95118	2	24,50x32x22,90	Bague - Bush - Pen - Casquillo -
	26/577-42	R153160	3	Lg. = 121,80mm Ø = 24,80mm	Axe - Shaft - Bolzen - Stuuraspen - Eje
8000, 8010, 8020, 8030	**26/581-51**	AH220623	4	Lg. = 350mm Ø = 25mm M20x1,5RH	Rotule du vérin Tie rod steering cylinder Kolbenstange Kogeleind stuurcilinder Rotula de cilindro de dirección

JOHN DEERE

Pont avant 4RM - 4WD Front axle - Vorderachsteile 4WD - Voorasonderdelen 4WD - Eje delantero 4RM

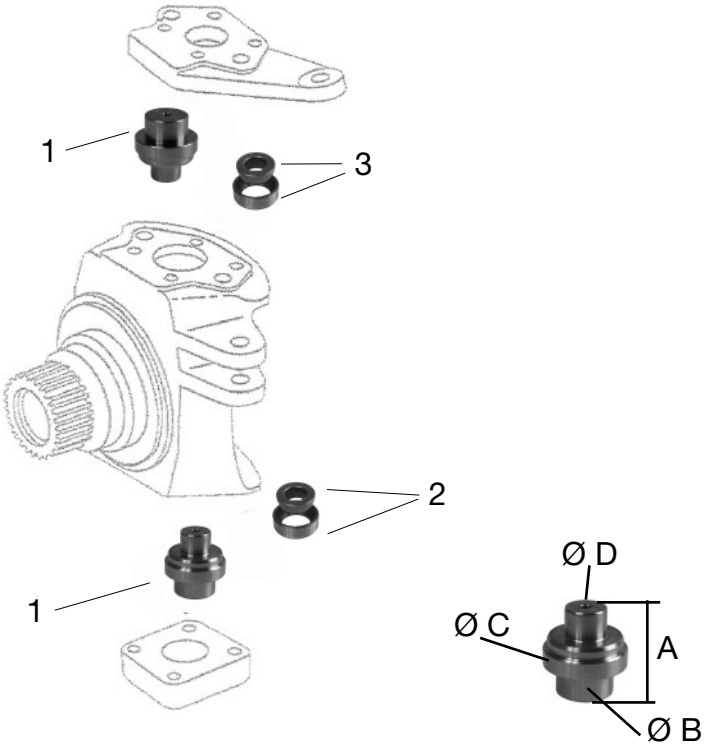

	Référence Reference Bestel Nr. Bestell-Nr. Referencia	OEM	Fig. Abb. Afb.	Remarques Comments Opmerkingen Anmerkungen Comentarios	Descript. - Beschreib. Beschr. - Descrip.
7610, 7710, 7810 8100, 8200, 8300, 8400	**26/6450-90**	RE63382 R106674 R126390	1	A = 75,60mm B = Ø 48,50mm C = Ø 70,80mm D = Ø 34,90mm	Pivot - Pin - Bolzen - Fuseepen - Clavija de unión
	26/6451-90	JD8252+ JD8930	2	-	Roulement - Bearing - Lager - Fuseelager - Rodamiento
	26/6451-33	AR94761+ R72090	3	-	

bepco tractor parts

PAGE : **N°7750**
DATE : **07/10**

PRODUCT NEWS-SHEET

JOHN DEERE

Stabilisateur automatique - Automatic stabiliser - Automatischer Stabilisator - Automatisch stabilisator - Estabilisador automático

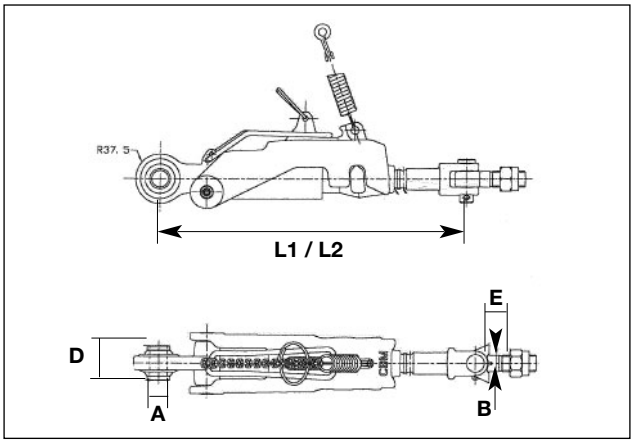

	Référence Reference Bestel Nr. Bestell-Nr. Referencia	OEM	L1 mm	L2 mm	Ø A mm	ØB mm	D mm	E mm
6010, 6110, 6210, 6310, 6410, 6510, 6610, 6810, 6910 7430PR, 7430PRE, 7530 PR, 7530PRE 7600, 7700, 7800	**26/740-59**	AL175855 AL79782	455	520	25,7	23,8	50,6	47,4

PRODUCT NEWS-SHEET

bepco tractor parts

PAGE : **N°7750**
DATE : **07/10**

JOHN DEERE

Arbre de prise de force - PTO Shaft - Welle PTO - As PTO - Eje de TDF

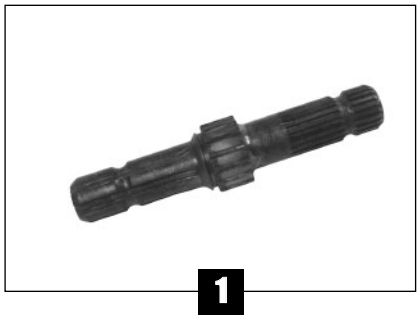

1

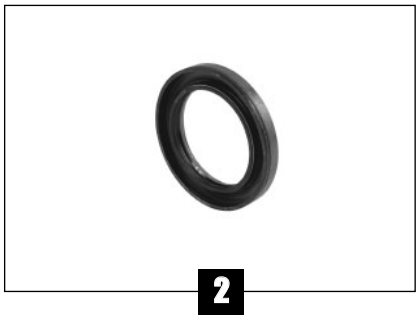

2

3

	Fig. Abb. Afb.	Référence Reference Bestel Nr. Bestell-Nr. Referencia	OEM	Remarques Comments Opmerkingen Anmerkungen Comentarios	Descript. - Beschreib. Beschr. - Descrip.
5620, 5720, 5820, 6020, 6020SE, 6120, 6120L, 6120SE, 6215, 6220, 6220L, 6220SE, 6320, 6320L, 6415, 6420, 6420L, 6420S, 6420SE, 6515, 6520, 6520L, 6520SE, 6615, 6620, 6620SE, 6715	1	**26/303-112**	L156978 L173241 L173284	540-1000T/Min Lg. : 235mm 6Z - 21Z	Arbre de prise de force - PTO shaft - Zapfwelle - Aftakas - Eje toma de fuerza
	2	**26/305-54**	AL150750	70x100x13	Bague d'étanchéité - PTO oil seal - Wellendichtring Aftakaskeerring - Reten de TDF
6800, 6900 (⇨039273) 6810, 6820, 6910, 6920, 6910S, 6920S 7200, 7210, 7400, 7405, 7410, 7420, 7425, 7500 (BR), 7505, 7510, 7515, 7520, 7525, 7600, 7610, 7700, 7710, 7720, 7800, 7810, 7810 (BR), 7815, 7820 (USA)	3	**26/303-38**	L110178 L102289 L151598 L156976 L173282 R93500	540-1000T/Min Lg. : 235mm 6Z - 21Z	Arbre de prise de force - PTO shaft - Zapfwelle - Aftakas - Eje toma de fuerza
	2	**26/305-51**	RE38725	66,5x95,5x12,6/14,6	Bague d'étanchéité - PTO oil seal - Wellendichtring Aftakaskeerring - Reten de TDF
6100, 6200, 6200L, 6300, 6300L, 6400, 6400L, 6500 (USA), 6500L, 6506, 6600 (⇨137287)	3	**26/303-38**	L110178 L102289 L151598 L156976 L173282 R93500	540-1000T/Min Lg. : 235mm 6Z - 21Z	Arbre de prise de force - PTO shaft - Zapfwelle - Aftakas - Eje toma de fuerza
	2	**26/305-115**	AL76984	66,73x95,22x13	Bague d'étanchéité - PTO oil seal - Wellendichtring Aftakaskeerring - Reten de TDF
5225, 5325, 5325N, 5425, 5425N (USA), 5525, 5525N, 5625, 5725 6010, 6010SE, 6100, 6100SE, 6110, 6110L, 6110SE, 6200, 6200L, 6200SE, 6205, 6210, 6210L, 62210SE, 6300, 6300SE, 6300L, 6310, 6310L, 6310S, 6310SE, 6400, 6400L, 6400SE, 6405 (USA), 6410, 6410L, 6410S, 6410SE, 6500 (USA), 6500L, 6505, 6506, 6510L, 6510S, 6510SE, 6600, 6605, 6610SE, (137288⇨)	3	**26/303-38**	L110178 L102289 L151598 L156976 **L173282** R93500	540-1000T/Min Lg. : 235mm 6Z - 21Z	Arbre de prise de force - PTO shaft - Zapfwelle - Aftakas - Eje toma de fuerza
	2	**26/305-116**	AL110010	70x95x13	Bague d'étanchéité - PTO oil seal - Wellendichtring Aftakaskeerring - Reten de TDF

Les références des pièces sont indicatives.
Nos pièces ne sont pas d'origine

"THE RELIABLE SERVICE"

Part numbers are quoted for reference purposes only.
Our parts and accessories are not original.

PRODUCT NEWS-SHEET

bepco tractor parts

PAGE : **N°7809**
DATE : **08/10**

JOHN DEERE

Freins à disque (Bain d'huile) - Oil immersed disc brakes - Scheiben (Ölbad) - Remschijven (Oliebad) - Frenos de disco en baño de aceite

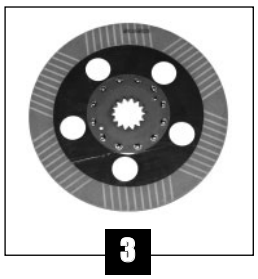

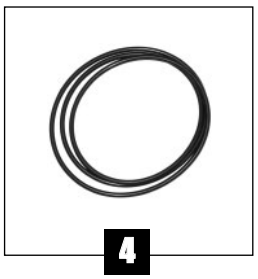

	Fig. Abb. Afb.	Part N°	OEM	Dimensions mm - Maßen mm - Afmetingen mm - Dimensiónes mm	Descript. - Beschreib. Beschr. - Descrip.
6100, 6100SE, 6200, 6200L, 6200SE, 6300, 6300L, 6300SE, 6400, 6400L, 6400SE, 6500L, 6506, 6600	1	**26/417-67**	L111978	Ø Ext./Out./Aub./Uitw./: 312mm	Piston Bremskolben Remzuiger Pistón
	2	**26/423-31**	L114091	Ø Ext./Out./Aub./Uitw./: 314mm Ep. / Tick. / Dick. / Dik. / Gr.: 21,5mm	Disque int. Int. disc Zwischenscheibe Remtussenschijf Plancha freno
		26/423-32	AL114053	Ø Ext./Out./Aub./Uitw./: 314mm Ep. / Tick. / Dick. / Dik. / Gr.: 22mm	
	3	**26/422-27**	AL111498 AL168781 AL171954	Ø Ext./Out./Aub./Uitw./: 313mm 14Z 44x56 Ep. / Tick. / Dick. / Dik. / Gr.: 4,9mm	Disque de friction Friction disc Bremsscheibe Remschijf Plancha freno
		26/422-28	AL112982 AL159762 AL171955	Ø Ext./Out./Aub./Uitw./: 313mm 14Z 44x56 Ep. / Tick. / Dick. / Dik. / Gr.: 5,9mm	
	4	**26/416-4**	L56243	-	Joint Seal O-Ring Remafdichting Retén
		26/416-15	L56246	-	

bepco tractor parts

PAGE : **N°7809**
DATE : **08/10**

PRODUCT NEWS-SHEET

JOHN DEERE

Freins à disque (Bain d'huile) - Oil immersed disc brakes - Scheiben (Ölbad) - Remschijven (Oliebad) - Frenos de disco en baño de aceite

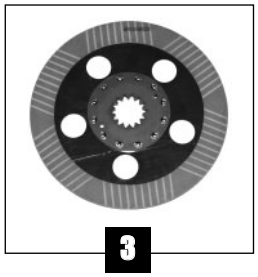

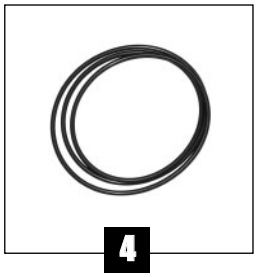

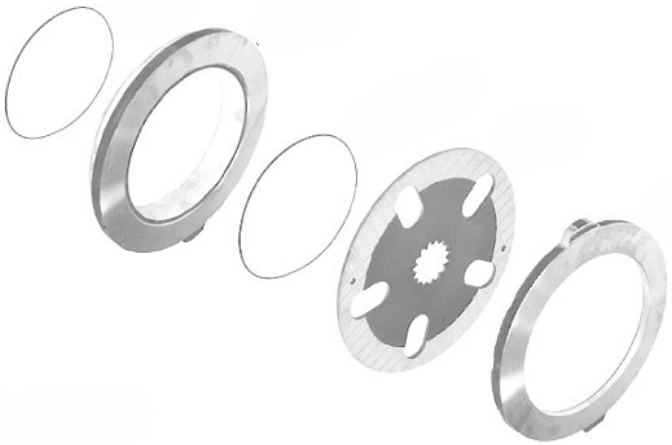

	Fig. Abb. Afb.	Part N°	OEM	Dimensions mm - Maßen mm - Afmetingen mm - Dimensiónes mm	Descript. - Beschreib. Beschr. - Descrip.
6010SE, 6020, 6020SE, 6110, 6110SE, 6110L, 6120, 6120SE, 6130, 6205, 6210, 6210L, 6210SE, 6215, 6220, 6220SE, 6225, 6230, 6230PR, 6310, 6310L, 6310S, 6310SE, 6320, 6330, 6320L, 6320SE, 6325, 6330PR, 6400SP, 6405, 6410, 6410L, 6410S, 6410SE, 6415, 6420, 6420L, 6420S, 6420SE, 6425, 6430, 6430PR, 6505, 6510, 6510L, 6510S, 6510SE, 6515, 6520, 6520L, 6520SE, 6525 (EU), 6530PR, 6605, 6610, 6610SE, 6615 (USA), 6620, 6630PR, 6715 7130, 7130PR, 7220, 7230, 7230PR, 7320,	1	**26/417-67**	L111978	Ø Ext./Out./Aub./Uitw./: 312mm	Piston Bremskolben Remzuiger Pistón
	2	**26/423-32**	AL114053	Ø Ext./Out./Aub./Uitw./: 314mm Ep. / Tick. / Dick. / Dik. / Gr.: 22mm	Disque int. Int. disc Zwischenscheibe Remtussenschijf Plancha freno
	3	**26/422-27**	AL111498 AL168781 AL171954	Ø Ext./Out./Aub./Uitw./: 313mm 14Z 44x56 Ep. / Tick. / Dick. / Dik. / Gr.: 4,9mm	Disque de friction Friction disc Bremsscheibe Remschijf Plancha freno
		26/422-28	AL112982 AL159762 AL171955	Ø Ext./Out./Aub./Uitw./: 313mm 14Z 44x56 Ep. / Tick. / Dick. / Dik. / Gr.: 5,9mm	
	4	**26/416-4**	L56243	-	Joint Seal O-Ring Remafdichting Retén
		26/416-15	L56246	-	

PRODUCT NEWS-SHEET

bepco tractor parts

PAGE : **N°7809**
DATE : **08/10**

JOHN DEERE

Freins à disque (Bain d'huile) - Oil immersed disc brakes - Scheiben (Ölbad) - Remschijven (Oliebad) - Frenos de disco en baño de aceite

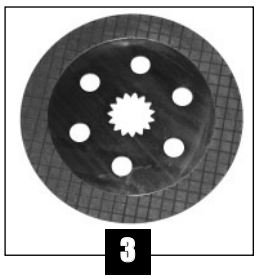

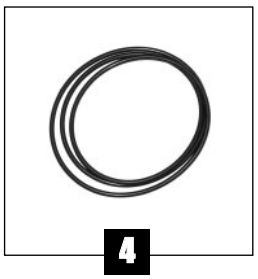

	Fig. Abb. Afb.	Part N°	OEM	Dimensions mm - Maßen mm - Afmetingen mm - Dimensiónes mm	Descript. - Beschreib. Beschr. - Descrip.
6800, 6810, 6820, 6900, 6910, 6910S, 6920, 6920S 7200, 7210, 7400, 7405, 7410, 7420, 7425, 7500, 7505, 7510, 7515, 7520, 7525	1	**26/417-66**	R125127	Ø Ext./Out./Aub./Uitw./: 339mm	Piston Bremskolben Remzuiger Pistón
	2	**26/423-33**	R125128	Ø Ext./Out./Aub./Uitw./: 339mm Ep. / Tick. / Dick. / Dik. / Gr.: 18mm	Disque int. Int. disc Zwischenscheibe Remtussenschijf Plancha freno
	3	**26/422-85**	RE160072 RE186966	Ø Ext./Out./Aub./Uitw./: 334,5mm 15Z 57,5x72 Ep. / Tick. / Dick. / Dik. / Gr.: 7,8mm	Disque de friction Friction disc Bremsscheibe Remschijf Plancha freno
	4	**26/416-60**	R122850	-	Joint Seal O-Ring Remafdichting Retén
		26/416-61	R126399	-	